MHT-X 10130

ТЕХНИЧЕСКАЯ ИНФОРМАЦИЯ

MANITOU

www.manitou.com

FT124RUS_A_0615_MHTX_10130

MHT-X 10130

	MHT-X 10130
Грузоподъемность	
Макс. грузоподъемность на расстоянии 600 мм от основания вил	13 000 кг
Макс. высота подъема	9.62 м
Макс. вылет стрелы	5.17 м
Шины	17.5 R 25
Корректор наклона	+/- 10°
Тормоза	
Рабочий тормоз	Погруженные в масло мультидисковые тормоза с гидравлическим приводом на обе оси
Стояночный тормоз	Автоматический негативный
Двигатель	MERCEDES
Тип	OM 934 LA. E3A/1 (Stage III / Tier III)
Объем	4 цилиндра 4.25 литра
Мощность	176 л.с./ 129 кВт
Макс. крутящий момент	675 Нм / при 1200-1600 об/мин
Аккумулятор	24 В - 2x12 В - 120 А/ч - 850 А
Тяговое усилие	10 800 даН
Угол наклона	34%
Трансмиссия	гидростатическая
Реверс	электрогидравлическое управление
Количество передач (вперед /назад)	2/2
Типы движения	4 ведущих колеса - 3 типа движения 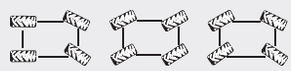
Макс. транспортная скорость (допустимая скорость зависит от местного законодательства)	31 км/ч
Мосты	DANA
Управление	JSM® многофункциональный джойстик Система безопасности - норма EN 15000
Гидравлика	
Основной насос поршневой Load Sensing	180 л/мин - 300 бар
Объем баков	
Гидравлическое масло	290 л
Топливный бак	315 л
Вес без груза (с вилами)	18 490 кг
Габариты	
Общая ширина	2.51 м
Общая высота	2.99 м
Общая длина до каретки	6.14 м
Дорожный просвет	0.44 м
Радиус разворота (по наружным колесам)	5.34 м
Стандартные вилы (длина x ширина x толщина)	1200 x 200 x 70 мм
Безопасность	ROPS FOPS уровень II
Шум и вибрация	
Уровень шума в кабине (LpA)	80 дБ
Звуковая мощность (LwA)	107 дБ
Вибрация (воздействие на руки оператора)	<2.5 м/с²

В данном проспекте описана стандартная комплектация и различные опции для техники Manitou, которые могут отличаться в зависимости от типа конкретного оборудования. Погрузчики, описанные в проспекте, могут быть в стандартной комплектации, иметь или не иметь возможность установки дополнительных опций в зависимости от версии. Manitou оставляет за собой право изменять спецификации, описанные в данном проспекте, в любое время без предварительного уведомления. Производитель не связан обязательствами по данным спецификациям. Для получения дополнительной информации обращайтесь к Вашему дилеру Manitou. Документ не имеет договорной силы. Описание продукции может отличаться от актуального. Лист доступных опций не ограничен данными в проспекте. Логотипы и фирменные изображения компании являются собственностью Manitou. Запрещается их полное или частичное воспроизведение без разрешения компании Manitou. Все права защищены. Фотографии и диаграммы, содержащиеся в проспекте, даны исключительно для информации.
MANITOU BF SA - Компания с ограниченной ответственностью - Акционерный капитал: 39,547,824 евро - 857 802 508 RCS Нант

MHT-X 10130

Машина на колесах с вилами
на расстоянии 600 мм от основания вил

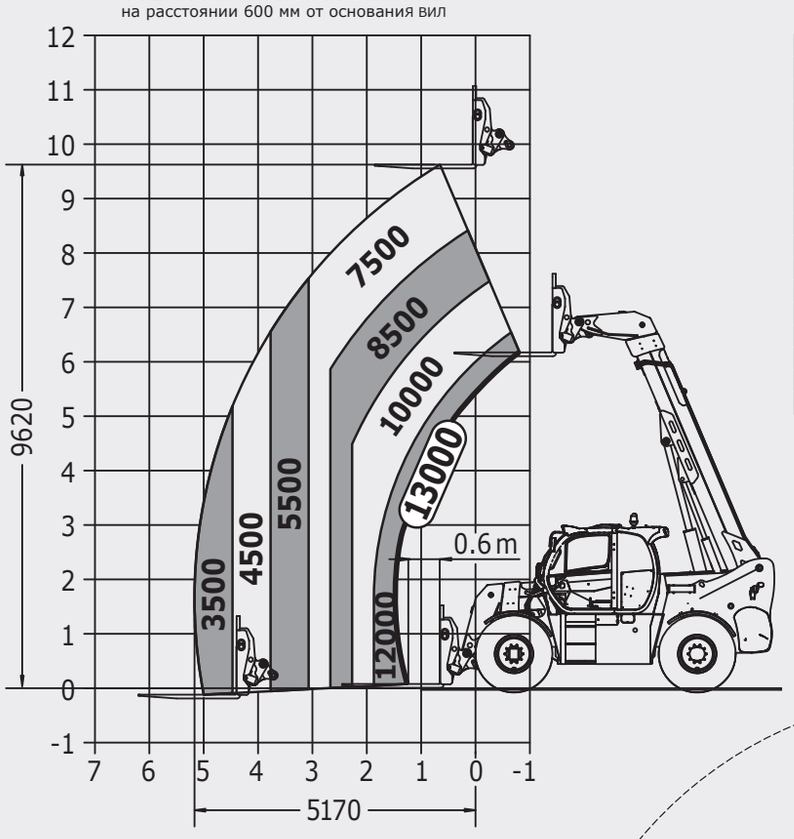

мм	MHT-X 10130
A	1200
B	3370
C	1357
C1	1242
D	6146
D1	6031
D2	5497
E	7346
F	2065
G	470
G1	444
G2	470
H1	10°
H2	10°
I	1419
J	928

мм	MHT-X 10130
K	1430
L	70
O	200
P2	16°
P3	31°
R	5113
S	9145
T	3600
U2	2990
V	6150
V1	2550
V2	5345
W	2510
Y	18°
Z	117°

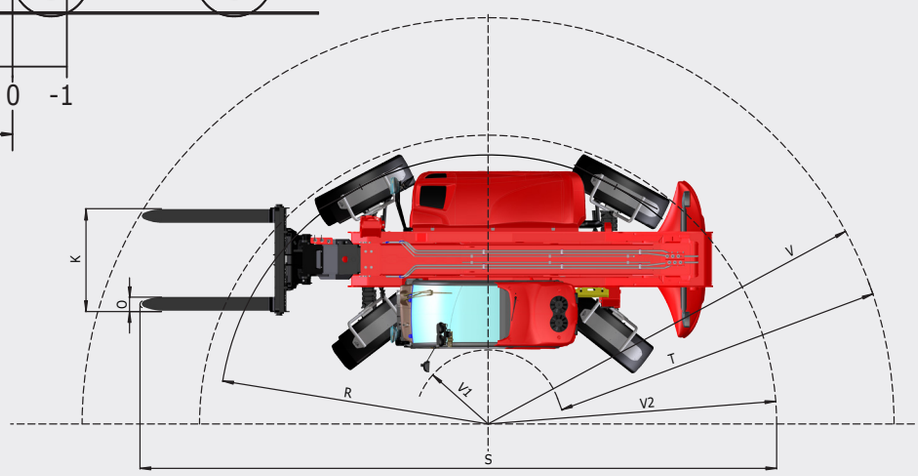

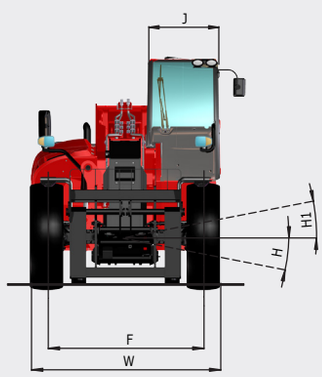

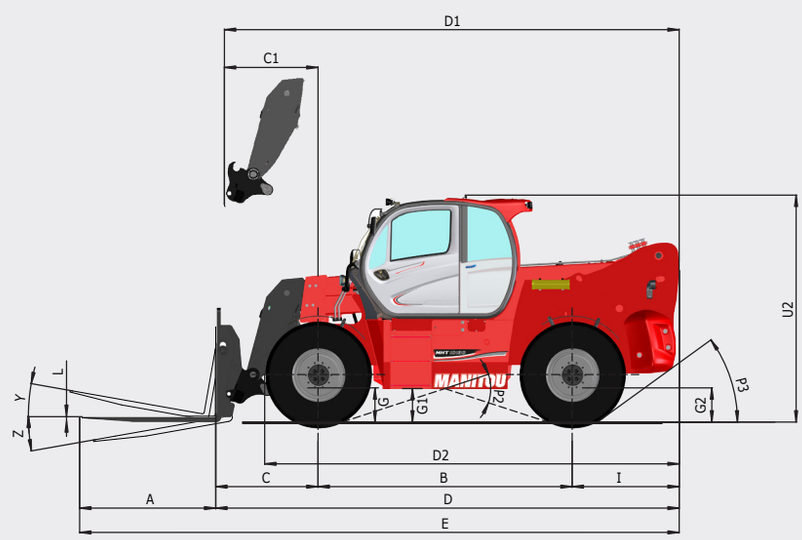

CE

Ваш ближайший дилер **MANITOU** :

Представительство в СНГ:
ООО «МАНИТУ ВОСТОК»
143442 Московская обл., Красногорский район, пос. Отрадное,
Пятницкое шоссе 6 км, строение 9, здание 8
Тел.: +7 499 643 2830 - Факс: +7 499 643 2830 доб.151
info.mvo@manitou-group.com
www.manitou.com

MANITOU

Головной офис:
B.P. 249 - 430 рю де л'Обиньер - 44158 Ансени Cedex - Франция
Тел: 00 33 (0)2 40 09 10 11 - Факс: 00 33 (0)2 40 09 10 97
www.manitou.com

facebook.com/manitou.official

FT124RUS_A_0615_MHTX_10130.indd