MHT-X 860/780

ТЕХНИЧЕСКАЯ ИНФОРМАЦИЯ

MHT-X **860**

MHT-X **780**

MANITOU

www.manitou.com

FT053RUS_B_1013_MHTX860_780

MHT-X 860/780

	MHT-X 860	MHT-X 780
Грузоподъемность		
Макс. грузоподъемность на расстоянии 600 мм от основания вил	6000 кг	8000 кг
Макс. высота подъема	8.10 м	6.80 м
Время цикла без груза		
Подъем стрелы	11.5 с	12 с
Опускание стрелы	7.8 с	9.0 с
Выдвижение стрелы	7.7 с	9.5 с
Втягивание стрелы	5.1 с	5.5 с
Шины	18-22.5 16 PR	18-22.5 16 PR
Тормоза		
Рабочий тормоз	Погруженные в масло мультидисковые тормоза на переднем и заднем мостах	
Стояночный тормоз	автоматический негативный	
Двигатель	PERKINS	
Тип	1104 D - E 44 TA	
Объем	4400 см³	
Мощность	144 л.с. / 106 кВт	
Макс. крутящий момент	556 Нм - при 1400 об/мин	
Впрыск	прямой	
Охлаждение	водяное	
Тяговое усилие	10500 даН	
Угол наклона (без груза/с грузом)	75% / 49%	118% / 50%
Трансмиссия	гидростатическая с автоматическим регулированием мощности 4 ведущих колеса	
Реверс	электромагнитный	
Количество передач (вперед/назад)	2/2	
Макс. транспортная скорость (допустимая скорость зависит от местного законодательства)	28 км/ч	
Мосты	DANA	
Типы движения	4 ведущих колеса 3 типа движения	
Управление	JSM® многофункциональный джойстик Система безопасности - норма EN 15000	
Гидравлика		
Основной насос поршневой Load Sensing	140 л/мин - 275 бар	
Объемы баков		
Гидравлическое масло	140 л	
Топливный бак	120 л	
Вес без груза (с вилами)	11580 кг	12800 кг
Габариты		
1. Расстояние от передней оси до каретки	1.54 м	1.07 м
2. Дорожный просвет	0.41 м	0.38 м
3. Общая длина до каретки	5.36 м	5.22 м
4. Колесная база	2.73 м	2.67 м
5. Расстояние от задней оси до края противовеса	1.09 м	1.48 м
6. Ширина кабины	0.86 м	0.86 м
7. Внутренняя ширина по шинам	1.93 м	1.99 м
8. Общая ширина	2.40 м	2.44 м
9. Общая высота	2.46 м	2.52 м
Стандартные вилы (длина x ширина x толщина)	1200 x 200 x 60 мм	
Радиус разворота (по наружным колесам)	3.78 м	4.30 м
Корректор наклона	+/- 10°	-
Угол наклона каретки (вверх/вниз)	11°/123°	12°/124°
Шум и вибрация		
Уровень шума в кабине (LpA)	80.8 дБ	
Звуковая мощность (LwA)	105 дБ	
Вибрация (воздействие на руки оператора)	<2.5 м/с²	
Вибрация (воздействие на тело оператора)	<0.5 м/с²	

MHT-X 860

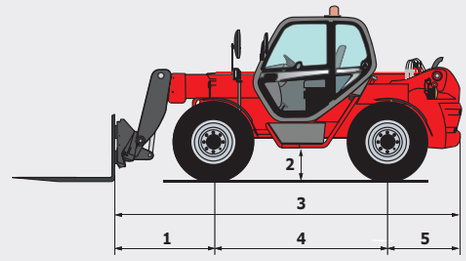

MHT-X 780

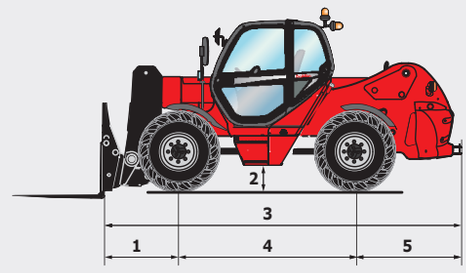

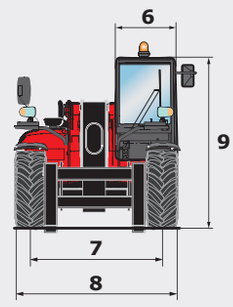

CE

MHT-X 860/780

MHT-X 860 Диаграмма нагрузки во внедорожных условиях

Стандарт EN1459 пункт B

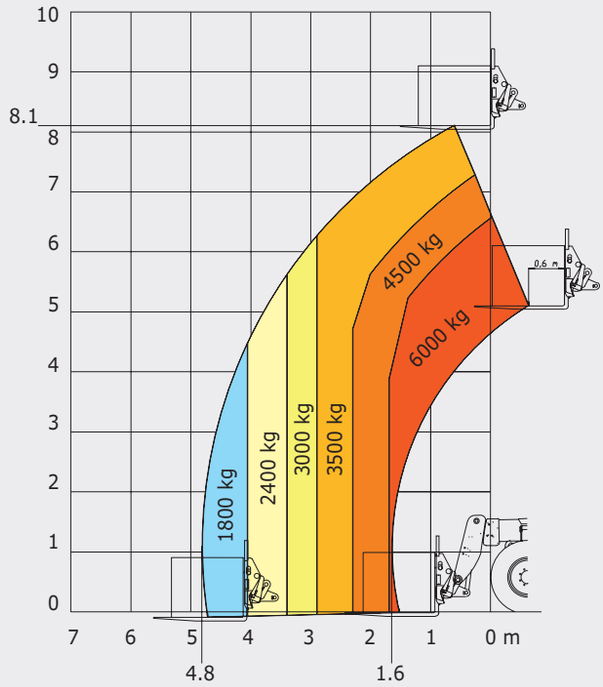

MHT-X 780 Диаграмма нагрузки во внедорожных условиях

Стандарт EN1459 пункт B

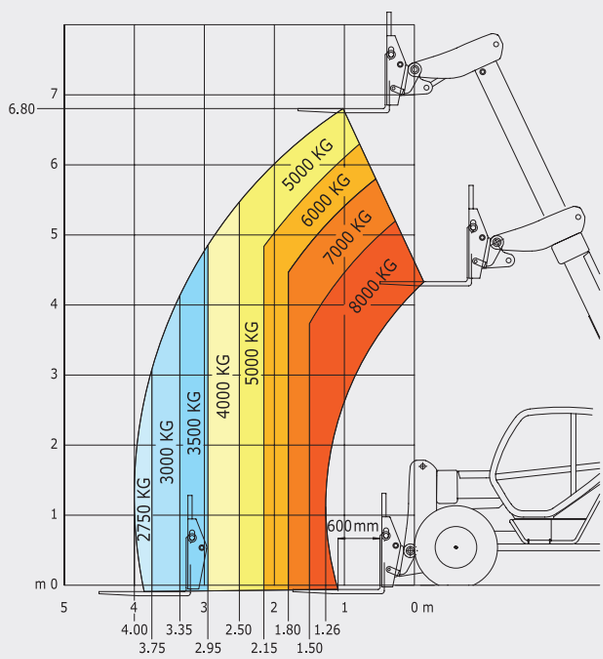

MHT-X 780 Диаграмма нагрузки в промышленных условиях

Стандарт EN1459 пункт A

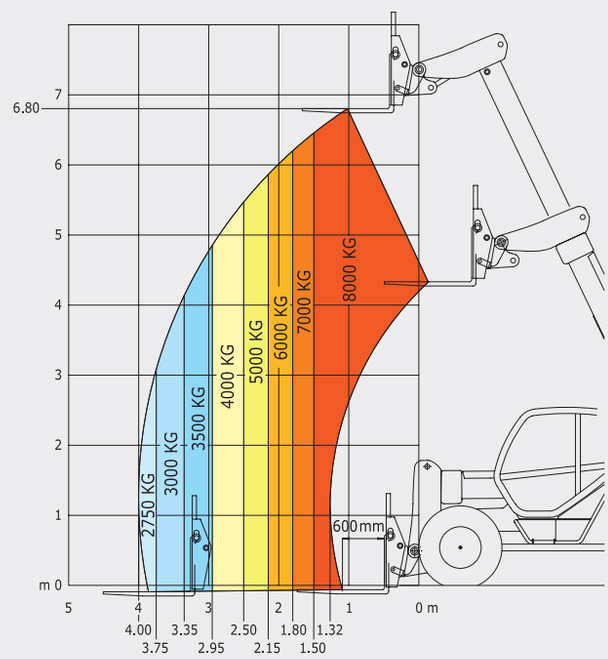

В данном проспекте описана стандартная комплектация и различные опции для техники MANITOU, которые могут отличаться в зависимости от типа конкретного оборудования, Погрузчики, описанные в проспекте, могут быть в стандартной комплектации, иметь или не иметь возможность установки дополнительных опций в зависимости от версии. MANITOU оставляет за собой право изменять спецификации, описанные в данном проспекте, в любое время без предварительного уведомления. Производитель не связан обязательствами по данным спецификациям. Для получения дополнительной информации обращайтесь к Вашему дилеру MANITOU. Документ не имеет договорной силы. Описание продукции может отличаться от актуального. Лист доступных опций не ограничен данными в проспекте. Логотипы и фирменные изображения компании являются собственностью MANITOU. Запрещается их полное или частичное воспроизведение без разрешения компании MANITOU. Все права защищены. Фотографии и диаграммы, содержащиеся в проспекте, даны исключительно для информации.
MANITOU BF SA - Компания с ограниченной ответственностью - Акционерный капитал: 39,547,824 евро - 857 802 508 RCS Нант

CE

Ваш ближайший дилер **MANITOU**:

Представительство в странах СНГ:
ООО «МАНИТУ ВОСТОК»
143442 Московская обл., Красногорский р-н, пос.Отрадное,
Пятницкое шоссе 6 км, строение 9, здание 8
Тел.: +7 499 643 2830 - Факс: +7 499 643 2830 доб.151
info.mvo@manitou-group.com
www.manitou.com

Головной офис:
B.P. 249 - 430 рю де л'Обиньер - 44158 Ансени Cedex - Франция
Тел.: 00 33 (0)2 40 09 10 11 - Факс: 00 33 (0)2 40 09 10 97
www.manitou.com

FT053RUS_B_1013_MHTX860_780