КАТАЛОГ ЗАПАСНЫХ ЧАСТЕЙ

ПЛУГ ПОЛУНАВЕСНОЙ ОБОРОТНЫЙ НА ОДНОМ ОПОРНОМ КОЛЕСЕ

"SPML9"

N° ОРУДИЯ : 719 352-719 362

GRÉGOIRE-BESSON S.A..
Rue Victor Grégoire
49 230 MONTFAUCON - MONTIGNÉ
FRANCE

Tél. : 33 (0)2 41 64 72 67
Fax : 33 (0)2 41 64 67 73

Web : www.gregoire-besson.com
Email : Contactfr@gregoirebesson.fr

КАТАЛОГ ЗАПАСНЫХ ЧАСТЕЙ ПЛУГ ПОЛУНАВЕСНОЙ ОБОРОТНЫЙ НА ОДНОМ ОПОРНОМ КОЛЕСЕ "SPML9" N° ОРУДИЯ : 719 352-719 362

Номер листа	Наименование листа	Гамма	Изменение	N° стр.
RA 71 01	Palonnier fixe 2-3 Std Траверса сцепки Fixe 2-3 Std	RA 71 01	16 Nov 2005	2
RA 90 025	Retournement SPML9-SPMLW9 Std	RA 90 025(C);	5 Avr 2007	3
RB 420 901	Deport SPML9 Hyd. Indep.	RB 420 901;	3 Avr 2007	7
RA 92	Valve PUSH-PULL 1/2" à clapet Разрывная муфта 1/2"	RA 92	20 Sept 2004	8
RB 533 103	Barre de stab. SPML9 1000 (1+6) 4557mm	RB 533 103;	4 Avr 2007	9
RF 29 151	Roue RAD-SPHR8 700x12 160-170	RF 29 151	21 Jan 2005	10
RB 183 307	Caisson SPMLB9 7/1000 (Av + 6)	RB 183 307;	4 Avr 2007	11
RB 261 721	Rallonge Av-Ar SPMLB9 1000 5 angles	RB 261 721;	4 Avr 2007	12
RB 61 501	Roue 1115 16.0/70-20 SPML9-SPMLW9	RB 61 501;	5 Avr 2007	13
RC 32 31	Sécurité boulon dégageante B9 (5 angles)	RC 32 31 à RC 32 34	20 Jan 2005	16
КОРПУС B2-V H	Corps B2 , Versoir AR5H КОРПУСА B2, ОТВАЛ ВИНТОВОЙ H5		Oct 2000	17
RE 12 01	Support Rasette Standard (Paire) Стойка предплужника стандартн., пара	RE 12 01;RE 12 03; RE 12 05;RE 12 07;	22 Dec 2005	18
RE 51 01	Rasette standard Предплужник смешанного типа со стойкой в сборе, стандартный	RE 51 01 & RE 51 02	15 Dec 2004	19

Траверса неподвижная 2-3 Станд.

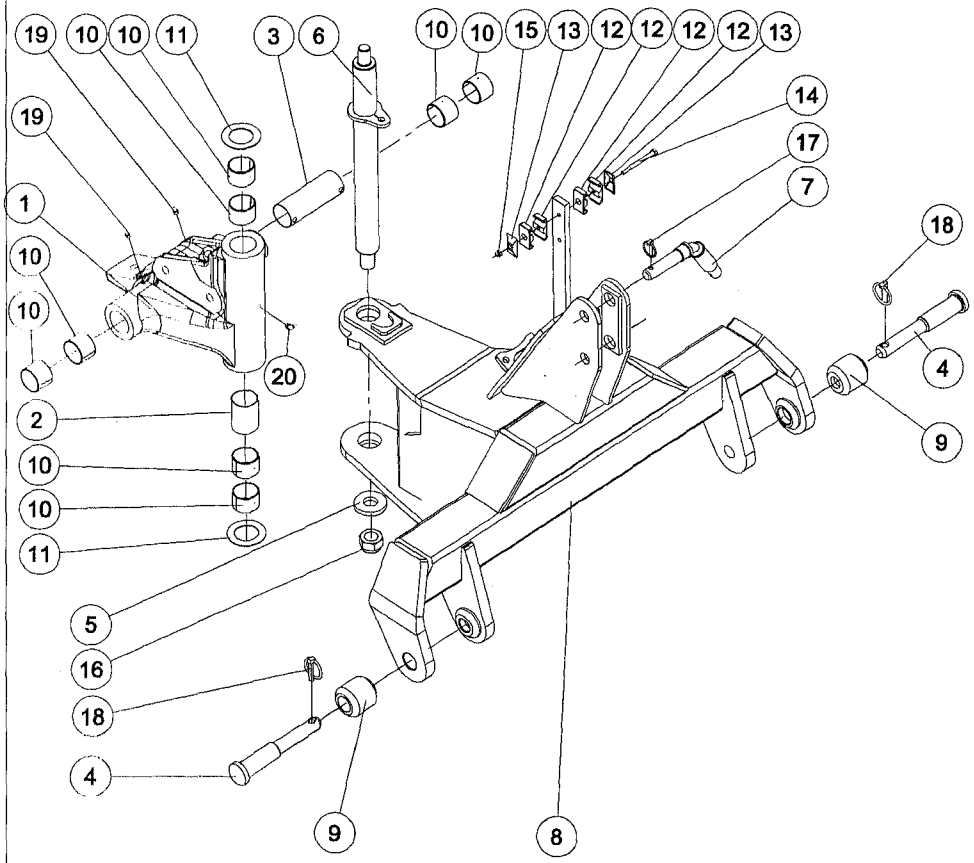

RA 71 01 (1/1)

21-Sep-04

Издание пересмотрен : 16-Nov-05

Траверса неподвижная 2-3 Станд.

Справка	Количество	№ по каталогу	Наименование
1	1	1 223 210	Кардан литой SP9 на 110°
2	1	1 223 221	Втулка смазки кардана вертикальная
3	1	1 223 222	Втулка смазки кардана горизонтальная
4	2	1 420 218	Палец сцепки Quick-Coupler № II / III - O II /III, дл. : 238 мм
5	1	122 106	Шайба плоская специальная 30.5x70x10
6	1	122 128	Ось вертикальная кардана SP 110° диам.50 дл.605 шаг 2.00
7	1	122 154	Палец сцепки третьей точки № 2 и № 3 (диам.35 дл.235 мм)
8	1	122 162	Траверса неподвижная L2-L3 110°
9	2	122 163	Втулка сцепки №2-3 NM SP9
10	8	122 246	Втулка бронзовая 50x55 дл. 40мм
11	2	122 295	Шайба плоская специальная 50.5x82x2
12	4	122 360	Зажимный хомут двойной 2x16 черный
13	2	122 361	Пластина боковая выгнутая 2x16 28x49
14	1	VI 27 14	Болт H M8x90 - 8.8 Z резьба 22 мм
15	1	VJ 320	Гайка с нейлостопором H M8 шаг 125
16	1	VJ 335	Гайка с нейлостопором H M 30 шаг 200
17	1	VL 101	Шплинт с пружин.кольцом O 6
18	2	VL 103	Шплинт с пружин.кольцом O 10
19	2	VM 201	Смазчик прямой M8 шаг 125
20	1	VM 203	Смазчик M8x125 угловой 90°

21-Sep-04

RA 71 01 (1/1)

Издание пересмотрен : 16-Nov-05

Retournement SPML9-SPMLW9 Std

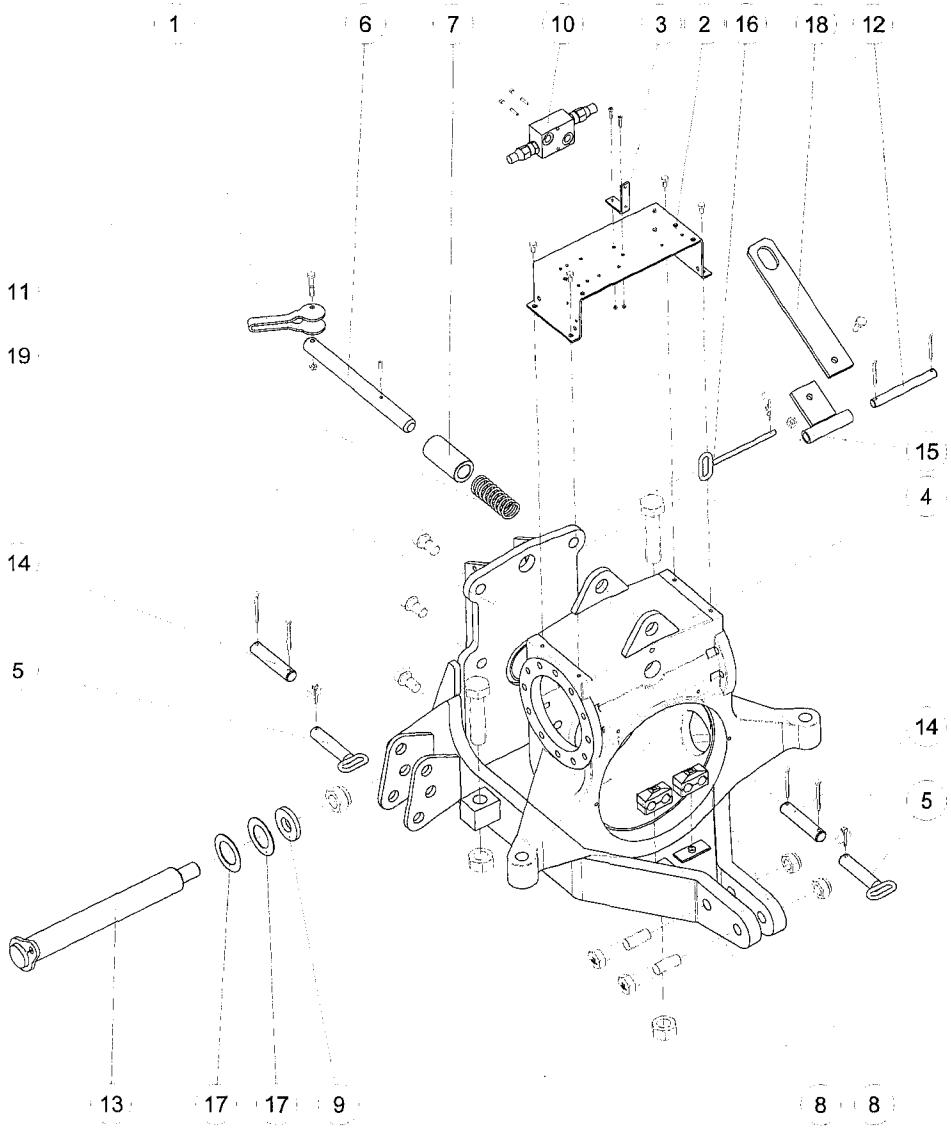

RA 90 025 (1/4)

05-Apr-07

Retournement SPML9-SPMLW9 Std

Справка	Количество	№ по каталогу	Наименование
1	1	1 123 115	Came de blocage en transport Кулак блокировки в трансп. Положении
-	1	1 212 149	Kit Hyd. N°60, Retournement + Roue SP9 Гидр.комплект N°60 Переворот+ Колесо SP9
2	1	1 223 112	Support distributeur SP Кронштейн распределителя SP
3	1	1 223 115	Support limiteur de pression Кронштейн ограничителя давления
4	1	1 223 152 U	Boitier de retournement SP КОРОБКА переворачивания SP (NM с 05/2000)
5	2	1 223 164	Broche de bйquille SP Палец подставки SP
6	1	1 223 173	Axe blocage transport NM SP9 Ось блокировки в трансп. положении NM SP9
7	1	1 223 211	Douille blocage transport SP9 Втулка блокировки в транспортном положении SP9
8	2	1 235 106	Collier double 2x20 complet Хомут двойной - 2 x 20 мм в сборе
9	1	122 106	Rondelle plate speciale 30.5X70x10 Шайба плоская специальная 30.5x70x10
10	1	122 221	Limiteur de pression 3/8 tarй 180 bars Ограничитель давления VBQ 3/8
11	1	122 224	Ressort de blocage en transport - Ш40, lg. : 110 mm Пружина № 12 бис блокировки в транспортном положении О40 дл. 80мм
12	1	122 249	Axe de la bride de blocage - Ш 18, lg. : 155 mm Ось блокировочной скобы SP О18 дл. 155мм
13	1	122 250	Axe horizontal du cardan SP - Ш 50, lg. : 445 mm,M30, pas 2.00 Ось горизонтальная кардана SP9 110° О50 длинна 445 М30 шаг 2.00
14	2	122 253	Axe de bequille - O 25, lg. : 120 mm Ось подставки SP О25 дл.120мм
15	1	122 273	Bride de blocage Ar. Скоба блокировки задняя, сварная SP
16	1	122 292	Broche de bride SP - Ш 10, lg. : 158 mm Палец скобы, сварной SP О10 дл.150мм
17	2	122 295	Rondelle plate speciale 50.5x82x2 Шайба плоская специальная 50.5x82x2
18	1	122 373	Bride de blocage Av. - lg. : 315 mm СКОБА блокировки передняя SP9 дл.315мм
19	1	122 375	Berceau Av. train SP NM (05/2000) Качающаяся плита передка SP (NM с 05/2000)

05-Apr-07

RA 90 025 (1/4)

Retournement SPML9-SPMLW9 Std

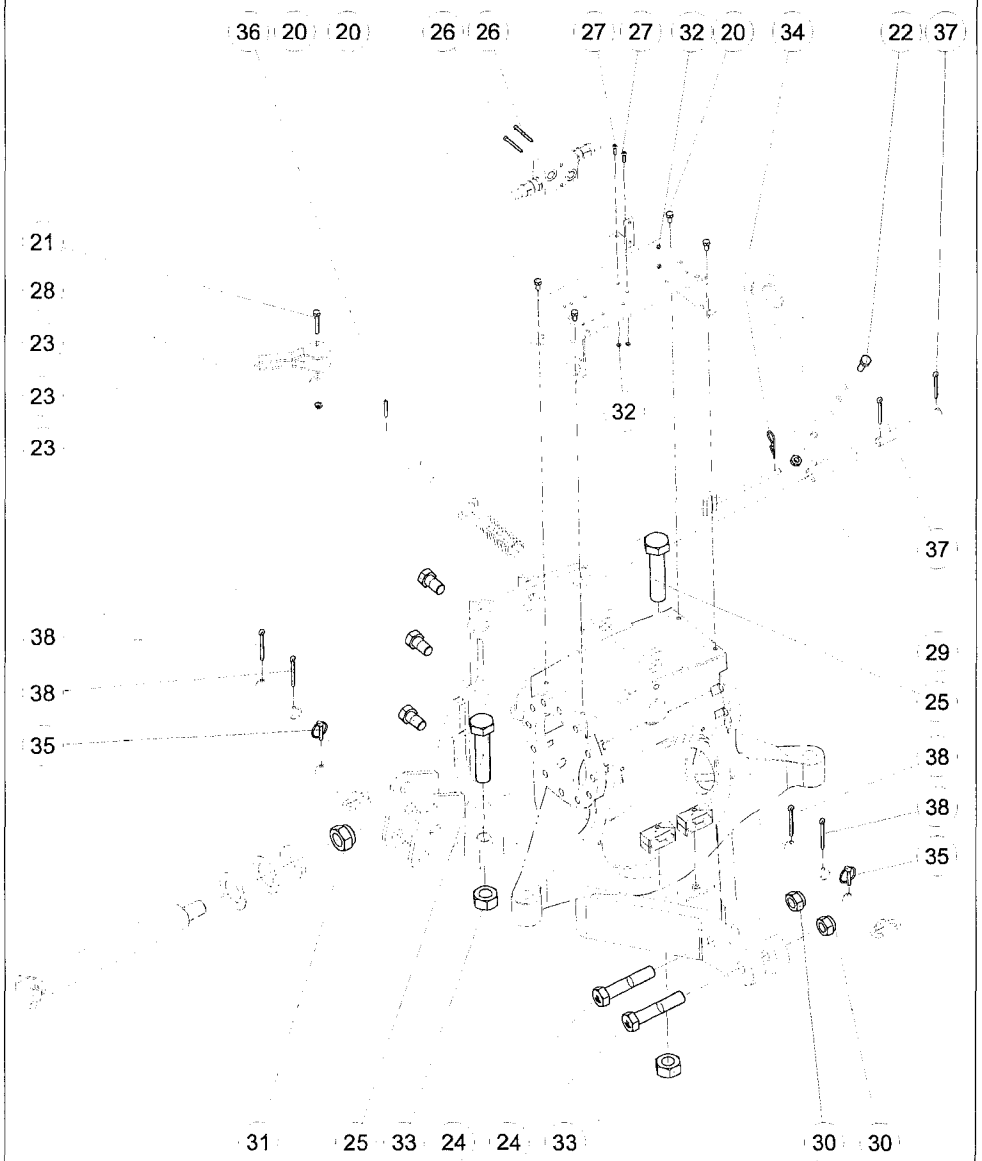

RA 90 025 (2/4)

05-Apr-07

Retournement SPML9-SPMLW9 Std

Справка	Количество	№ по каталогу	Наименование
20	4	VI 27 03	Vis H M8x16 - 8.8 Z, filet / 16 mm Болт H M8 x 16 - 8.8 Z резьба 16мм
21	1	VI 27 10	Vis H M8x50 - 8.8 Z, filet / 22 mm Болт H M8 x 50 - 8.8 Z, Резьба / 22 мм
22	1	VI 29 05	Vis H M12x35 - 8.8 Z, filet / 30 mm Болт H M12 x 35 - 8.8 Z резьба 30 мм
23	6	VI 34 01	Vis H M22x40 - 8.8 Z, filet / 25 mm Болт H M22x40 резьба/25 Z 8.8
24	2	VI 35 06	Vis H M24x120 - 8.8 Z, filet / 54 mm Болт H M8 x 20 - 8.8 Z
25	2	VI 47 03	Vis H M30x130 Filt. total Z 10.9 Болт H M30 x 130 - 10.9 Z, Резьба полная
26	2	VI 48 28	Vis CHc M5x50 8.8 Pas80 Болт CHc M5 x 50 - 8.8
27	2	VI 48 32	Vis CHc M5x20 8.8 Pas80 Болт CHc M5 x 20 - 8.8
28	1	VJ 320	Ecrou frein std H M 8 - pas 125 Гайка с нейлостопором H M8 шаг 125
29	1	VJ 322	Ecrou frein std H M 12 - pas 175 Гайка с нейлостопоромная MH M 12 шаг 175
30	2	VJ 331	Ecrou frein std H M 24 - pas 300 Гайка с нейлостопором H M24 шаг 300
31	1	VJ 335	Ecrou frein std H M 30 - pas 200 Гайка с нейлостопором H M 30 шаг 200
32	4	VJ 339	Ecrou frein std H M 5 - pas 80 Гайка с нейлостопором станд. M5
33	2	VJ 626	Ecrou std H M30 - pas 350 Noir Гайка H M30 шаг 350 вороненная
34	1	VL 001	Goupille "Beta" - 3, Z Шплинт "Бета" ? 3
35	2	VL 101	Goupille Clips O6 Шплинт с пружин.кольцом O 6
36	1	VL 214	Goupille elastique epaisse - 6x40 mm Шплинт пружинный толстый 6x40мм
37	2	VL 414	Goupille fendue V 6x50 Шплинт разводной - 6 x 50 мм
38	4	VL 415	Goupille fendue V 6x60 Шплинт разводной - 6 x 60 мм

05-Apr-07

RA 90 025 (2/4)

Retournement SPML9-SPMLW9 Std

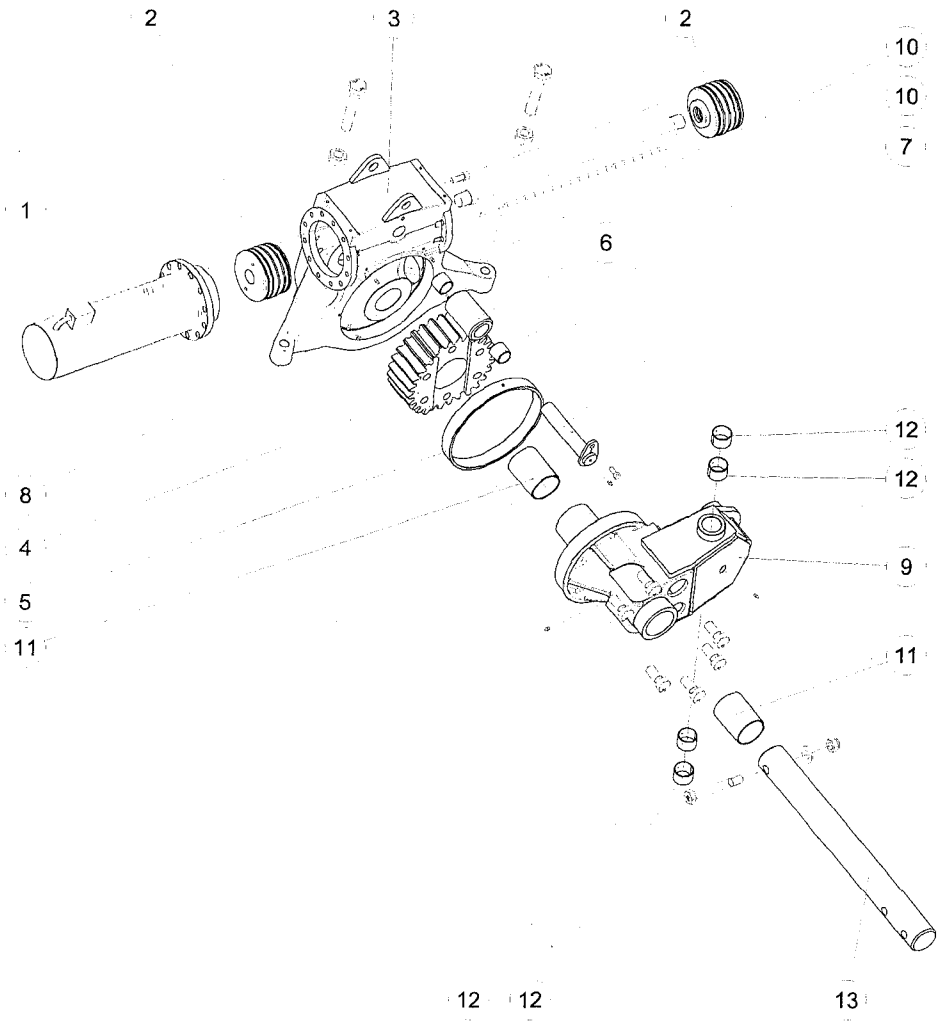

Retournement SPML9-SPMLW9 Std

Справка	Количество	№ по каталогу	Наименование
-	1	1 212 149	Kit Hyd. N°60, Retournement + Roue SP9 Гидр.комплект N°60 Переворот+ Колесо SP9
1	2	1 223 116	Verin SP - 12 trous, O 150, lg. : 570 mm ГИДРОЦИЛИНДР SP 12 отверстий , дл.570 O 150
2	2	1 223 117	Piston retournement SP NM - Larg:107 mm, Ш150 mm ПОРШЕНЬ SP NM ширина 107 мм O 150
3	1	1 223 152 U	Boitier de retournement SP КОРОБКА переворачивания SP (NM с 05/2000)
4	1	1 223 155	Pignon SP NM (05/2000) - larg. : 133 mm Шестерня SP Дл.133 мм (НМ с 05/2000)
5	1	1 223 156	Bague plastique pignon SP NM (05/2000) Втулка пластмассовая шестерни SP (NM с 05/2000)
6	1	1 223 157	Galet de guidage de crémaillire SP9 NM (05/2000) Ролик направляющий рейки (NM с 05/2000)
7	1	1 223 158	Axe du galet Av. train SP Ось ролика /передок SP
8	1	1 223 194	Rondelle spiciale, Appui INT du boitier, Ш85.5x160 йр: 2 mm Прокладка специальная O 85,5x160x2 мм
9	1	1 223 401	Support pignon SPML9 Держатель шестерни SPML
10	2	1 291 306	Bague composite O40X48 Lg=40 ВТУЛКА композит 40x48 дл.40
11	2	122 231	Bague plastique - Ш 93 x 86, lg. : 120 mm Втулка пластмассовая D93x86 Дл.120 / держателя шестерни
12	4	122 246	Bague bronze (BRM80) - O50x55, lg. : 40 mm Втулка бронзовая 50x55 дл. 40мм
13	1	122 251	Fusee Av. du berceau SP9 - O 85, lg. : 790 mm Цапфа передняя качающейся плиты SP9 O 85 дл 790мм

Retournement SPML9-SPMLW9 Std

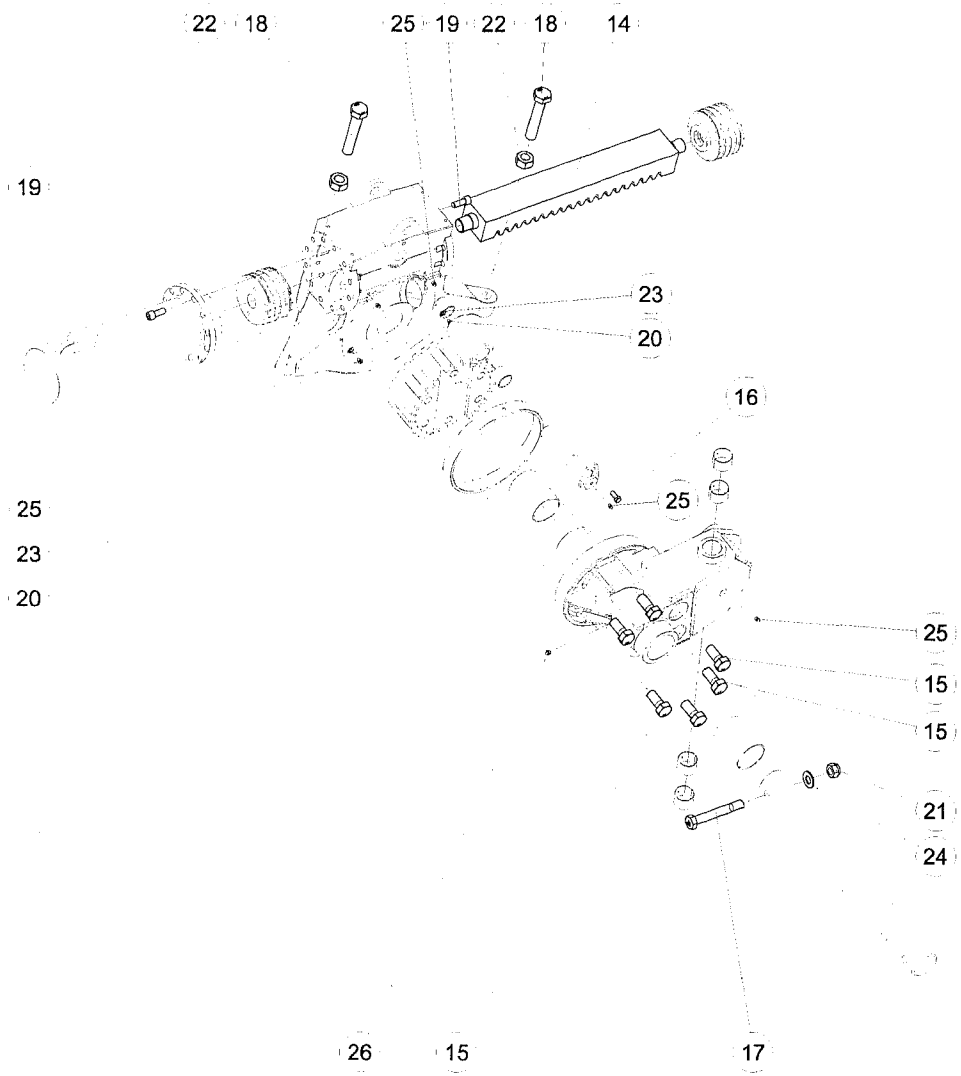

Retournement SPML9-SPMLW9 Std

Справка	Количество	№ по каталогу	Наименование
14	1	122 256	Cremaillere SP - larg. : 100 mm Рейка SP ширина 100 мм
15	6	122 265	Vis H M27x60 pas fin ; brute ; 10.9 Болт H M27x60 мелкий шаг Z 10.9
16	1	VI 24 33	Vis H conique M12x22 lg. : 36 Болт H конический M12x22 дл.36
17	1	VI 35 15	Vis H M24x170 - 10.9 Z, filet / 36 mm Болт H M24x170 резьба/36 Z 10.9
18	2	VI 47 01	Vis H M30x160 Filt. total Z 10.9 Болт H M30x160 полностью с резьбой Z 10.9
19	24	VI 48 24	Vis CHc M16x40 8.8 Pas200 Болт CHc M16x40 8.8 Шаг 200
20	2	VI 49 02	Vis FHc M8x12 Pas125 Болт FHc M8x12 10.9 Z шаг 125
21	1	VJ 331	Ecrou frein std H M 24 - pas 300 Гайка с нейлостопором H M24 шаг 300
22	2	VJ 626	Ecrou std H M30 - pas 350 Noir Гайка H M30 шаг 350 вороненная
23	2	VK 502	Rondelle plate moyenne M 8 U Прокладка плоская средняя M 8 U
24	1	VK 510	Rondelle plate moyenne M 24 U Прокладка плоская средняя M24U
25	4	VM 201	Graisseur droit - M8, pas125 Смазчик прямой M8 шаг 125
26	1	VM 205	Graisseur droit - M10, pas150 Смазчик прямой - O 10 мм, шаг 1.50

Deport SPML9 Hyd. Indep.

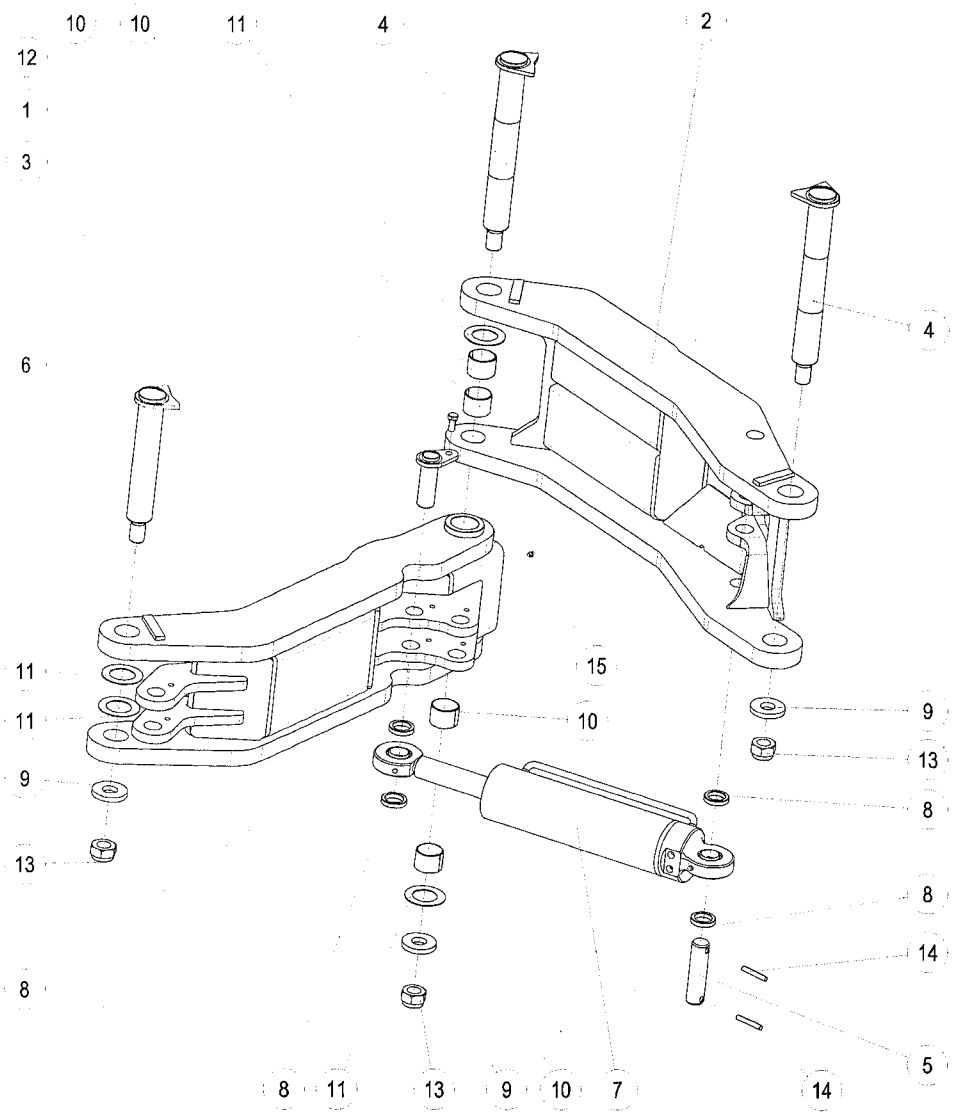

RB 420 901 (1/1)

03-Apr-07

Deport SPML9 Hyd. Indep.

Справка	Количество	№ по каталогу	Наименование
1	1	1 122 732	Axe bras de devers R7 (Ш35 Lg:114) Палец тяги продольного выравнивания R7-R71
2	1	1 223 402	Bras de deport interieur / SPML9 Рычаг бокового смещения SPML9 сварной внутренний
3	1	1 223 403	Bras de deport exterieur / SPLM9 Рычаг бокового смещения SPML9 сварной внешний
4	2	1 223 405	Axe soude de bras int deport SPML9 Палец рычага бокового смещения SPML9
5	1	1 223 406	Axe Av de verin de deport SPML9 Палец передний гидроцилиндра бокового смещения SPML9
6	1	1 223 407	Axe soude de bras ext. deport SPML9 Палец рычага бокового смещения SPML9 внешнего
7	1	1 223 408	Verin deport SPML9 Ш100x45 Course 300 Гидроцилиндр бокового смещения SPML9 100x45 C 300
8	4	1 234 112	Bague sur pont cental SPERW7 Втулка промежуточная SPERW7-PSPW9 - O 50 x 35, толщ. : 10 мм
9	3	122 106	Rondelle plate speciale 30.5X70x10 Шайба плоская специальная 30.5x70x10
10	4	122 246	Bague bronze (BRM80) - O50x55, lg. : 40 mm Втулка бронзовая 50x55 дл. 40мм
11	4	122 295	Rondelle plate speciale 50.5x82x2 Шайба плоская специальная 50.5x82x2
12	1	VI 24 33	Vis H conique M12x22 lg. : 36 Болт Н конический M12x22 дл.36
13	3	VJ 335	Ecrou frein std H M 30 - pas 200 Гайка с нейлостопором Н M 30 шаг 200
14	2	VL 225	Goupille elastique epaisse - 10x60 mm Шплинт пружинный толстый - 10 x 60 мм
15	1	VM 201	Graisseur droit - M8, pas125 Смазчик прямой M8 шаг 125

03-Apr-07

RB 420 901 (1/1)

Муфта разрывнювтычн.1/2" с клапаном

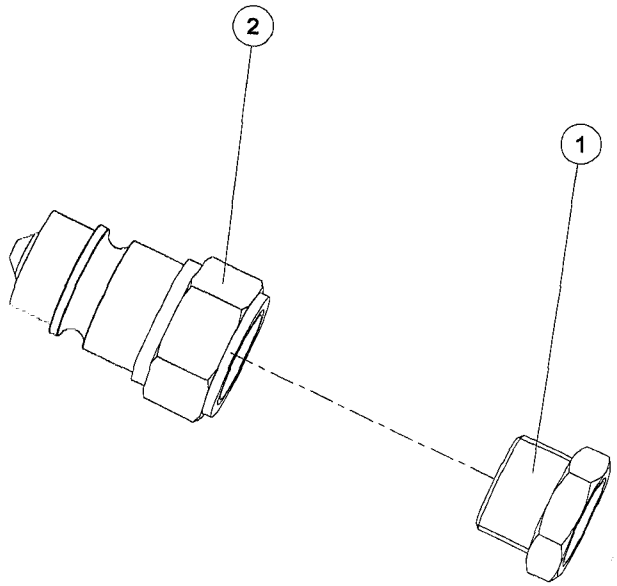

RA 92 (1/1)

20-Sep-04

Муфта разрывнювтычн.1/2" с клапаном

Справка	Количество	№ по каталогу	Наименование
1	1	1 116 538	Переходник с наружн. резьбой 1/2СО+с внутрен.18FVA
2	1	1 122 345	Разрывная муфта втычная 1/2 шарик.

RA 92 (1/1)

20-Sep-04

Barre de stab. SPML9 1000 (1+6) 4557mm

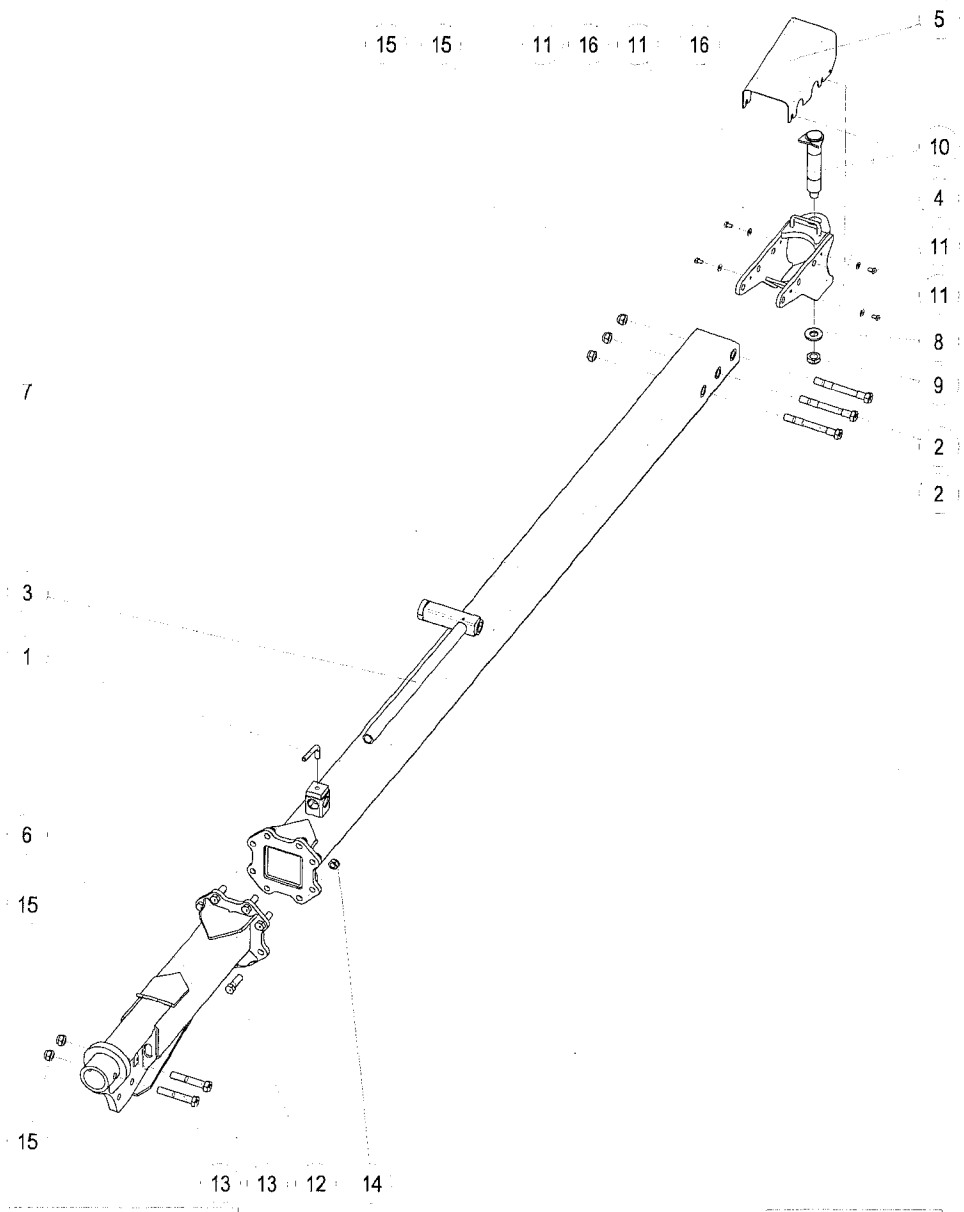

RA 92 (1/1) 20-Sep-04

Barre de stab. SPML9 1000 (1+6) 4557mm

Справка	Количество	№ по каталогу	Наименование
1	1	1 112 424	Poignee de blocage de bequille M16 Ручка блокировки ножки
2	3	1 118 357	Vis H M24x210 - 10.9 Z, filet / 36 mm Болт H M24x210 10.9 Z Резьба/36
3	1	1 212 166	Cle 36 - 46 pour Semi-Portee Ключ 36-46 для полунавесн.плугов
4	1	1 212 410	Articulation AR de barre de stab SPML9 Шарнирное соединение заднее SPML
5	1	1 212 411	Carter AR / Barre de stab SPML9 Картер задний/ стабилизационная балка SPML9
6	1	1 212 421	Barre de stab AV M22 (l = 1100) SPML9 Балка стабилизационная сварная передняя 1100
7	1	1 212 424	Barre de stab AR SPML9 M22 7 corps 100 (l = 3458) Балка стабилизационная сварная задняя 3458
8	1	1 233 264	Rondelle plate speciale - O30.5x65, ep. : 7 mm Шайба специальная плоская - O 30.5 x 65, толщ. : 7 мм
9	1	1 233 267	Ecrou frein usine H M30, pas 2.00 ep. : 20 mm Гайка с нейлостопором H M30, толщ. : 20 мм шаг 2.00, с мех.обр
10	1	1 292 308	Axe AR soude de bras de roue SPML9 Задний палец стоыйки колеса SPML9
11	4	VI 29 02	Vis H M12x20 - 8.8 Z, filet / 20 mm Болт H M12x20
12	8	VI 34 05	Vis H M22x70 - 8.8 Z, filet / 50 mm Болт H M22x70 8.8 Z
13	2	VI 35 08	Vis H M24x140 - 8.8 Z, filet / 60 mm Болт H M24x140 резьба/ 60 Z 8.8
14	8	VJ 329	Ecrou frein std H M 22 - pas 250 Гайка с нейлостопором H M22 шаг 250
15	5	VJ 331	Ecrou frein std H M 24 - pas 300 Гайка с нейлостопором H M24 шаг 300
16	4	VK 504	Rondelle plate moyenne MU12 Прокладка плоская средняя MU12

SPMLB9 7/1000 (AV + 0)

Наименование
Bague Ar / bras mec. R7 Lg:13 Втулка задняя тяги R7 Дл.:13
Bloc AV soude / SPML9 (100/114) Передний кессон рамы SPML9 сварной
Caisson AR soude SPML9 ; 6 corps 100 Кессон рамы задний SPML9 6/100 сварной
Plaque de fermeture AV SPER8 Крышка кессона передняя SPER8
Douille de rallonge AV double Втулка дополнительной секции передняя
Rampe d'eclairage (fil 11 metres) Рампа освещения
Rondelle plate speciale - O50x70x1 Прокладка специальная 50x70x1
Joint torique - O50x2,5 Уплотнительное кольцо - O50x2,5
Vis de rampe d'eclairage M22x90 Болт специальный крепления рампы освещения SP
Support du verin de commande SPW9 Супорт гидроцилиндра SPW9
Plaque de fixation du support Пластина крепления супорта гидроцилиндра
Axe Ar. du Verin de CDE Палец задний гидроцилиндра SPW9
Bras de reglage de roue SPML9 Рычаг регулировки колеса в сборе
Bague bronze (BRM80) - O50x55, lg. : 40 mm Втулка бронзовая 50x55 дл. 40мм
Adhesif 25km/h, O200mm Наклейка 25 Км/час круглая O 200мм
Vis H conique M12x22 lg. : 36 Болт H конический M12x22 дл. 36
Vis H M22x40 - 8.8 Z, filet / 25 mm Болт H M22x40 резьба/25 Z 8.8
Vis H M22x70 - 8.8 Z, filet / 34 mm Болт H M22 x 70 - 8.8 Z, Резьба / 34 мм
Vis H M24x250 - 10.9 Z, filet / 36 mm Болт H M24x250 10.9 Z
Ecrou frein std H M 22 - pas 250 Гайка с нейлостопором H M22 шаг 2,50
Ecrou frein std H M 24 - pas 300 Гайка с нейлостопором H M24 шаг 3,00
Ecrou frein std H M 30 - pas 200 Гайка с нейлостопором H M 30 шаг 200
Goupille "Beta" - 3, Z Шплинт "Бета" ? 3
Graisseur droit - M8, pas125 Смазчик прямой M8 шаг 125

RE

RF 29 151 (1/1)

№ по каталогу	Наименование	Количество	Позиция
12P13	Chape pivotante roue Av. double SPL9 Поворотная обойма двойного колеса SPL9	2	2
12P13	Axe d'orientation roue Av. double - O40, lg. : 360 mm, pas 2,00 Ось поворота сгиопта двойного колеса - O 40, дл. : 360 мм, шаг 2,00	3	3
12P13	Montant de roue Av. double SPL9 Ht 160-170 Стойка колеса SPL9 Выс. 160-170	4	4
12P13	Bague composite O40X48 Lg=40 ВТУЛКА композит 40x48 дл.40	6	5
12P13	Support de roue RAD-VL SPHR8 Кронштейн колеса RAD-VL	9	6
12P13	Rondelle plate speciale 30.5X70x10 Шайба плоская специальная 30.5x70x10	9	7
12P13	Broche de reglage de roue de terrage - O20, lg. : 110 mm Регулировочный штифт колеса Quick SP	1	8
VI 34	Roue complete - 700 x 12, 5 trous Колесо в сборе 700x12 5отв.	1	9
VJ 32	Vis H M22x70 - 8.8 Z, filet / 34 mm Болт H M22 x 70 - 8.8 Z, Резьба / 34 мм	2	10
VJ 32	Ecrou frein std H M 22 - pas 250 Гайка с нейлостопором H M22 шаг 250	2	11
VL 10	Ecrou frein std H M 30 - pas 200 Гайка с нейлостопором H M 30 шаг 200	12	12
VM 2	Goupille Clips O6 Шплинт с пружин.кольцом O 6	12	13
	Graisseur droit - M8, pas125 Смазчик прямой M8 шаг 125	1	14

Duée AD-SPML9 700x12 160-170

Delta Passion

Caisson SPMLB9 7/1000 (Av + 6)

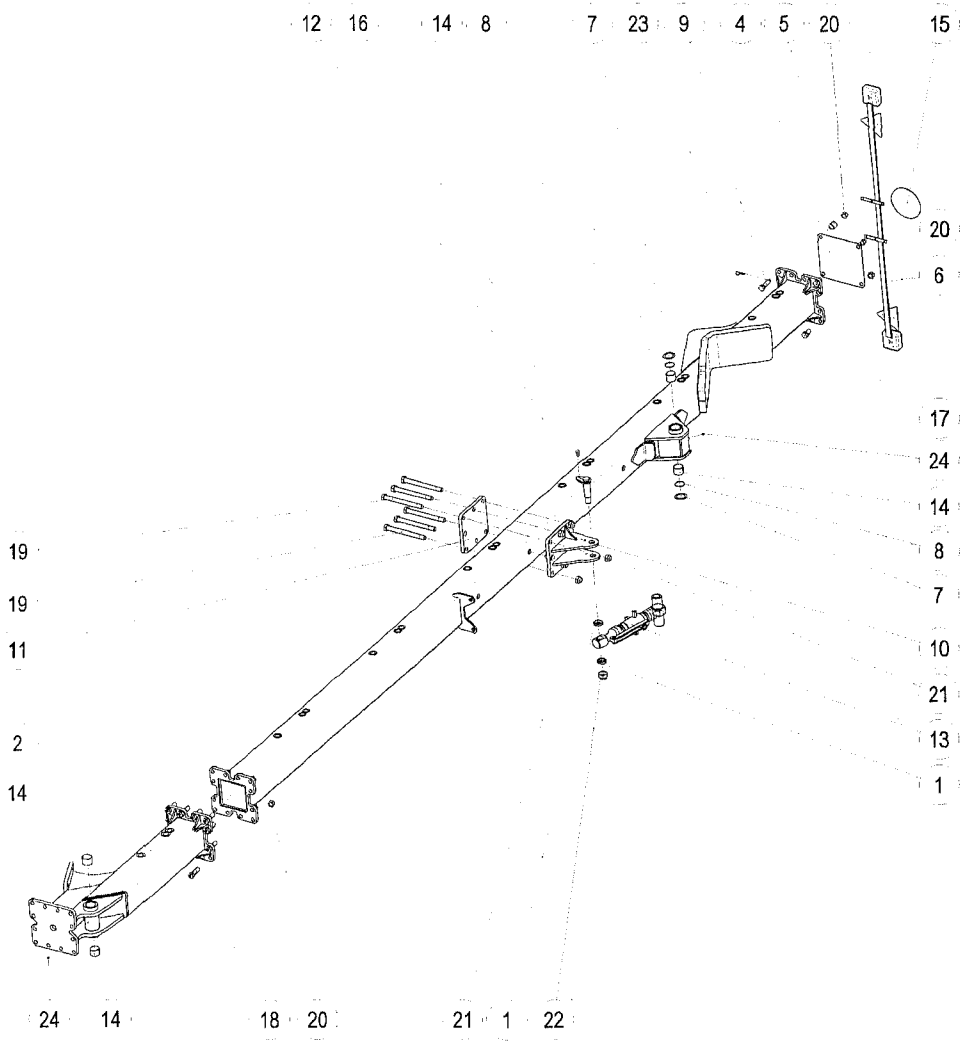

Caisson SPMLB9 7/1000 (Av + 6)

Справка	Количество	№ по каталогу	Наименование
1	2	1 116 217	Bague Ar / bras mec. R7 Lg:13 Втулка задняя тяги R7 Дл.:13
2	1	1 212 401	Bloc AV soude / SPML9 (100/114) Передний кессон рамы SPML9 сварной
3	1	1 212 404	Caisson AR soude SPML9 ; 6 corps 100 Кессон рамы задний SPML9 6/100 сварной
4	1	1 214 130	Plaque de fermeture AV SPER8 Крышка кессона передняя SPER8
5	2	1 215 150	Douille de rallonge AV double Втулка дополнительной секции передняя двойная
6	1	1 221 216	Rampe d'eclairage (fil 11 metres) Рампа освещения
7	2	1 233 269	Rondelle plate speciale - O50x70x1 Прокладка специальная 50x70x1 оцинкованая
8	2	1 233 271	Joint torique - O50x2.5 Уплотнительное кольцо - O50x2,5 SPER8-VL
9	2	1 291 156	Vis de rampe d'eclairage M22x90 Болт специальный крепления рампы освещения SP H M22
10	1	1 292 201	Support du verin de commande SPW9 Супорт гидроцилиндра SPW9
11	1	1 292 202	Plaque de fixation du support Пластина крепления супорта гидроцилиндра
12	1	1 292 204	Axe Ar. du Verin de CDE Палец задний гидроцилиндра SPW9
13	1	1 292 316	Bras de reglage de roue SPML9 monte Рычаг регулировки колеса в сборе
14	6	122 246	Bague bronze (BRM80) - O50x55, lg. : 40 mm Втулка бронзовая 50x55 дл. 40мм
15	1	UI 141	Adhesif 25km/h, O200mm Наклейка 25 Км/час круглая O 200 мм
16	1	VI 24 33	Vis H conique M12x22 lg. : 36 Болт H конический M12x22 дл.36
17	2	VI 34 01	Vis H M22x40 - 8.8 Z, filet / 25 mm Болт H M22x40 резьба/25 Z 8.8
18	12	VI 34 13	Vis H M22x70 - 8.8 Z, filet / 34 mm Болт H M22 x 70 - 8.8 Z, Резьба / 34 мм
19	6	VI 35 33	Vis H M24x250 - 10.9 Z, filet / 36 mm Болт H M24x250 10.9 Z
20	16	VJ 329	Ecrou frein std H M 22 - pas 250 Гайка с нейлостопором H M22 шаг 250
21	6	VJ 331	Ecrou frein std H M 24 - pas 300 Гайка с нейлостопором H M24 шаг 300
22	1	VJ 335	Ecrou frein std H M 30 - pas 200 Гайка с нейлостопором H M 30 шаг 200
23	2	VL 001	Goupille "Beta" - 3, Z Шплинт "Бета" ? 3
24	2	VM 201	Graisseur droit - M8, pas125 Смазчик прямой M8 шаг 125

Rallonge Av-Ar SPMLB9 1000 5angles

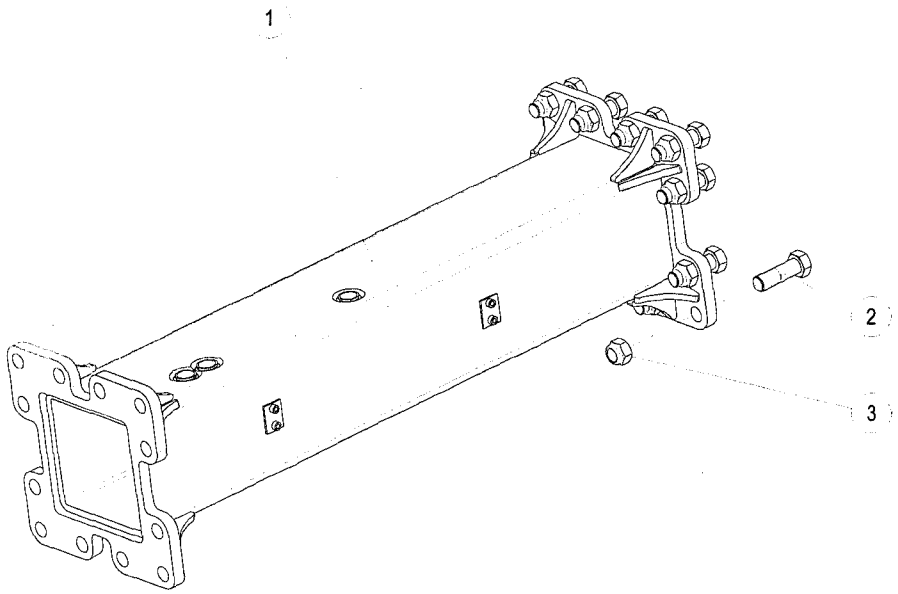

RB 261 721 (1/1)

04-Apr-07

Rallonge Av-Ar SPMLB9 1000 5angles

Справка	Количество	№ по каталогу	Наименование
1	1	1 212 405	Rallonge soudee SPML9 - 100 Дополнительная секция кессона рамы SPML 1000
2	12	VI 34 13	Vis H M22x70 - 8.8 Z, filet / 34 mm Болт H M22 x 70 - 8.8 Z, Резьба / 34 мм
3	12	VJ 329	Ecrou frein std H M 22 - pas 250 Гайка с нейлостопором H M22 шаг 250

04-Apr-07

RB 261 721 (1/1)

Roue 1115 16.0/70-20 SPML9-SPMLW9

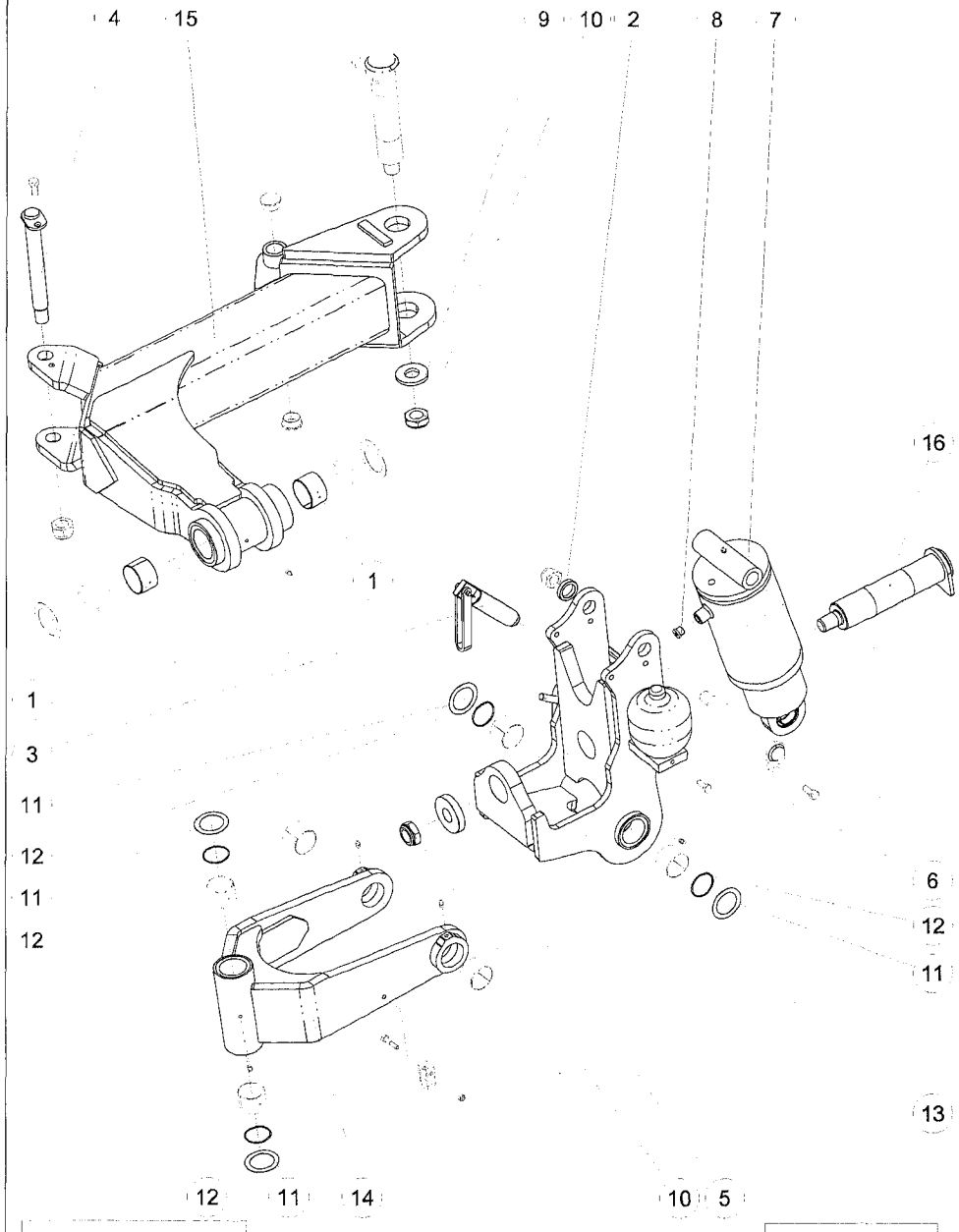

04-Apr-07 RB 261 721 (1/1)

Roue 1115 16.0/70-20 SPML9-SPMLW9

Справка	Количество	№ по каталогу	Наименование
1	2	1 116 224	Bague bronze (BRM80) - O60x65, lg. : 40 mm Втулка бронзовая 50x55 дл. 40мм
2	1	1 116 624	Bague Ar / verin Cde RW4 - Lg:10mm Задняя втулка гидроцилиндра RW4 - Дл.:10
3	1	1 122 868	Vis de reglage d'inclinaison M36 L = 190 Болт регулировки наклона M36x400 NM
4	1	1 213 116	Axe reglage sabot SPERW7 soudй Регулировочный палец суппорта стойки SPERW7
5	1	1 231 149	Rondelle de cardan D30.5x80x15 Шайба кардана SPF9-SPL9 - O 30.5 x 80, толщ. : 15 мм
6	1	1 233 105	Accumulateur 0.75 l. tare 90 bars Гидропневмоаккумулятор 0.75 л. на 90 атм
7	1	1 233 209	Verin de pont SPER7 O125 EAF:363 C125 Гидроцилиндр несущей тележки SPERW7 в сборе - SE, O 125, C. : 125 мм
8	1	1 233 216	Bouchon male 3/8 Co
9	1	1 233 264	Rondelle plate speciale - O30.5x65, ep. : 7 mm Шайба специальная плоская - O 30.5 x 65, толщ. : 7 мм
10	2	1 233 267	Ecrou frein usine H M30, pas 2.00 ep. : 20 mm Гайка с нейлостопором H M30, толщ. : 20 мм шаг 2.00, с мех.обр
11	4	1 233 269	Rondelle plate speciale - O50x70x1 Прокладка специальная 50x70x1 оцинкованая
12	4	1 233 271	Joint torique - O50x2.5 Уплотнительное кольцо - O50x2,5 SPER8-VL
13	1	1 292 302	Bati central / roue SPML9 Рама центральная сварная/колесо SPML9
14	1	1 292 303	Berceau / Roue SPML9 Плита колеса SPML9
15	1	1 292 304	Bras de roue SPML9 Стойка колеса SPML9
16	1	1 292 307	Axe de pivot soudй / Berceau SPML9 Палец поворотный плиты SPML9

Roue 1115 16.0/70-20 SPML9-SPMLW9

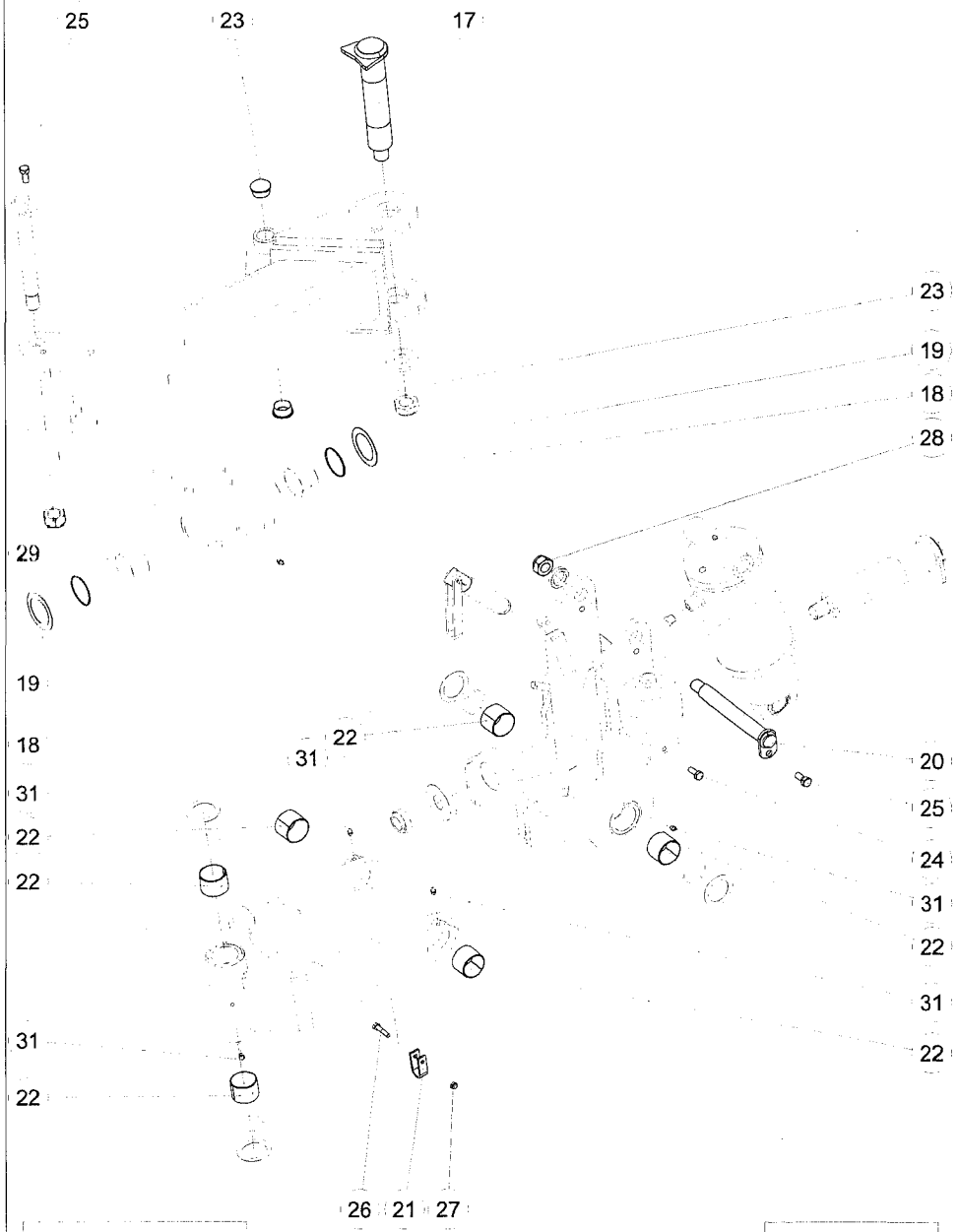

Roue 1115 16.0/70-20 SPML9-SPMLW9

Справка	Количество	№ по каталогу	Наименование
17	1	1 292 308	Axe AR soude de bras de roue SPML9 Задний палец стоыйки колеса SPML9
18	2	1 292 310	Joint torique 60x2,5 SPML9 Уплотнительное кольцо 60x2,5 SPML9
19	2	1 292 311	Rondelle butйe 60x85x1 Zingйe Шайба упорная 60x85x1 оцинкованная
20	1	1 292 320	Axe sup soudй du verin de relevage / SPML9 Палец верхний гидроцилиндра подъема
21	1	1 292 339	Cavalier de flexible roue SPML9
22	6	122 246	Bague bronze (BRM80) - O50x55, lg. : 40 mm Втулка бронзовая 50x55 дл. 40мм
23	2	325 309	Bouchon plastique GPN 350 I 45 Пробка пластиковая круглая внутр. диам. 35
24	1	VI 21 05	Vis H M10x25 Bout cuvette Болт H M10 x 25 - конец с выемкой
25	2	VI 24 33	Vis H conique M12x22 lg. : 36 Болт H конический M12x22 дл.36
26	1	VI 27 08	Vis H M8x40 - 8.8 Z, filet / 22 mm Болт H M8 x 40 - 8.8 Z
27	1	VJ 320	Ecrou frein std H M 8 - pas 125 Гайка с нейлостопором H M8 шаг 125
28	1	VJ 331	Ecrou frein std H M 24 - pas 300 Гайка с нейлостопором H M24 шаг 300
29	1	VJ 333	Ecrou frein std H M 27 - pas 200 Гайка с нейлостопором H M27x200
30	1	VL 107	Goupille "Clips-Tube" - 6, Z Шплинт "Clips-Tube" - 6, Z
31	5	VM 201	Graisseur droit - M8, pas125 Смазчик прямой M8 шаг 125

Roue 1115 16.0/70-20 SPML9-SPMLW9

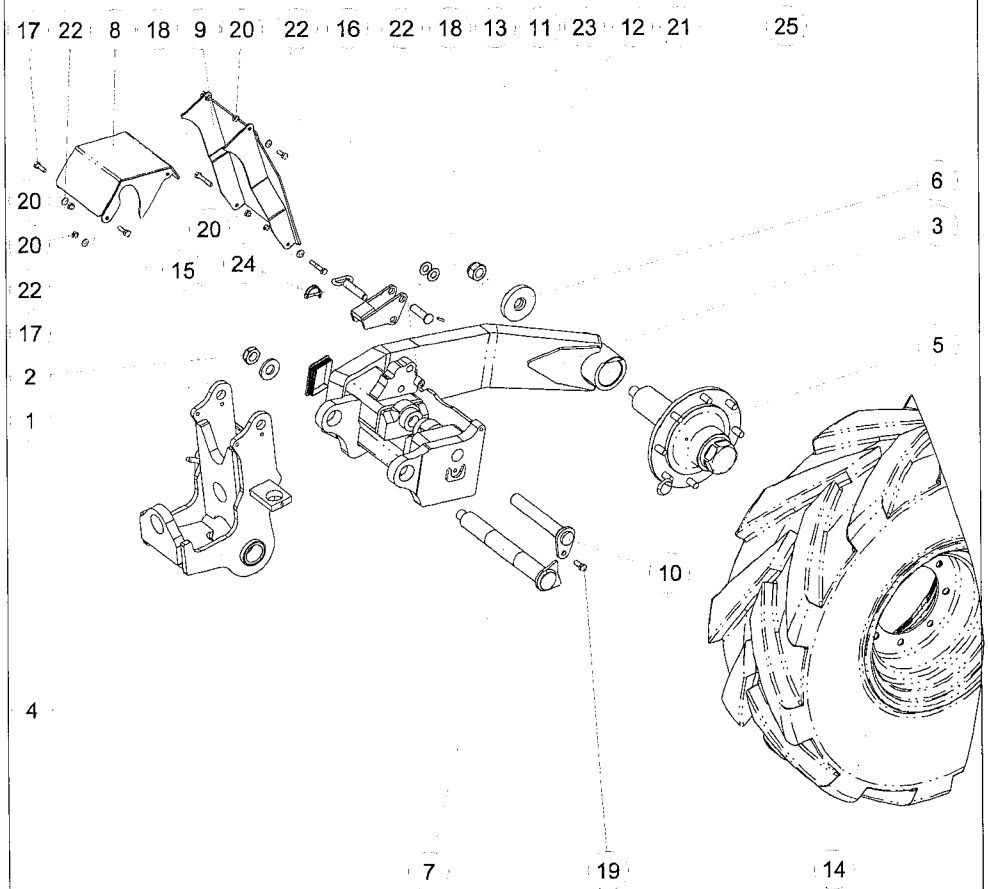

05-Apr-07 RB 61 501 (2/3)

Roue 1115 16.0/70-20 SPML9-SPMLW9

Справка	Количество	№ по каталогу	Наименование
1	1	1 233 264	Rondelle plate speciale - O30.5x65, ep. : 7 mm Шайба специальная плоская - O 30.5 x 65, толщ. : 7 мм
2	1	1 233 267	Ecrou frein usine H M30, pas 2.00 ep. : 20 mm Гайка с нейлостопором H M30, толщ. : 20 мм шаг 2.00, с мех.обр
3	1	1 292 301	Montant de roue SPML9 Стойка колеса SPML9 сварная
4	1	1 292 302	Bati central / roue SPML9 Рама центральная сварная/колесо SPML9
5	1	1 292 306	Moyeu complet SPML9 8 trous Ступица колеса 8 отв 90
6	1	1 292 309	Rondelle de serrage / Moyeu SPML9 Фиксирующая шайба/ступица
7	1	1 292 312	Axe soude de montant de roue SPML9 Палец стойки колеса SPML9
8	1	1 292 314	Carter de verin / Roue SPML9 Защитный кожух гидроцилиндра/ колесо SPML9
9	1	1 292 315	Carter AR / Roue SPML9 Кожух задний/колесо SPML9
10	1	1 292 319	Axe Inf soude du verin de relevage / SPML9 Палец нижний гидроцилиндра подъема
11	1	1 292 336	Butee de transport / Roue SPML9 Упор транспортный SPML9 сварной
12	1	1 292 337	Axe de butee de transport / Roue SPML9 Палец транспортного упора SPML9
13	1	1 292 338	Broche de transp soudee / Roue SPML9 Транспортный штифт SPML9
14	1	198 734	Roue complete - 16.0/70-20, Ш 1115 mm, 8 trous, crampons Колесо в сборе 16.0/70-20 8отв.
15	1	325 312	Bouchon plastique Tube 100x100 ep5 Пробка пластиковая круглая 100x100
16	2	VI 28 03	Vis H M10x25 - 8.8 Z, filet / 25 mm Болт H M10 x 25 - 8.8 Z
17	2	VI 28 05	Vis H M10x35 - 8.8 Z, filet / 26 mm Болт H M10 x 35 - 8.8 Z резьба 26мм
18	2	VI 28 12	Vis H M10x60 - 8.8 Z, filet / 26 mm Болт H M10 x 60 - 8.8 Z
19	1	VI 29 04	Vis H M12x30 - 8.8 Z, filet / 30 mm Болт H M12x30 резьба/30 Z 8.8
20	6	VJ 321	Ecrou frein std H M 10 - pas 150 Гайка с нейлостопором станд. H M10 шаг 150
21	1	VJ 335	Ecrou frein std H M 30 - pas 200 Гайка с нейлостопором H M 30 шаг 200
22	5	VK 503	Rondelle plate moyenne M 10 U Прокладка плоская средняя M 10 U
23	2	VK 508	Rondelle plate moyenne M 20 U Прокладка плоская средняя M 20 U
24	1	VL 107	Goupille "Clips-Tube" - 6, Z Шплинт "Clips-Tube" - 6, Z
25	1	VL 213	Goupille elastique epaisse - 6x30 mm Шплинт пружинный толстый - 6 x 30 мм

Защита SPB9 GB 150 5 Углов

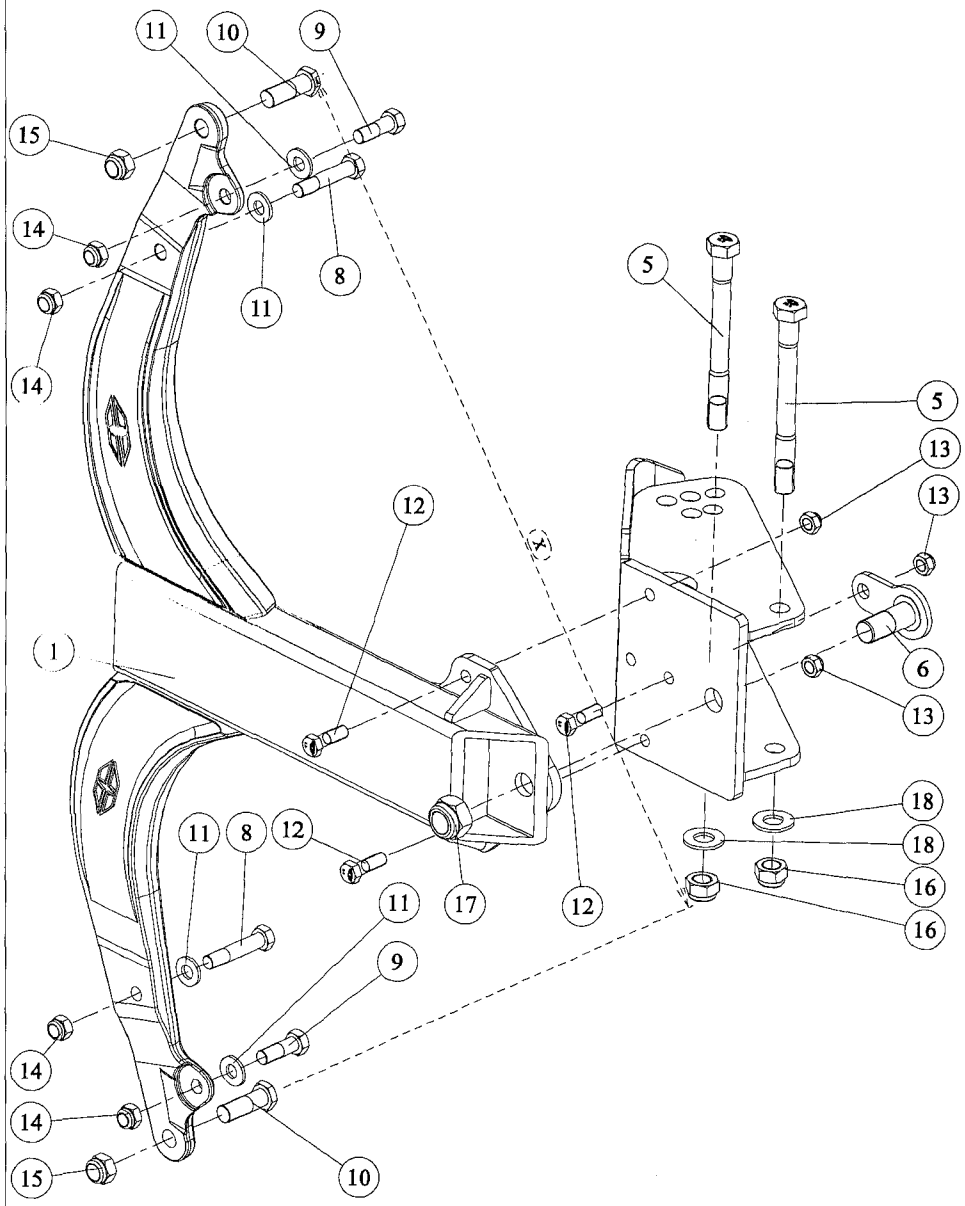

RC 32 31 (1/1)

28-Sep-04

Издание пересмотрен : 20-Jan-05

Защита SPB9 GB 150 5 Углов

Справка	Количество	№ по каталогу	Наименование
1	1	1 118 253	Грядиль RB7 160 GB Станд.
2	1	1 118 332	Грядиль RB7 150 GB Станд.
3	1	1 118 334	Грядиль GB 170 стандартный (труба дл.660 литые стяжки)
4	1	1 118 335	Грядиль RB7 180 GB Станд.
5	2	1 118 358	Болт Н М24х240 оцинков.сталь резьба/36мм В9
6	1	1 118 370	Ось поворотная передняя съемная (М30 ?45 дл.88 мм)
7	1	1 118 394	Кронштейн грядиля SP-B9 5Углов
8	2	173 365	Болт Н М27х60 мелкий шаг Z 10.9
9	2	173 366	Болт Н М27х60 мелкий шаг Z 10.9
10	2	173 367	Болт Н М27х60 мелкий шаг Z 10.9
11	4	173 368	Прокладка плоская специальная 18.5х38х4
12	3	VI 31 06	Болт Н М 16х40
13	3	VJ 324	Гайка с нейлостопором. Н М16 шаг 200
14	4	VJ 326	Гайка с нейлостопором. МН М 18 х 150
15	2	VJ 330	Гайка с нейлостопором. МН М 22 х 150
16	2	VJ 331	Гайка с нейлостопором Н М24 шаг 300
17	1	VJ 335	Гайка с нейлостопором Н М 30 шаг 200
18	2	VK 510	Прокладка плоская средняя М24U

Hauteur entre-pointes	Cote "X"
1m50	1284 mm
1m60	1384 mm
1m70	1484 mm
1m80	1584 mm

28-Sep-04

RC 32 31 (1/1)

Издание пересмотрен : 20-Jan-05

28-Sep-04
Издание пересмотрен : 20-Jan-05
RC 32 31 (1/1)

КОРПУСА B2, ОТВАЛ ВИНТОВОЙ H5

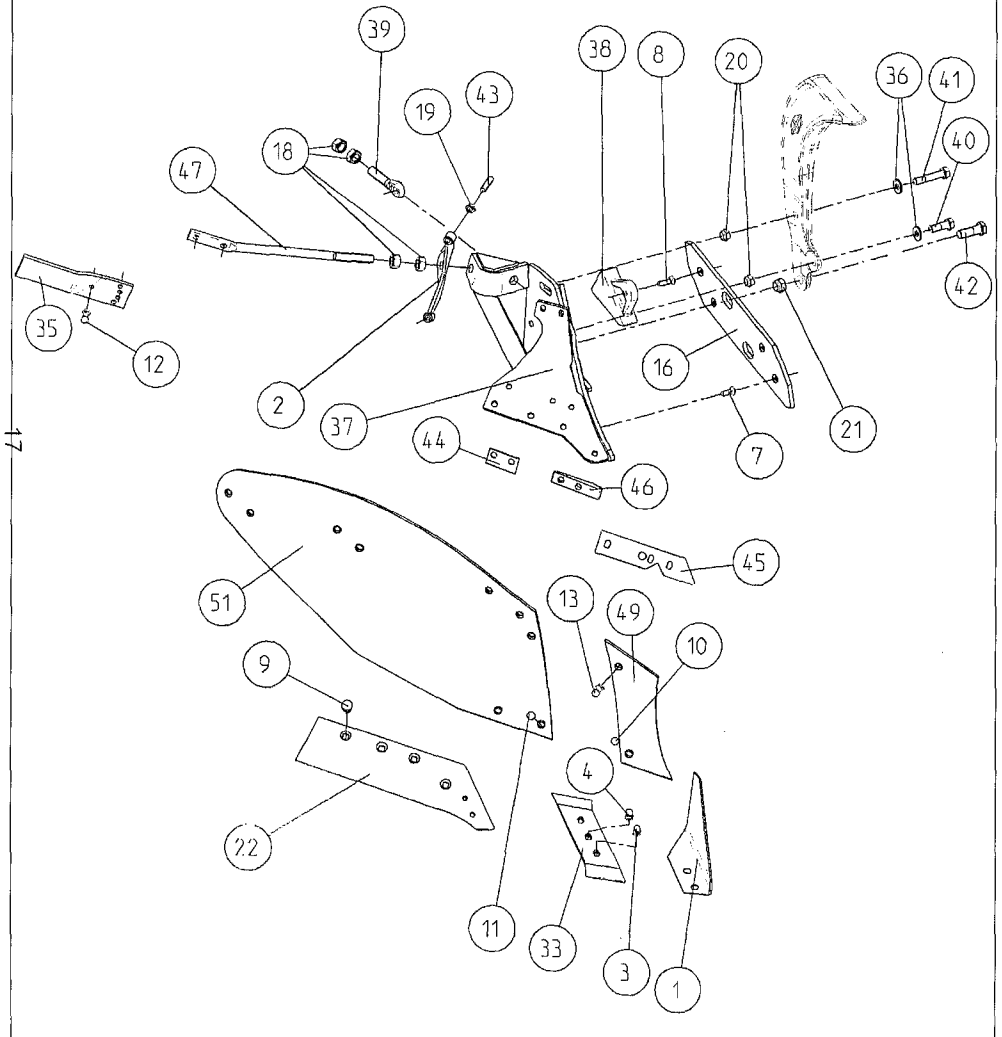

КОРПУС B2 - V H5

ОКТЯБРЬ 2000

КОРПУСА B2, ОТВАЛ ВИНТОВОЙ H5

КОРПУС B2 - V H5 ОКТЯБРЬ 2000

Поз.	Обозначение	Номера каталога Левый	Правый
1	НОЖ ПЛУЖНЫЙ ЭЛЕРОН	173 323	173 324
2	Опора отвала	172 421	
3	БОЛТ КОНИЧЕСКИЙ 1/2x39 12.9 Z НОЖ ПЛУЖНЫЙ ЭЛЕРОН	VI 11 03	
4	БОЛТ КОНИЧЕСКИЙ 1/2x35 12.9 Z	VI 11 02	
7	БОЛТ TFCC M12x35 (гайка стандартная)	VI 10 08	
8	БОЛТ TFCC M12x45 (гайка стандартная)	VI 10 10	
9	Болт TFCC M14x40	VI 14 17	
	Гайка стопор. MH 14x150	VJ 337	
10	Болт TFE M11x30	VI 12 02	
11	Болт TFE M11x35	VI 17 01	
12	Болт TFE M11x45	VI17 03	
13	Болт TFE M11x55	VI 17 04	
	Гайка стопор. H11	VJ 338	
16	КОНТРПОЛЕВАЯ ДОСКА оборотная №3 для лемеха неусиленного	173 388	
18	ГАЙКА H M22 оцинкованная	VJ 620	
19	ГАЙКА H M14	VJ 403	
20	Гайка стопор. MH M 18 x 150	VJ 326	
21	Гайка стопор. MH M 22 x 150	VJ 330	
22	ЛЕМЕХ AA B2 16" гальванообработанная сталь	173 613	173 614
33	ДОЛОТО съемное 3 отверстия	173 331	173 332
35	Удлинитель отвала	172 311	172 312
36	Прокладка плоская специальная 18.5x38x4		173 368
37	ПОЛЕВАЯ ДОСКА B2	173 385	173 386
38	НАКЛАДКА полевой доски оборотная	177 349	
39	ТЯГА РЕГУЛИРОВОЧНАЯ отвеса M22 EP16	172 350	
40	Болт H M18x54 мелкий шаг Z 10.9	173 366	
41	Болт H M18x89 мелкий шаг Z 10.9	173 365	
42	Болт H M22x65 мелкий шаг Z 10.9	173 367	
43	Болт HC M14x60	VI 50 13	
44	Полоса резиновая подкладочная	173 432	
45	Подкладка отвала H5 пластмассовая	173 396	
46	Подкладка отвала верхняя	173 430	
47	РАСПОРКА ОТВАЛА Дл. :610 M22	173 467	173 468
49	НОЖ плоский GB E5H	173 475	173 476
51	ОТВАЛ винтовой n5 цементованный- триплекс	173 435	173 436

Кронштейн предплужника стандартный (Пара)

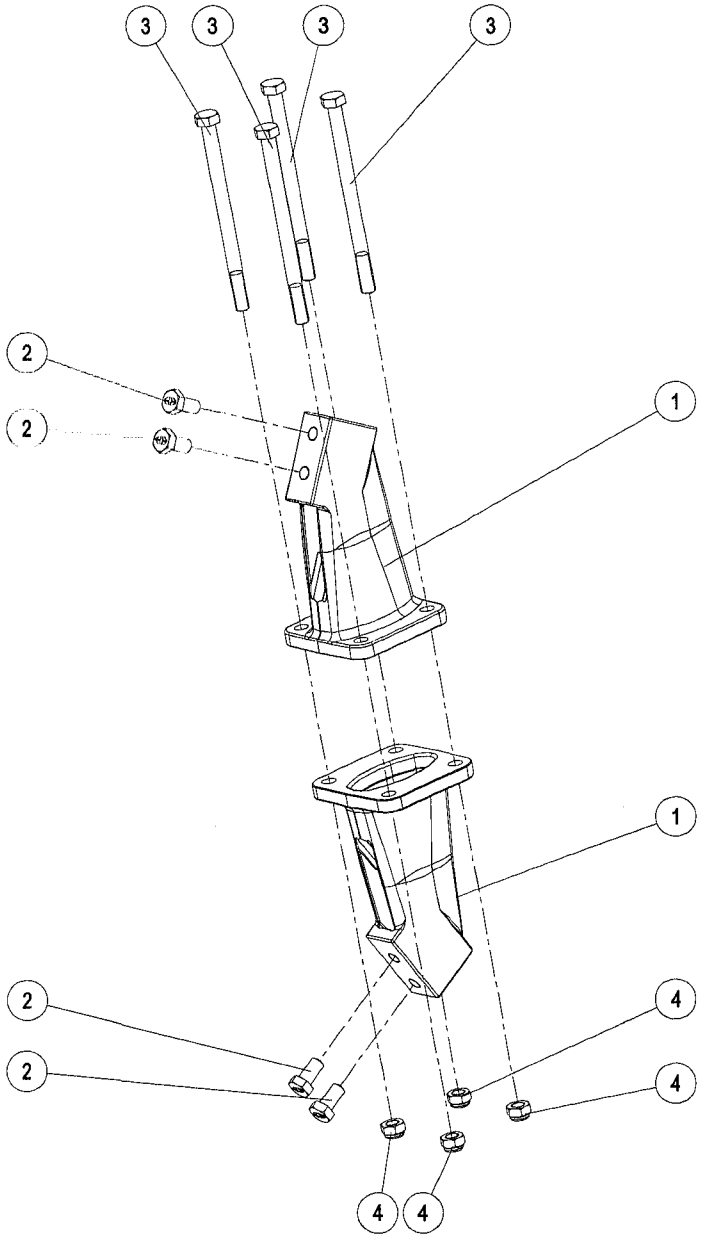

RE 12 01 (1/1)

22-Dec-05

Кронштейн предплужника стандартный (Пара)

Справка	Количество	№ по каталогу	Наименование
1	2	19 175	Опора предплужника 150
-	2	19 176	Опора предплужника 160
-	2	19 177	Опора предплужника 170
-	2	19 178	Опора предплужника 180
2	4	VI 24 01	Болт Н М22х70 конец заостренный
3	4	VI 30 17	Болт Н М14х200
4	4	VJ 323	Гайка с нейлостопором. Н М14 шаг 200

22-Dec-05

RE 12 01 (1/1)

Предплужник смешанного типа со стойкой в сборе 40 x 20 x 330 мм, стандартный

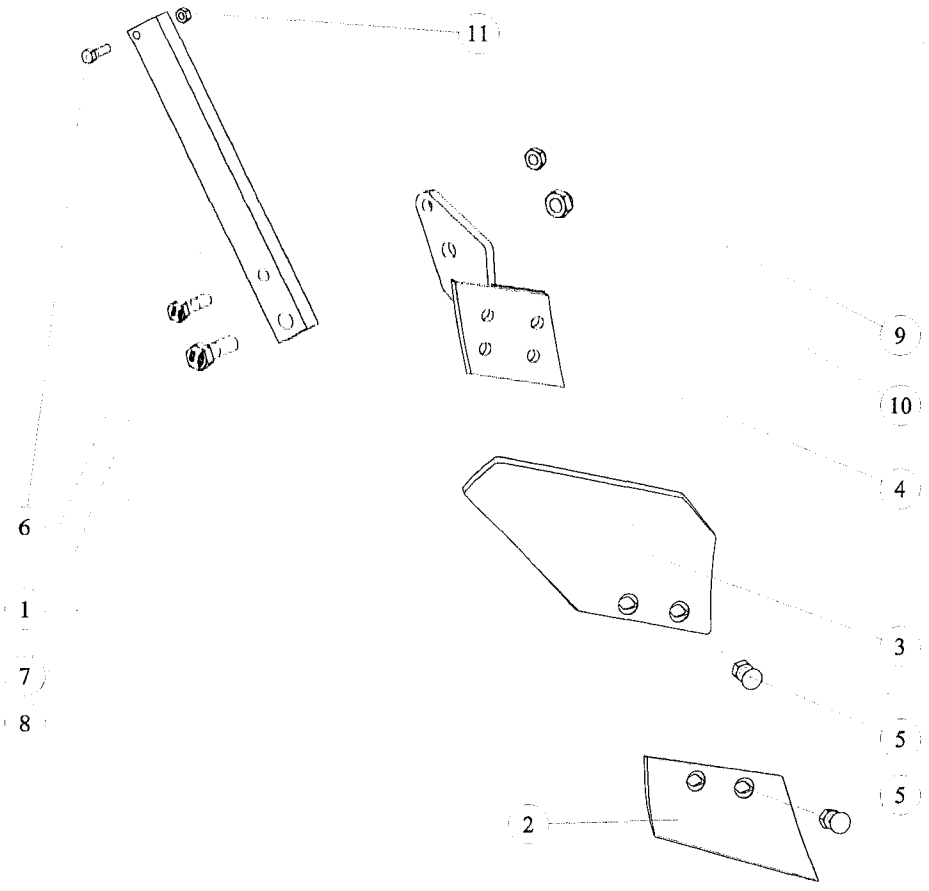

RE 5101 (1/1)

03-Oct-02

Издание пересмотрен : 15-Dec-04

Предплужник смешанного типа со стойкой в сборе 40 x 20 x 330 мм, стандартный

Справка	Наименование	№ по каталогу	
		Gauche	Droite
1	Montant de rasette std - 40x20x345 mm Стойка предплужника стандартная (40x20x330)		19 179
2	Soc de rasette Traite Лемех предплужника усиленный	19113	19114
3	Versoir de rasette mixte Отвал предплужника для разнородных работ	19171	19172
4	Assise de rasette mixte Основание предплужника стандартное	19181	19182
5	Boulon TFE M11x30 (ecrou standard) Болт TFE M11x30 (гайка стандартная M11)		VI 12 02
6	Vis H M8x30 - 8.8 Z, filet / 22 mm Болт H M8 x 30 - 8.8 Z		VI 27 06
7	Vis H M12x45 - 10.9 Z, filet / 20 mm Болт H M12x45 10.9 Z резьба 20мм		VI 29 09
8	Vis H M16x50 - 10.9 Z, filet / 30 mm Болт H M16x50 10.9 Z		VI 31 07
9	Ecrou frein std H M 12 - pas 175 Гайка с нейлостопоромная MH M 12 шаг 175		VJ 322
10	Ecrou frein std H M 16 - pas 200 Гайка с нейлостопором. H M16 шаг 200		VJ 324
11	Ecrou std H M8 - pas 125 Zingue Гайка станд. H M8 - Z		VJ 605

03-Oct-02

RE 5101 (1/1)

Издание пересмотрен : 15-Dec-04