Культивация почвы

Технология посадки

Технология уборки

Сортировка

Технология хранения

MIEDEMA SB И MH ПРИЕМНЫЕ БУНКЕРЫ

miedema
FARM MACHINERY FOR LIFE

ДВИЖИТЕЛЬ ПРОЦЕССА ХРАНЕНИЯ

Приемные бункеры Miedema являются краеугольным камнем для НАДЕЖНОСТИ хранения. Они выполняют роль буферного накопителя при очистке, а также сортировке вашей продукции. Приемные бункеры Miedema – это ваша гарантия удобной эксплуатации продукции, производительности, простоты использования и универсальности. Также очень важным моментом является заманчиво низкая стоимость эксплуатации. С целью удовлетворения запросов пользователей была проведена ИННОВАЦИЯ серии MH, а также ее младшего брата – серии SB.

ПОВЫШЕННАЯ ПРОСТОТА ИСПОЛЬЗОВАНИЯ

Бункеры серии SB и MH снабжены большим пыленепроницаемым блоком управления. Символы значительно облегчают работу. Приемные бункеры представляют собой стандартные бункеры, оборудованные проводным пультом дистанционного управления. Все механизмы оснащены функцией Старт-Контроль (Start Control). Нажатием одной кнопки осуществляется последовательный запуск всех механизмов с задержкой реле времени. Это защищает от максимальных нагрузок в электрической сети и оптимизирует производительность и бережную эксплуатацию продукта. Удобное автоматическое регулирование производительности типа SB- или MH-Control с двумя датчиками и четырьмя программами остановки позволяет получить УДОВОЛЬСТВИЕ ОТ РАБОТЫ.

ПОВЫШЕННАЯ ЭФФЕКТИВНОСТЬ

Серия MH очень удобна при использовании в качестве машины комбинированного действия: MHC (Combi). Это позволяет компании Miedema предлагать индивидуальное решение для каждого клиента с вариантами функций накопления, очистки, сортировки, проверки и транспортировки с учетом пожеланий клиента. Это обеспечивает ЭКОНОМИЧНОСТЬ агрегата MHC, который сочетает в себе все лучшие характеристики отдельных модулей компании Miedema.

MIEDEMA SB 151

Бункер SB 151 — это самый маленький бункер из всей представленной на данный момент линии, который имеет подходящие характеристики. Идеально подойдет для фермеров с ограниченной площадью земли. Бункер легко размещается за счет своего компактного размера. Более того, он может быть оборудован различными очистительными установками, разгрузочной лентой или даже горкой для направления продукции на конвейерную ленту или сортировочный блок.

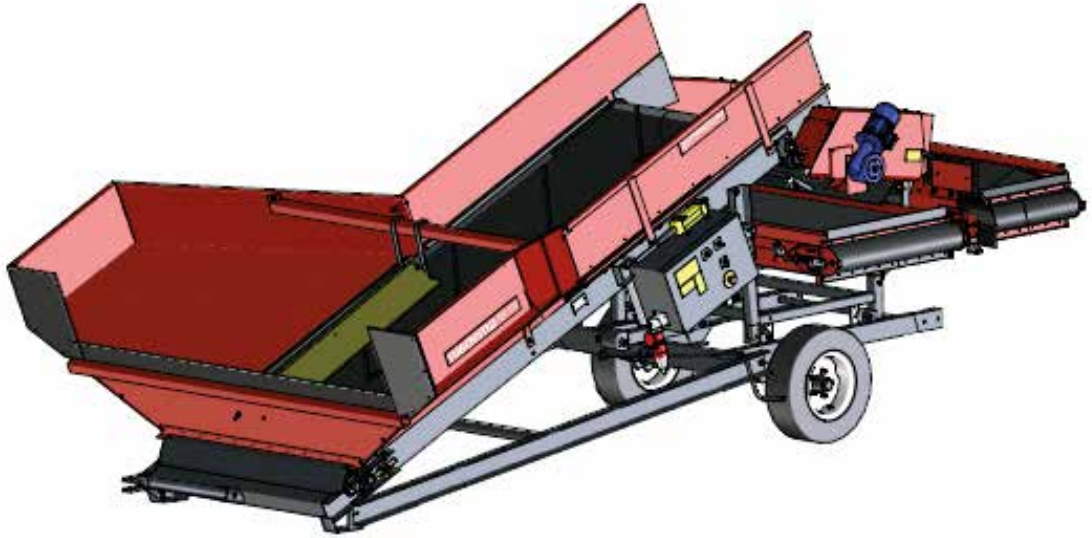

ТЕХНИЧЕСКИЕ ХАРАКТЕРИСТИКИ	
Максимальная ширина [см] (без разгрузочных лент)	311
Высота [см] (зависит от функций)	270 - 370
Ширина высадки [см]	295
Ширина подвижного днища [см]	120
Длина подвижного днища [см]	350
Скорость подвижного днища [м/мин]	0,2 - 8,2
Максимальная скорость движения [км/ч]	6

MIEDEMA SB 451

Серию SB 451 можно было бы назвать «младшим братом», но она способна справляться с большими объемами при эффективном объеме бункера, равном 10 м³. Этот бережный в отношении к продукту бункер может быть оборудован различными опциями, такими как очистительные системы в сочетании с предварительной сортировкой.

ТЕХНИЧЕСКИЕ ХАРАКТЕРИСТИКИ	
Максимальная ширина [см] (без разгрузочных лент)	311
Высота [см] (зависит от функций)	270 - 370
Ширина высадки [см]	295
Ширина подвижного днища [см]	160
Длина подвижного днища [см]	350
Скорость подвижного днища [м/мин]	0,1 - 4,6
Максимальная скорость движения [км/ч]	6

MIEDEMA SB 651

Бункер SB 651 располагает донным транспортером бережным в отношении к продукту шириной два метра. Это бункер объемом 12 м³, в который поступает продукт и транспортируется к модулям, которые могут быть расположены ниже донного транспортера. Вы можете выбрать различные очистительные системы, предварительную сортировку, даже в сочетании с блоком контроля продукции.

ТЕХНИЧЕСКИЕ ХАРАКТЕРИСТИКИ	
Максимальная ширина [см] (без разгрузочных лент)	311
Высота [см] (зависит от функций)	270 - 370
Ширина высадки [см]	295
Ширина подвижного днища [см]	200
Длина подвижного днища [см]	350
Скорость подвижного днища [м/мин]	0,1 - 4,6
Максимальная скорость движения [км/ч]	6

КОМПАКТНЫЙ, НО ПРИ ЭТОМ ПРОДУКТИВНЫЙ

Приемные бункеры SB – самая компактная серия в ассортименте компании Miedema, которая также может работать с высокой производительностью до 150 тонн в час. Благодаря множеству тщательно подобранных опций, данные приемные бункеры идеально соответствуют местным условиям. Серия SB характеризуется прочной конструкцией рамы подвижного днища. Сверхпрочная, специально укрепленная цепь подвижного днища обеспечивает максимальный срок службы с минимальным обслуживанием. Предотвращение потери продукта обеспечивается за счет сверхвысоких боковых бортов, прочных резиновых уплотнительных щитков на входе приемной емкости и идеальной герметизации.

Высокая сила конвейерной транспортировки

Постоянная разгрузка

MIEDEMA MH 200

Серия компактных бункеров MH 200 имеет фактический объем бункера от 11 до 13 м³ и является прекрасным выбором для средних компаний. Приемный бункер является альтернативным предложением благодаря своей большой емкости и очистке с максимально бережным отношением к продукции.

ТЕХНИЧЕСКИЕ ХАРАКТЕРИСТИКИ	
Максимальная ширина [см] (без разгрузочных лент)	309
Высота [см] (зависит от функций)	300 - 370
Ширина высадки [см]	294
Ширина подвижного днища [см]	200
Длина подвижного днища [см]	460
Скорость подвижного днища [м/мин]	0,1 - 4,6
Максимальная скорость движения [км/ч]	6

MIEDEMA MH 201

Марка MH 201 подойдет для средних и крупных фермерских хозяйств. Благодаря эффективному объему бункера от 15 до 17 м³, данный приемный бункер особенно подходит для фермерских хозяйств, которые предпочитают наполнители большего размера. Более того, данная модель является решением для фермеров, которые работают различными прицепами-самосвалами с низкой высотой разгрузки.

ТЕХНИЧЕСКИЕ ХАРАКТЕРИСТИКИ	
Максимальная ширина [см] (без разгрузочных лент)	309
Высота [см] (зависит от функций)	300 - 370
Ширина высадки [см]	294
Ширина подвижного днища [см]	200
Длина подвижного днища [см]	570
Скорость подвижного днища [м/мин]	0,1 - 4,6
Максимальная скорость движения [км/ч]	6

MIEDEMA MH 240

Профессиональные, простые в использовании бункеры MH 240 подойдут для средних и крупных фермерских хозяйств. Данный приемный бункер идеален для фермерских хозяйств с ограниченной площадью, которым при этом нужна большая производительность накопителя. Объем данного типа составляет от 13 до 15 м³.

ТЕХНИЧЕСКИЕ ХАРАКТЕРИСТИКИ	
Максимальная ширина [см] (без разгрузочных лент)	349
Высота [см] (зависит от функций)	300 - 370
Ширина высадки [см]	334
Ширина подвижного днища [см]	240
Длина подвижного днища [см]	460
Скорость подвижного днища [м/мин]	0,1 - 4,6
Максимальная скорость движения [км/ч]	6

MIEDEMA MH 241

Также подходит для средних и крупных компаний, MH 241 располагает объемом бункера от 18 до 20 м³. Благодаря приплюснутой поверхности со стороны входа, данный приемный бункер очень хорошо подходит для фермерских хозяйств, которые работают с различными прицепами-самосвалами.

ТЕХНИЧЕСКИЕ ХАРАКТЕРИСТИКИ	
Максимальная ширина [см] (без разгрузочных лент)	349
Высота [см] (зависит от функций)	300 - 370
Ширина высадки [см]	334
Ширина подвижного днища [см]	240
Длина подвижного днища [см]	570
Скорость подвижного днища [м/мин]	0,1 - 4,6
Максимальная скорость движения [км/ч]	6

MIEDEMA MH 242

Марка MH 242 является идеальным выбором для крупных компаний и фермерских хозяйств, занимающихся хранением. Благодаря длинному, прямому дну MH 242, обеспечивается постоянное наполнение продукцией, при вместимости накопителя от 26 до 28 м³. На самом деле большой объем бункера часто дает возможность исключить одну транспортную единицу.

ТЕХНИЧЕСКИЕ ХАРАКТЕРИСТИКИ	
Максимальная ширина [см] (без разгрузочных лент)	349
Высота [см] (зависит от функций)	300 - 370
Ширина высадки [см]	334
Ширина подвижного днища [см]	240
Длина подвижного днища [см]	760
Скорость подвижного днища [м/мин]	0,1 - 4,6
Максимальная скорость движения [км/ч]	6

ВЫСОКОЕ КАЧЕСТВО И УДОБСТВО В ИСПОЛЬЗОВАНИИ

Серия MH хорошо работает при широком спектре потребностей и подходит для средних и крупных компаний и фермерских хозяйств, занимающихся хранением. Прочная конструкция подвижного днища обеспечивает агрегату самый длительный срок эксплуатации по сравнению с подобными видами, представленными на рынке. Специальная опора на входе защищает подвижное днище от прогиба, поэтому можно без проблем использовать большие прицепы. Сверхпрочная, специально укрепленная цепь подвижного днища обеспечивает максимальный срок службы с минимальным обслуживанием.

Бережный в отношении к продукту донный транспортер очень хорошо выполняет функцию перемещения продукта. Предотвращение потери продукта обеспечивается за счет сверхвысоких боковых бортов, прочных резиновых уплотнительных щитков (запасные резиновые уплотнительные щитки могут поставляться по заказу) на входе приемной емкости и идеальной герметизации. Перфорационные отверстия вдоль боковых бортов по обеим сторонам обеспечивают хорошую видимость разгрузочного прицепа и наполнения бункера MH. Различные доступные опции и версии дают ощущение, будто этот агрегат сделан специально под заказ: он приспосабливается к способу работы в вашей компании.

Постоянная разгрузка

Простота в использовании

Разгрузочные ленты с устройством отслеживания лент

СДЕЛАННЫЙ ПО ЗАКАЗУ ДЛЯ ОЧИСТКИ И СОРТИРОВКИ

Подход к очистке и сортировке полностью зависит от вашей конкретной ситуации. Поэтому Miedema предлагает несколько возможностей, из которых вы можете выбрать лучшую для вас. При быстрой и точной сортировке вы можете значительно увеличить ЭКОНОМИЧНОСТЬ получения вашей продукции. Все зависит от вашего выбора, хотите ли вы очистительную или сортировочную установку ниже приемного бункера или интегрированную в бункер как один блок.

Широкое сито в конце донного транспортера обеспечивает хорошую очистку. Очистное сито можно идеально установить в правильном положении и подобрать правильный размер ячеек. Вторая опционная установка может также быть оборудована по желанию. Сортировочные ролики обеспечивают сортировку вашего продукта по размеру, увеличивая стоимость вашей продукции. В каждом случае вы можете выбрать между 6, 7 или 8 роликами. В наихудших условиях скребки защищают ролики от прилипания земли. Бункеры серии SB также могут быть оборудованы полиуретановыми звездообразными роликами с 7 или 11 штифтами. Они подходят для работы с рыхлой почвой.

ГЛАДКИЕ РОЛИКИ

Гладкие ролики подходят для работы с вязким грунтом. Они также могут сочетаться с роликами со спиральной обмоткой. Все типы роликов заменяются легко и быстро.

РОЛИКИ СО СПИРАЛЬНОЙ ОБМОТКОЙ

Ролики со спиральной обмоткой подходят для различных почв, даже для тех, которые содержат много камней. Они имеются в укомплектованных версиях и обеспечивают наилучшую очистку без обвивания роликов ботвой. В сочетании с устройством Smart-Pin в процессе работы поддерживается одинаковый уровень эффективности.

РОЛИКИ ПУ (ПОЛИУРЕТАНОВЫЕ)

В качестве альтернативы имеются полиуретановые ролики со спиральной обмоткой. Они обеспечивают эффективную достаточно бережную очистку.

СОРТИРОВОЧНЫЕ РОЛИКИ SU

Сортировочные ролики SU всегда имеют точный размер решета с квадратными отверстиями при любом виде установки. Они доступны в размерах 35–55, 40–60 и 50–70 мм и имеют возможность неограниченной регулировки в пределах каждого диапазона. Они могут использоваться только во втором очистительном блоке.

СОЧЕТАНИЯ ПРИЕМНЫХ БУНКЕРОВ ФИРМЫ MIEDEMA – ЭТО ВАШЕ КОМПЛЕКСНОЕ РЕШЕНИЕ

МНС показывает мгновенные преимущества. В связи с тем, что все модули агрегата монтируются на раме, все сопутствующие изменения остаются нетронутыми. Таким образом вы легко достигаете максимальной производительности и оптимально бережного отношения к продукту. Более того, транспортировка и установка вашей линии почти не занимает времени. Благодаря большому количеству возможных комбинаций, таких как очистка, сортировка, мгновенная проверка продукции и наполнение грузовой машины прямо с поля, вы можете стать обладателем гибкой установки, обеспечивающей НАДЕЖНОСТЬ.

Агрегаты МНС характеризуются следующим:

- Широкий бункер
- Мягкая платформа
- Постепенный перенос без высоты падения
- Никаких ограничений по расходу продуктов
- Боковые бортики из нержавеющей стали
- Хорошо организованный, эргономичный контроль
- Удобное в использовании управление линией
- Сделанный на заказ совместно с отделом по изготовлению на заказ, отделом интеллектуальных решений компании Miedema

ОБОРУДОВАНИЕ, ПОСТАВЛЯЕМОЕ ПО ДОПОЛНИТЕЛЬНОМУ ЗАКАЗУ

SB- ИЛИ MH-CONTROL

Два датчика используются для управления скоростью подвижного днища, увеличивая производительность. С управлением типа SB- или MH-Control вы получаете самый лучший приемный бункер с высоким качеством очистки. Постоянная разгрузка продукта поддерживает оптимальный уровень нагрузки конвейерных лент, не требуя вмешательства оператора. Это гарантирует вам максимально бережливое обращение с продуктом.

SMART-PIN

Устройство Smart-Pin, износоустойчивый палец, который проходит между роликами со спиральной обмоткой, гарантируют соответствующее качество очистки продукта без прерывания процесса хранения. Износостойкий палец сильно пружинный, легко регулируется и заменяется при необходимости. Второй палец можно добавить в случае сложных условий эксплуатации. Другим вариантом является откидное устройство Smart-Pin; с этой опцией ботва, которая попадает в продукт, выбрасывается, поэтому ее нет в потоке продукта.

РЕГУЛИРУЕМАЯ ПАНЕЛЬ ВВОДА

Регулируемая панель ввода является решением при использовании различных прицепов для разгрузки продукта. Она легко регулируется вверх и вниз в диапазоне высоты от 85 до 120 см. Таким образом предотвращается пролив продукта.

LIFT-SET

Уникальной особенностью подъемного комплекта фирмы Miedema (не применяется для серии SB) является то, что она обеспечивает простой способ выбора использовать предварительную сортировку или нет. Блок предварительной сортировки легко активируется и деактивируется всего за две минуты, небольшим усилием. Кроме того, специальная конструкция обеспечивает 100%-ное разделение продукта, низкую высоту падения и улучшенную и более высокую производительность сортировки. Также возможно отсортировать все потоки продуктов на одну сторону.

ОБОРУДОВАНИЕ, ПОСТАВЛЯЕМОЕ ПО ДОПОЛНИТЕЛЬНОМУ ЗАКАЗУ

FLOW-PIN

Устройство Flow-Pin увеличивает производительность сортировки вашего приемного бункера. Оно обеспечивает ровное, бережное по отношению к продукту движение продукта на гладких или сортировочных роликах.

МОЛОТИЛКА ДЛЯ ЛУКА

При работе в трудных условиях молотилка для лука является идеальным решением для равномерной разгрузки продукта на первое сито-очиститель.

НАВИГАЦИОННЫЙ ОГОНЬ

Белый навигационный огонь на боковых бортах помогает водителю прямо подъехать задним ходом. Когда прицеп-самосвал достаточно близко подъехал к приемному бункеру, включается красный свет, который обозначает идеальное положение разгрузки.**

АВТОМАТИЧЕСКАЯ СМАЗКА ЦЕПИ

С автоматической смазкой цепи подвижного днища вы можете быть точно уверены, что она всегда смазана как следует, а также это гарантирует меньший износ при уменьшении потребления энергии. Поэтому вы можете оптимальным образом использовать ваше время во время хлопотливого сезона сбора урожая.**

ДЕТЕКТОР РАССТОЯНИЯ ДО ПРОДУКТА

Детектор расстояния до продукта автоматически останавливает агрегат или линию хранения, когда прицеп становится пустым. Оставшийся слой картофеля остается на входе, чтобы следующая партия груза не выбрасывалась прямо на донный транспортер. Это обеспечивает максимально бережливое обращение с продуктом.**

ПРЕЗЕНТАЦИОННАЯ ЛЕНТА

Когда вы имеете дело с вязким грунтом или загрязненными/длинными продуктами, ремень подачи, расположенный между подвижным днищем и первым ситом-очистителем гарантирует вам максимальную производительность. Он обеспечивает равномерное рассеивание и измерение и, как результат, эффективную очистку и измерение.**

** Невозможно для бункеров серии SB.

MH 280

Приемный бункер MH положил начало абсолютно новой серии приемных бункеров модульного типа, сделанных на заказ для удовлетворения запросов пользователей. В данной серии все запчасти сверхпрочные, особенно для предприятий, работающих с цветочными луковицами. Бункеры MH 281 и 282 длиной 10,25 и 11,50 м соответственно также подходят для других культур, таких как картофель, лук, свекла и т. д. Вес данных культур более высокий, так как они поступают из поля в компанию вместе с большим количеством земли. Данная серия приемных бункеров была разработана специально для работы с такими тяжелыми грузами.

MH 660 XTREME

De MH 660 Xtreme имеет исключительно прочную конструкцию. Приемный бункер имеет сверхпрочную цепь днища в сочетании со сверхпрочным приводом с зубчатым тормозом сцепления. Автоматическая смазка в свою очередь обеспечивает минимальный износ цепи днища. Прочный ремень подачи, расположенный между подвижным днищем и первым ситом-очистителем гарантирует равномерное распределение и измерение, кроме того, в качестве опции доступна переменная скорость ремня. MH-Control, в свою очередь, обеспечивает максимальную производительность.

ЧЕРТЕЖИ С РАЗМЕРАМИ СЕРИИ SB

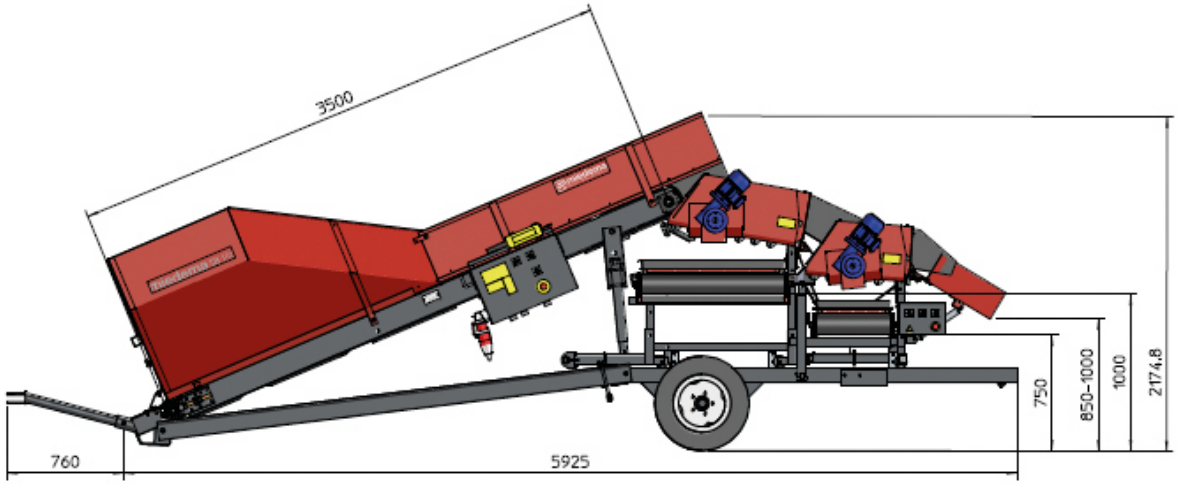

MIEDEMA SB 151

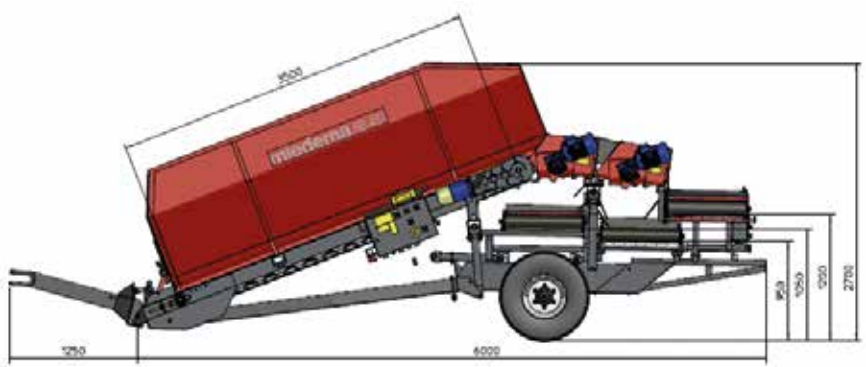

MIEDEMA SB 451

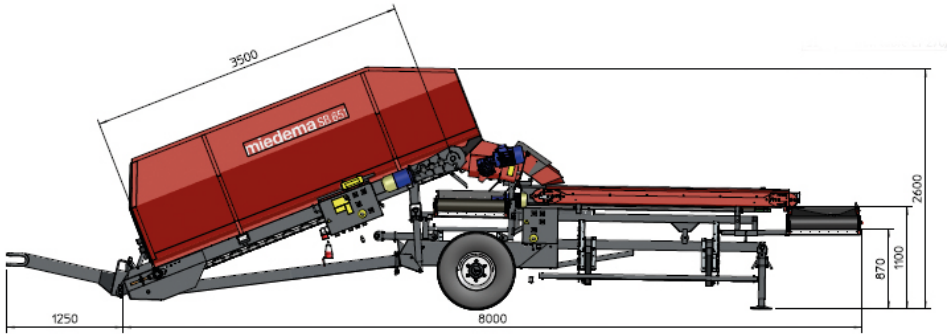

MIEDEMA SB 651

ЧЕРТЕЖИ С РАЗМЕРАМИ СЕРИИ МН

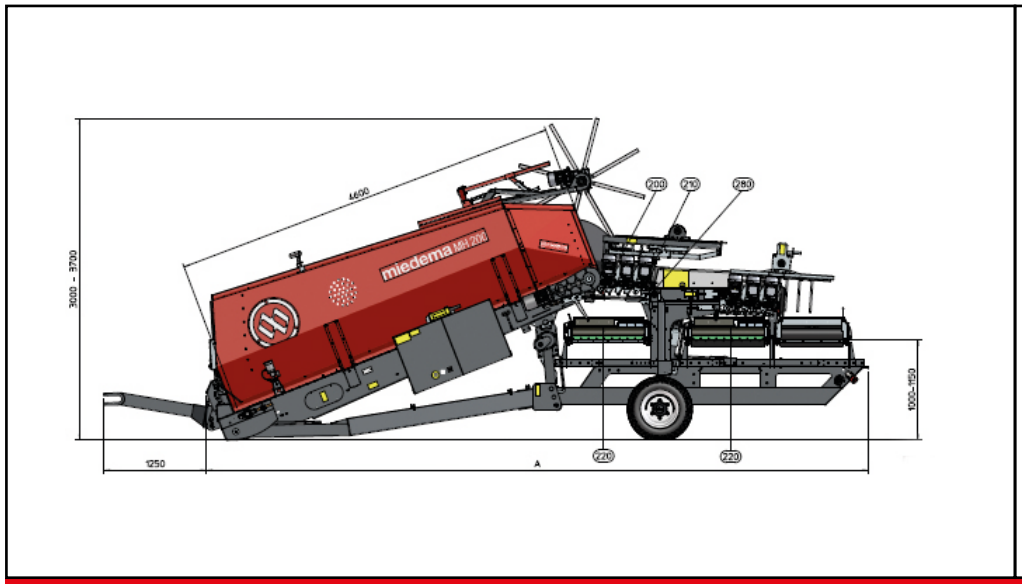

MIEDEMA MH 200

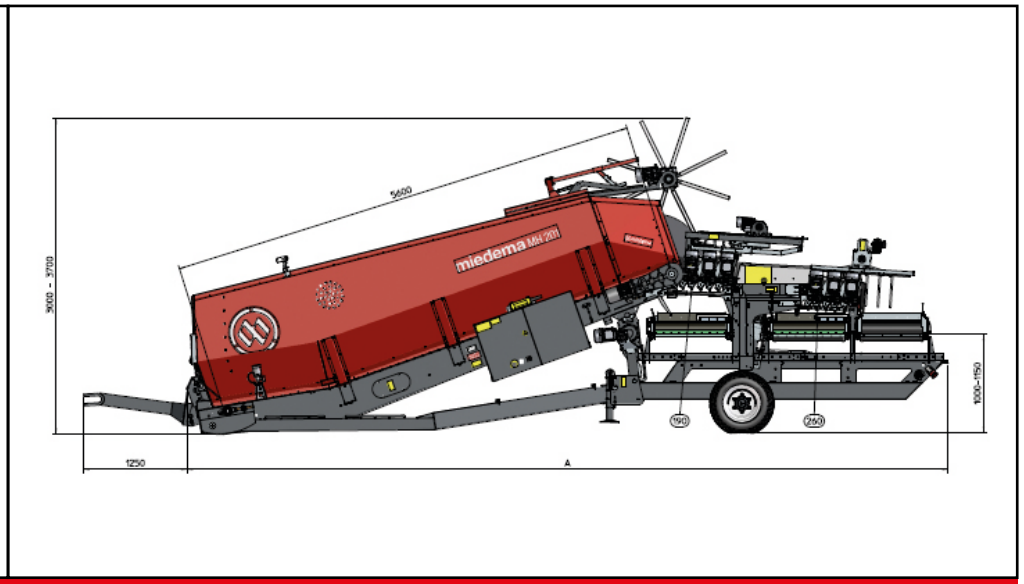

MIEDEMA MH 201

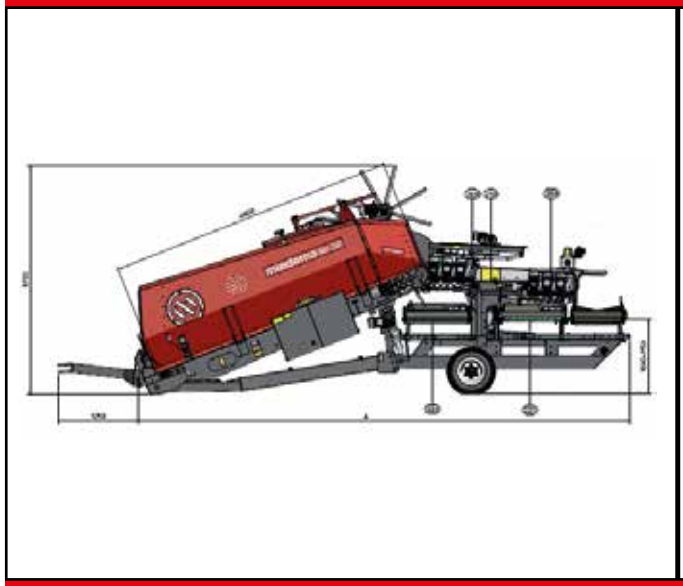

MIEDEMA MH 240

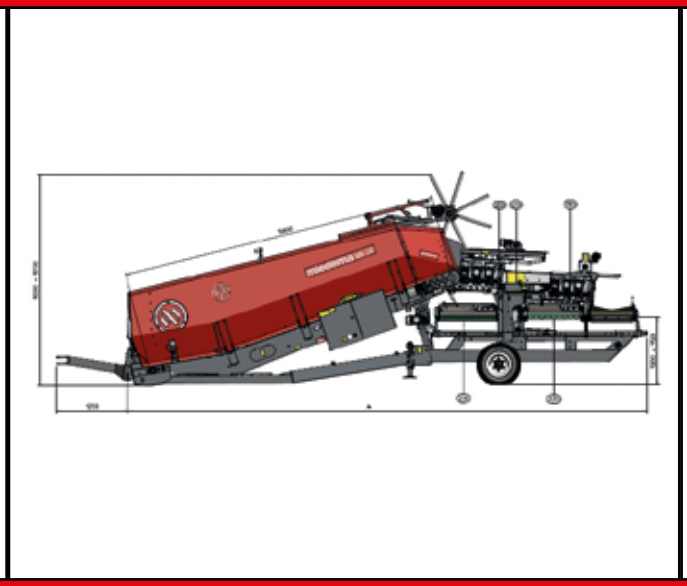

MIEDEMA MH 241

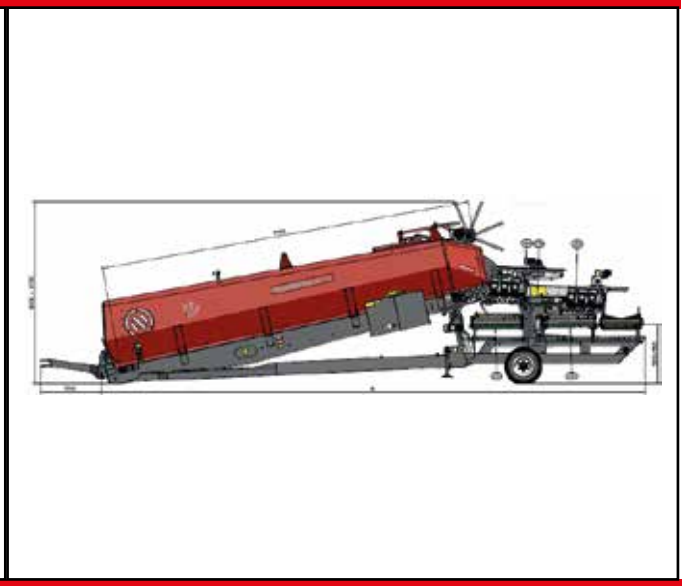

MIEDEMA MH 242

ТЕХНИЧЕСКИЕ ХАРАКТЕРИСТИКИ СЕРИИ SB

• стандартный o дополнительный - не представляется возможным

	SB 151	SB 451	SB 651
Ширина подвижного днища [см]	120	160	200
Длина подвижного днища [см]	350	350	350
Эффективный объем бункера [м³]	5-6	10-12	12-14
Регулируемая панель ввода	o	o	o
Дополнительный резиновый уплотнительный щиток	-	-	-
Пуск / Остановка при помощи контроля уровня ИК-датчика	o	o	o
Устройство автоматической смазки цепи	-	-	-
Навигационный огонь на прицепе-самосвале	-	-	-
Детектор расстояния до продукта на прицепе-самосвале	-	-	-
Молотилка для лука	-	o	o
SB-Control	-	o	o
Smart-Pin	-	o	o
Flow-Pin	-	o	o
Функция Start-Control	•	•	•
Роликовый конвейер с 6 и 8 роликами	o	o	o
2-й роликовый конвейер с 6 роликами	o	o	o
2-й роликовый конвейер с 8 роликами	-	o	o
Роликовый конвейер с цепным приводом, 2 скорости	•	•	•
Звездообразные ролики с 7 или 11 штифтами	o	o	o
Гладкие ролики	o	o	o
Металлические или полиуретановые ролики со спиральной обмоткой	o	o	o
Сортировочные ролики	o	o	o
Направляющая на разгрузочном ремне	o	o	-
Блок контроля	-	-	o
Розетка питания (20 A) на агрегате.	o	o	o

ПРИМЕЧАНИЕ. Не все дополнительное оборудование может использоваться в сочетании друг с другом; обратитесь к своему дилеру для ознакомления с возможными опциями.

Модели, версии, технические характеристики, иллюстрационные материалы и прочая информация, приведенная в этой брошюре, может быть изменена в любой момент. Компания Miedema оставляет за собой право вносить изменения в модели, версии, технические характеристики и другую информацию в любое время и без предварительного уведомления и не обязуется вносить такого рода изменения в ранее приобретенное оборудование.

ТЕХНИЧЕСКИЕ ХАРАКТЕРИСТИКИ СЕРИИ МН

• стандартный o дополнительный - не представляется возможным

	МН 200	МН 201	МН 240	МН 241	МН 242
Ширина подвижного днища [см]	200	200	240	240	240
Длина подвижного днища [см]	460	570	460	570	760
Эффективный объем бункера [м³]	11-13	15-17	13-15	18-20	26-28
Регулируемая панель ввода	o	o	o	o	o
Дополнительный резиновый уплотнительный щиток	o	o	o	o	o
Пуск / Остановка при помощи контроля уровня ИК-датчика	o	o	o	o	o
Устройство автоматической смазки цепи	o	o	o	o	o
Навигационный огонь на прицепе-самосвале	o	o	o	o	o
Детектор расстояния до продукта МН на прицепе-самосвале	o	o	o	o	o
Молотилка для лука	o	o	o	o	o
MH-Control	o	o	o	o	o
Smart-Pin	o	o	o	o	o
Flow-Pin	o	o	o	o	o
Функция Start-Control	•	•	•	•	•
Роликовый конвейер с 6, 7 или 8 роликами	o	o	o	o	o
2-й роликовый конвейер с 6, 7 или 8 роликами и промежуточным ремнем	o	o	o	o	o
Роликовый конвейер с цепным приводом, 2 скорости	•	•	•	•	•
Роликовый конвейер с цепным приводом, переменная скорость	o	o	o	o	o
Роликовый конвейер с моноприводом, переменная скорость	o	o	o	o	o
Звездообразные ролики	-	-	-	-	-
Гладкие ролики	o	o	o	o	o
Металлические или полиуретановые ролики со спиральной обмоткой	o	o	o	o	o
Звездообразные ролики с 7 или 11 штифтами	o	o	o	o	o
Направляющая на разгрузочном ремне	-	-	-	-	-
Блок контроля	o	o	o	o	o
Розетка питания (5 A) на агрегате	o	o	o	o	o

ПРИМЕЧАНИЕ. Не все дополнительное оборудование может использоваться в сочетании друг с другом; обратитесь к своему дилеру для ознакомления с возможными опциями.

Модели, версии, технические характеристики, иллюстрационные материалы и прочая информация, приведенная в этой брошюре, может быть изменена в любой момент. Компания Miedema оставляет за собой право вносить изменения в модели, версии, технические характеристики и другую информацию в любое время и без предварительного уведомления и не обязуется вносить такого рода изменения в ранее приобретенное оборудование.

Kleasterdyk 43
8831 XA Winsum
Нидерланды

+31 517 239 800
www.miedema.com
info@miedema.com

miedema
FARM MACHINERY FOR LIFE