КАТАЛОГ ЗАПАСНЫХ ЧАСТЕЙ RU

порядковый номер

Дисковый мульчитель

Normandie

Grégoire Besson фабричная марка

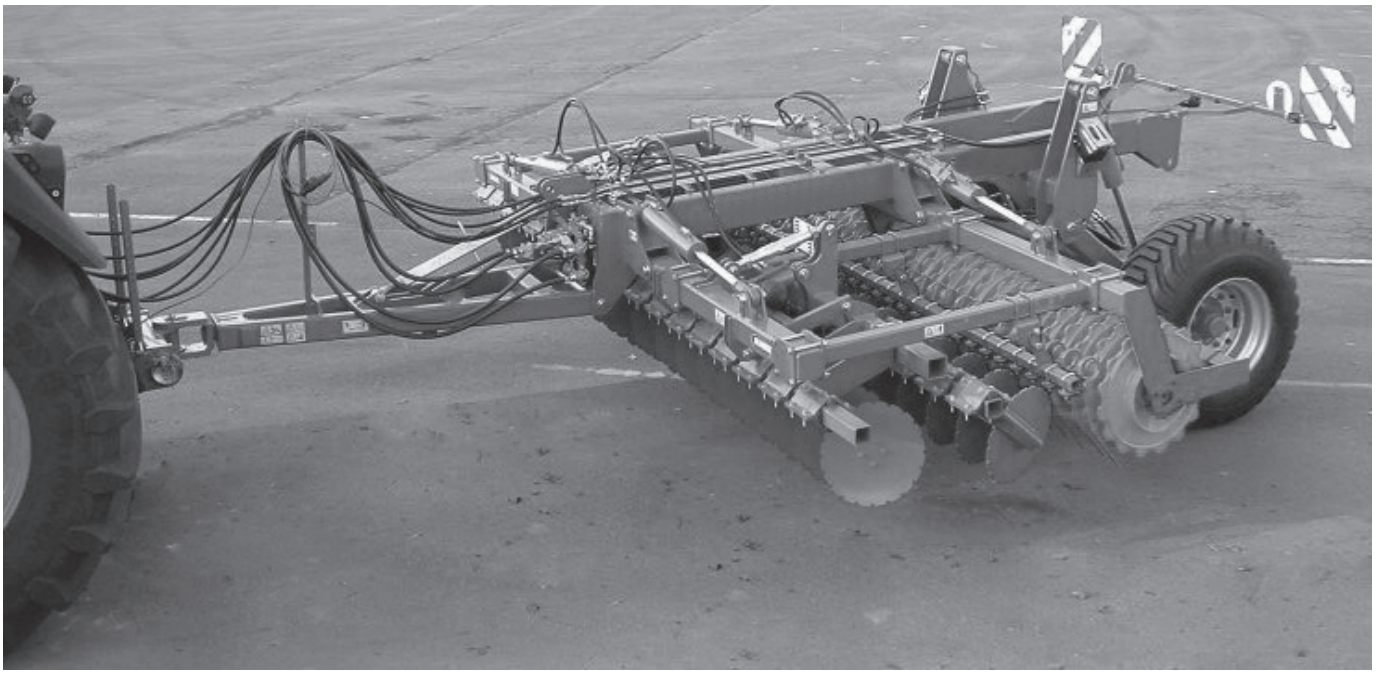

GRÉGOIRE BESSON

Важно при заказе запасных частей

Пожалуйста, предоставьте следующую информацию с каждым заказом:

1. Тип устройства (указан на заводская табличка).
2. номер серийный (выбит на заводской таблички или на раме).
3. номер детали
4. Количество требуемое для доставки запасных частей.

Inhaltsverzeichnis
Contents
Sommaire

Field Bird / Normandie KA, KAL Br.7

9513_ A	Unterlenkeranbau (+ 2007)	Lower link arm mounting (+ 2007)	Attelage (+ 2007)
9512_ A1	Zugösen-/Kugelkopfanbau (- 2006)	Draw bar eye+ball head mounting (- 2006)	OEil d'attelage, rotule d'attelage (- 2006)
9512_ A2	Deichselzylinder	Drawbar cylinder	Verin ann
9512_ A3	Hydraulik Deichselzylinder	Hydr.pipe drawbar cylinder	Hydraulique verin timon
9513_ A4	Sicherungskette kpl.	Safety chain cpl.	Chainette de securité cpl.
9513_ B	Fahrgestell 3,0m	Wheel carrier 3,0m	Porte essieu 3,0m
9513_ B1	Fahrgestell "KA" ab 4,0m	Wheel carrier "KA" since 4,0m	Porte essieu "KA" à partir de 4,0m
9513_ B2	Fahrgestell "KAL" 5,0+6,0m	Wheel carrier "KAL" 5,0+6,0m	Porte essieu "KAL" 5,0+6,0m
B3	Fahrgestell "KAL"	Wheel carrier "KAL"	Porte essieu "KAL"
9512_ B3	Tiefenskala 3,0m	Depth scale 3,0m	Echelle de profondeurs 3,0m
9512_ B4	Tiefenskala ab 4,0m	Depth scale since 4,0m	Echelle de profondeurs à 4,0m
9512_ B5	Tiefenanzeige 3,0m	Depth announcement 3,0m	Annonce de profondeurs 3,0m
9512_ B6	Tiefenanzeige f. Mulchscheib.	Deep announcement, mulch discs	Annonce de profondeur, mulch disques
9512_ B7	Klappzylinder (8172.04.02)	Folding cylinder (8172.04.02)	Verin de répliage (8172.04.02)
5607_ B7-1	Klappzylinder 100/45/405/730 (8172.04.21)	Folding cylinder 100/45/405/730 (8172.04.21)	Verin repliable 100/45/405/730 (8172.04.21)
9512_ B8	Zylinder Ø80/35/110/360 (8172.04.11/12)	Cylinder Ø80/35/110/360 (8172.04.11/12)	Verin Ø80/35/110/360 (8172.04.11/12)
9512_ B10	Hydraulik f. Fahrwerk "KA"	Hydr.pipe for wheel carrier "KA"	Hydraulique pour porte essieu "KA"
5607_ B11	Hydraulik f. Fahrwerk "KAL"	Hydr.pipe for wheel carrier "KAL"	Hydraulique pour porte essieu "KAL"
5607_ B12	Hydraulik f. Klappung "KA"	Hydr.pipe folding"KA"	Hydraulique repliage"KA"
5607_ B13	Hydraulik f. Klappung "KAL"	Hydr.pipe folding"KAL"	Hydraulique repliage"KAL"
B14	Hydraulik f. Vorwerkz.4,0-5,0m KA	Hydr.pipe pretools 4,0-5,0m KA	Hydraulique préoutils 4,0-5,0m KA
5607_ B15	Hydraulik f. Vorwerkz.+Schardr. 3,0m	Hydr.pipe pretools+coulter press. 3,0m	Hydraul. préoutils+press. des socs 3,0m

Inhaltsverzeichnis
Contents
Sommaire

Field Bird / Normandie KA, KAL Br.7

B16	Hydraulik f. Vorwerkz. 5,0m KAL, 6,0m KA,KAL	Hydr.pipe pretools 5,0m KAL, 6,0m KA,KAL	Hydraulique préoutils 5,0m KAL, 6,0m KA,KAL
B17	Hydraulik f. Vorwerkz. 7,5m+8,0m KAL	Hydr.pipe pretools 7,5m+8,0m KAL	Hydraulique préoutils 7,5m+8,0m KAL
9512_ C1	Fahrwerk "KA"+Bremsachse	Wheel carrier "KA"+brake axle	Porte "KA"+essieu de frein
9512_ C2	Fahrwerk "KAL"+Bremsachse	Wheel carrier "KAL"+brake axle	Porte "KAL"+essieu de frein
9512_ C3	Druckluftbremse "KA"	Compressed air brake "KA"	Freinage pneumatique "KA"
9512_ C4	Druckluftbremse "KAL"	Compressed air brake "KAL"	Freinage pneumatique "KAL"
9512_ C6	Bereifung	Wheels	Roues
9512_ D	Stabpackerwalze Ø640 -3,0m-	Crumbler roller Ø640 -3,0m-	Rouleau à barres Ø640 -3,0m-
9512_ D1	Stabpackerwalze Ø640 -4,0m-6,0m-	Crumbler roller Ø640 -4,0m-6,0m-	Rouleau à barres Ø640 -4,0m-6,0m-
9512_ D3	Zahnpackerwalze 3,0m	Packer roller 3,0m	Rouleau packer 3,0m
9512_ D4	GZW 660 4,0m-6,0m	GZW 660 4,0m-6,0m	GZW 660 4,0m-6,0m
9512_ D6	MPW 640/2 - 3,0m	MPW 640/2 - 3,0m	MPW 640/2 - 3,0m
5607_ D5	GZW 660 8,0m	GZW 660 8,0m	GZW 660 8,0m
9512_ D7	MPW 640/2 - 4,0m-5,0m	MPW 640/2 - 4,0m-5,0m	MPW 640/2 - 4,0m-5,0m
9512_ D8	MPW 640/2 6,0m	MPW 640/2 6,0m	MPW 640/2 6,0m
9512_ D9	RIPA 580 - 3,0m	RIPA 580 - 3,0m	RIPA 580 - 3,0m
9512_ D10	RIPA 580 - 4,0m-5,0m	RIPA 580 - 4,0m-5,0m	RIPA 580 - 4,0m-5,0m
9512_ D11	RIPA 580 ab 6,0m	RIPA 580 since 6,0m	RIPA 580 à partir de 6,0m
9512_ D12	RIPA-M 600 - 3,0m	RIPA-M 600 - 3,0m	RIPA-M 600 - 3,0m
9512_ D13	RIPA-M 600 - 4,0m-5,0m	RIPA-M 600 - 4,0m-5,0m	RIPA-M 600 - 4,0m-5,0m
9512_ D14	RIPA-M 600 ab 6,0m	RIPA-M 600 since 6,0m	RIPA-M 600 à partir de 6,0m
9513_ E	Mulchscheibensatz 3,0m	Disc unit 3,0m	Disques mulcheur 3,0m

Inhaltsverzeichnis
Contents
Sommaire

Field Bird / Normandie KA, KAL Br.7

9512_E1	Mulchscheibensatz ab 4,0m	Disc unit since 4,0m	Disques mulcheur à partir de 4,0m
9512_E2	Mulchscheiben-Einheit	Disc unit	Disque cpl.
9512_E3	Vibrazinken	Vibra tines	Dents droites
9512_E4	Messerrollegge 3,0m	Rotary tiller 3,0m	Rotoculteur 3,0m
9512_E5	Messerrollegge 4,0m	Rotary tiller 4,0m	Rotoculteur 4,0m
9512_E6	Messerrollegge 4,5m	Rotary tiller 4,5m	Rotoculteur 4,5m
9512_F	Radspurlockerer m.Vibrazinken	Eradicator with vibra tine	Effaceurs de trace avec dent vibro droite
9512_F1	Radspurlockerer m.Kultureggenzinken	Eradicator with S-tine	Effaceurs de trace avec dent vibrante
9513_G	Zinkenschleppe hydr. 3,0m	Leveller hydr. 3,0m	Tôle nivel à crampons 3,0m
9513_G1	Zinkenschleppe hydr. 4,0 + 4,5 m	Leveller hydr. 4,0 + 4,5 m	Tôle nivel à crampons 4,0 + 4,5 m
9513_G2	Zinkenschleppe hydr. 6,0m	Leveller hydr. 6,0m	Tôle nivel à crampons 6,0m
O	Dreipunktgestänge	Rear hitch	Attelage 3 points
5607_P	Hydraulik "KA" f. Nachfolgegeräte	Hydr. pipe "KA" f. follow. implements	Hydraulique "KA" pour l'entrainem.d'appareils
5607_P1	Hydraulik "KAL" f. Nachfolgegeräte	Hydr. pipe "KAL" f. follow. implements	Hydraulique "KAL" pour l'entrainem.d'appareils
5607_R	Spuranreißer 3,0m	Track marker 3,0m	Traceurs 3,0m
5607_R1	Spuranreißer 4,0m-6,0m	Track marker 4,0m-6,0m	Traceurs 4,0m-6,0m
5607_T	Beleuchtung	Rear light kit	Kit d'éclairage
5607_Z	Strohstriegel 3,0m	Trash harrow 3,0m	Peigne 3,0m
5607_Z1	Strohstriegel ab 4,0m	Trash harrow since 4,0m	Peigne à partir de 4,0m

9513_A	Unterlenkeranbau (+ 2007) Lower link arm mounting (+ 2007) Attelage (+ 2007)	**Field Bird / Normandie KA, KAL Br.7**

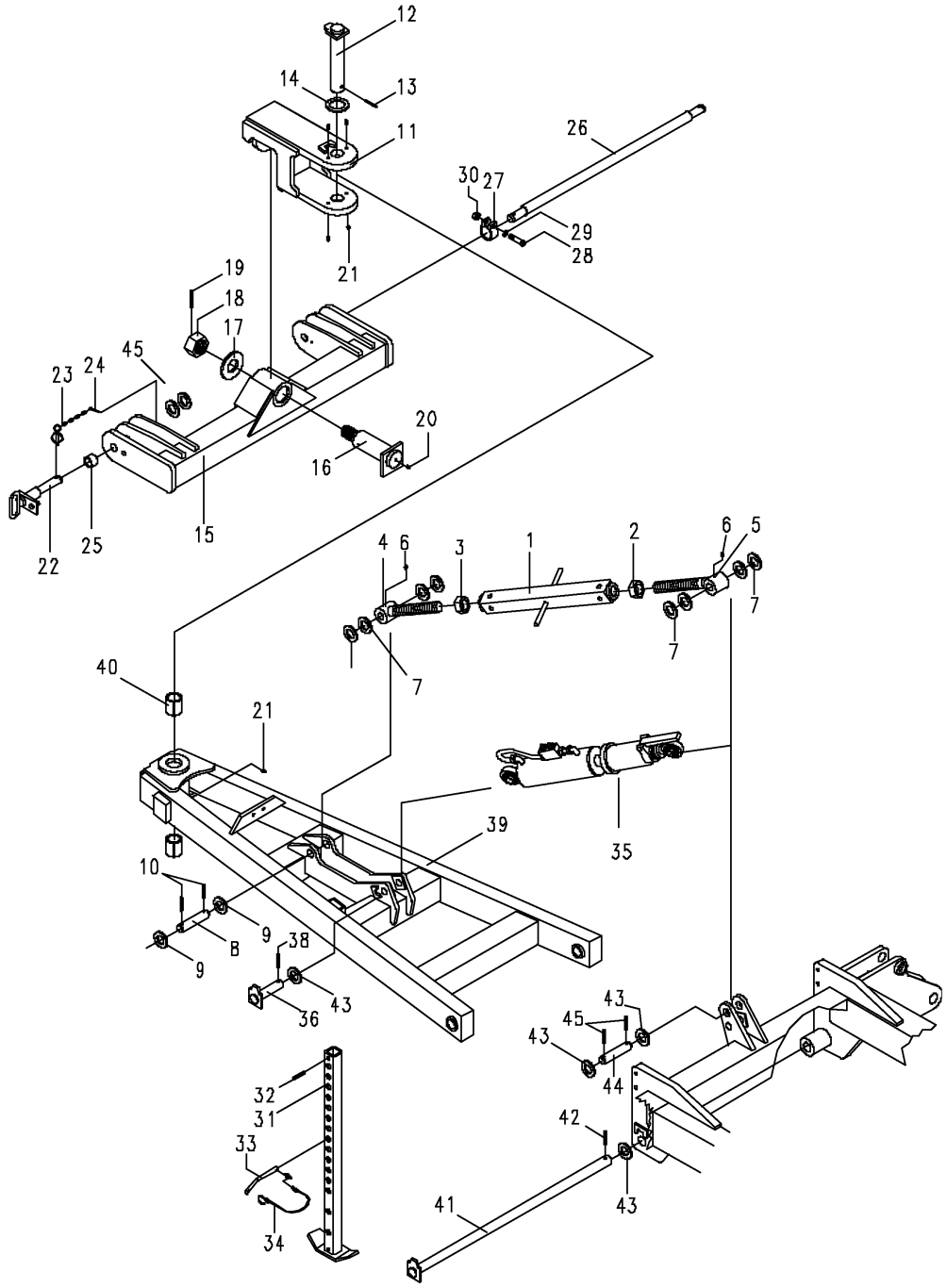

9513_A	Unterlenkeranbau (+ 2007) Lower link arm mounting (+ 2007) Attelage (+ 2007)	Field Bird / Normandie KA, KAL Br.7

Bild Ref. Fig.	Bestellnr. Part-No. Rèférence	Stck. Qty. Qte.	**Bezeichnung**	Technische Angaben Technical data Données techniques	**Description**	**Désignation**
1-6	4792.22.02	1	SPANNSCHLOß MONT.	M36	TURNBUCKLE	TIRANT
1	4792.23.01	1	Spannschloßmutter	M36	Turnbuckle nut	Ecrou tendeur
2	934D36PAL	1	Sechskantmutter	M36 L DIN934-8 vz.	Hex. nut	Ecrou 6 pans
3	934D36PA	1	Sechskantmutter	M36 DIN934-8 vz.	Hex. nut	Ecrou 6 pans
4	4782.35.06	1	Gewindeende	M36, Ø=30mm	Eyebolt	Piton filete
5	4782.35.05	1	Gewindeende	M36 L	Eyebolt	Piton filete
6	4716.38.00	2	Schmiernippel	H1 8x1 KX-1	Grease nippel	Graisseur
7	126D33A	6	Scheibe	33 DIN126 vz.	Washer	Rondelle
8	6459.00.06	2	Bolzen		Pin	Axe
9	1441D31	6	Scheibe	31 DIN1441	Washer	Rondelle
10	1481D855A	4	Spannstift	8x55 DIN1481 vz.	Dowel Pin	Goupille serrage
11	8024.04.01	1	Gelenklager		Joint bearing	Bague
12	1000.27.01	1	Bolzen	Ø45x270	Pin	Axe
13	1481D1060A	1	Spannstift	10x60 DIN1481 verz.	Dowel Pin	Goupille serrage
14	1441D46A	1	Scheibe	46 DIN1441 verz.	Washer	Rondelle
15	8024.15.01	1	Pendelbalken		Housing	Potence
16	1000.28.01	1	Zugbolzen	Ø73x255	Pin	Axe
17	6349.10.01	1	Scheibe		Washer	Rondelle
18	935D4815P	1	Kronenmutter	M48X1,5 DIN935-8	Castellated nut	Ecrou crènelé
19	1481D870A	1	Spannstift	8x70 DIN1481 vz.	Dowel Pin	Goupille serrage
20	71412DA81	1	Schmiernippel	AM8x1 DIN71412	Grease nippel	Graisseur
21	4716.38.00	5	Schmiernippel	H1 8x1 KX-1	Grease nippel	Graisseur
22	8432.75.01	2	U.L.-Bolzen	Kat.2/3	Lower link pin	Piton interieur
23	6344.40.03	2	Sicherungskette kpl.		Safety chain cpl.	Chainette de securité cpl.
24	94D840A	2	Splint	8x40 DIN94 vz.	Splint pin	Goupille fendue
25	6333.21.02	2	Aufsteckhülse		Sleeve	Douille
26	2607.28.01	1	Dreipunktachse	K700	3-point shaft	Axe 3-points
27	4346.35.00	2	Klemmring	UW-82	Clamping ring	Bague de serrage
28	931D1680P	2	Sechskantschraube	M16x80 DIN931- 8.8	Hex. bolt	Vis 6 pans
29	127DB16A	2	Federring	B16 DIN127 vz.	Springwasher	Rondelle grower
30	934D16PA	2	Sechskantmutter	M16 DIN934-8 verz.	Hex. nut	Ecrou 6 pans
31-34	8024.17.02	1	ABSTELLSTÜTZE KPL.		STAND CPL.	BEQUILLE CPL.
31	8431.31.07	1	Abstellstütze		Stand	Bequille
32	1481D1370	1	Spannstift	13x70 DIN1481	Dowel Pin	Goupille serrage
33	7212.05.03	1	STECKSTOCK KPL.		PIN CPL.	AXE CPL.
33	7212.05.00	1	Steckstock		Pin	Axe
34	6344.40.08	1	Sicherungskette kpl.		Safety chain cpl.	Chainette de securité cpl.
35	8166.04.03	1	ZYLINDER VERSTELLB.		CYLINDER	VERIN

9513_A	Unterlenkeranbau (+ 2007) Lower link arm mounting (+ 2007) Attelage (+ 2007)	**Field Bird / Normandie KA, KAL Br.7**

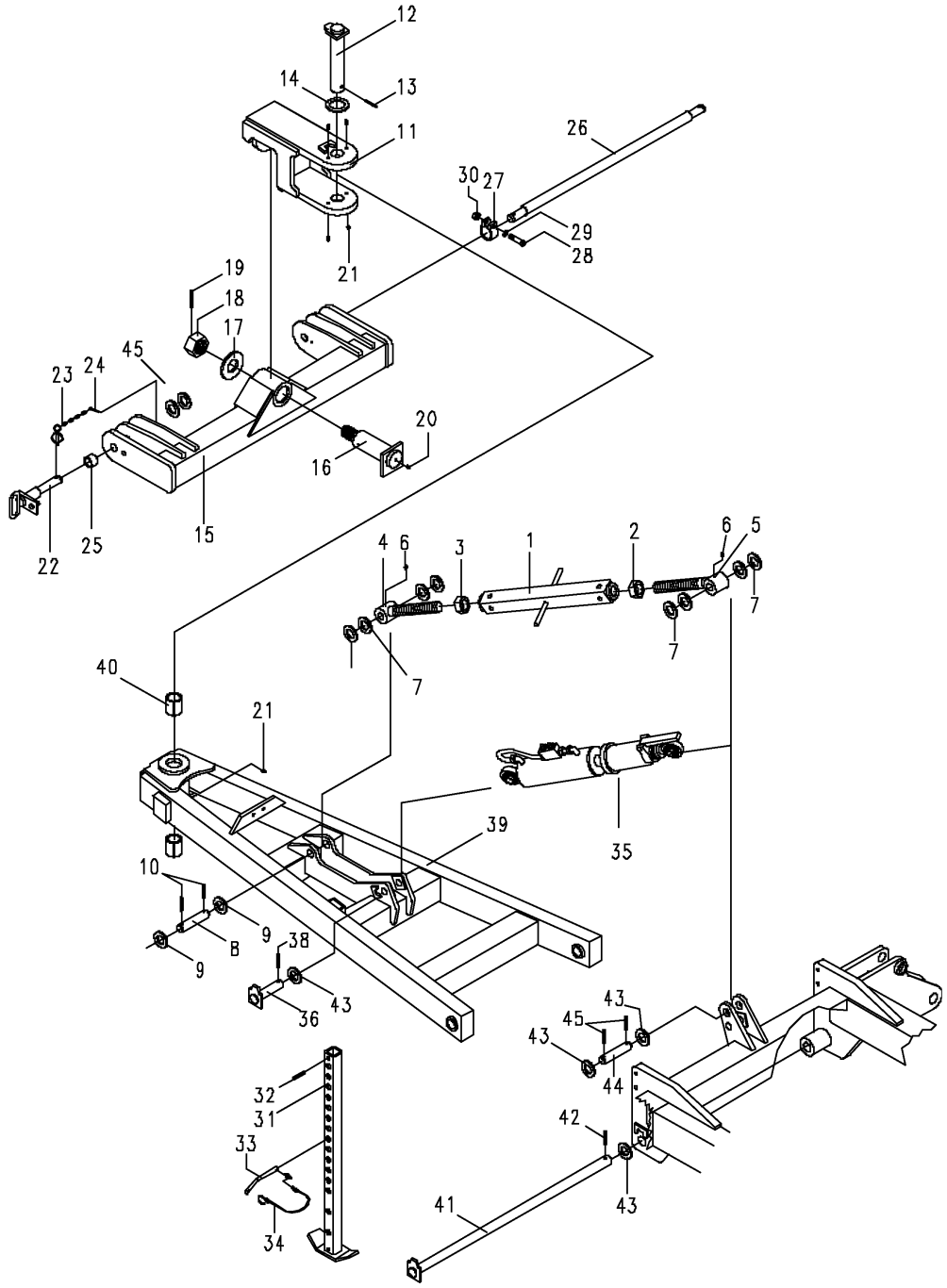

9513_A

Unterlenkeranbau (+ 2007)
Lower link arm mounting (+ 2007)
Attelage (+ 2007)

Field Bird / Normandie KA, KAL Br.7

Bild Ref. Fig.	Bestellnr. Part-No. Rèférence	Stck. Qty. Qte.	**Bezeichnung**	Technische Angaben Technical data Données techniques	**Description**	**Désignation**
	8166.03.03		Dichtungssatz		Seal kit	Jeu de joints
36	1000.36.01	1	Bolzen	Ø35-107	Pin	Axe
37	126D36A	4	Scheibe	36 DIN126 vz.	Washer	Rondelle
38	1481D1050A	1	Spannstift	10x50 DIN1481 verz.	Dowel Pin	Goupille serrage
39	8024.22.01	1	Deichsel		Drawbar	Timon
40	4757.38.02	2	Stahl-Einspannbuchse	E 55x45x60 F3 spez.	Bush	Bague
41	6459.09.05	1	Bolzen	Ø35-766	Pin	Axe
42	1481D1060A	1	Spannstift	10x60 DIN1481 verz.	Dowel Pin	Goupille serrage
43	1000.13.21	1	Bolzen	Ø35-114	Pin	Axe
44	1481D855A	2	Spannstift	8x55 DIN1481 vz.	Dowel Pin	Goupille serrage
45	1441D31A	4	Scheibe	31 DIN1441 vz.	Washer	Rondelle

9512_A1	Zugösen-/Kugelkopfanbau (- 2006) Draw bar eye+ball head mounting (- 2006) OEil d'attelage, rotule d'attelage (- 2006)	Field Bird / Normandie KA, KAL Br.7

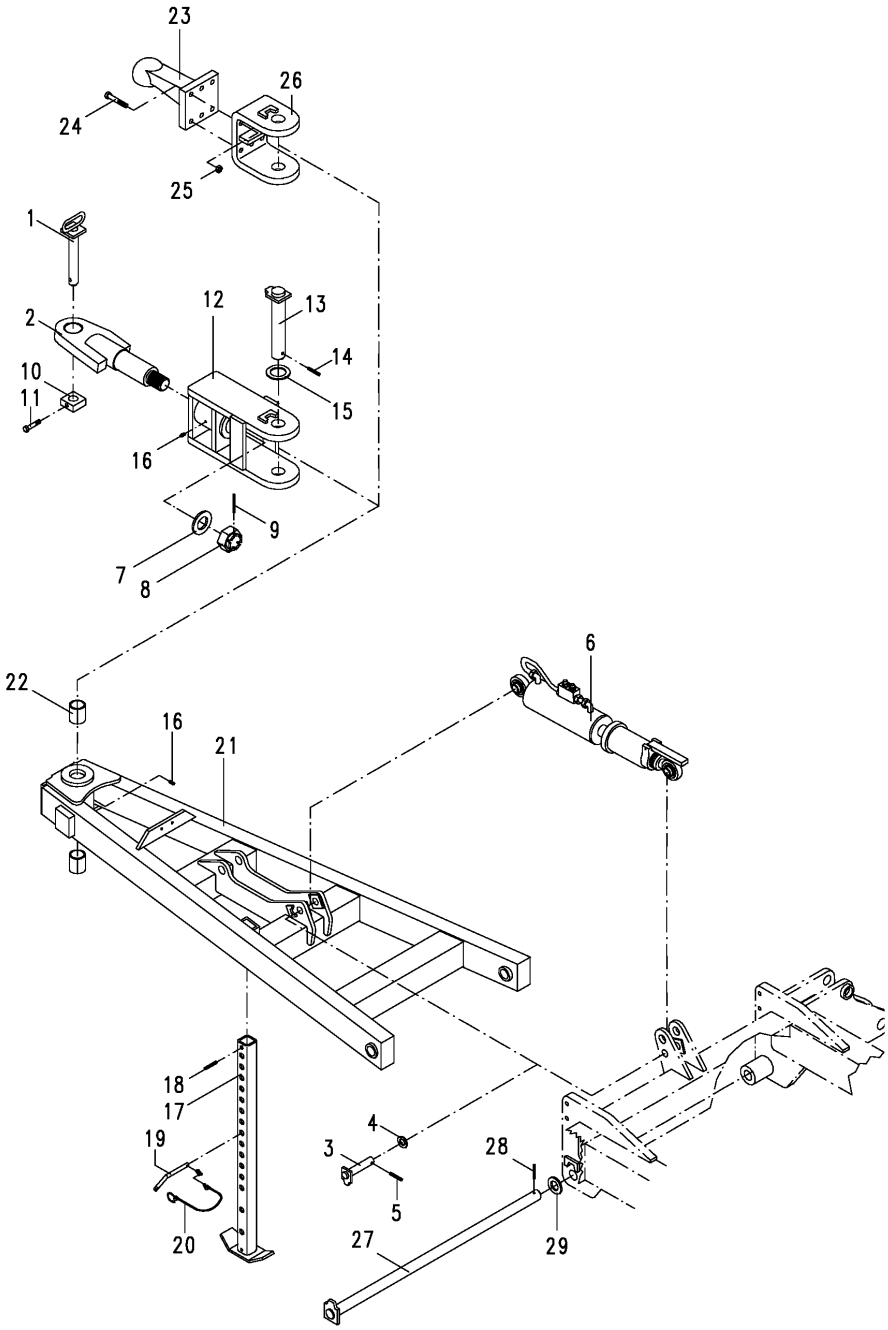

9512_A1	Zugösen-/Kugelkopfanbau (- 2006) Draw bar eye+ball head mounting (- 2006) OEil d'attelage, rotule d'attelage (- 2006)	Field Bird / Normandie KA, KAL Br.7

Bild Ref. Fig.	Bestellnr. Part-No. Rèférence	Stck. Qty. Qte.	**Bezeichnung**	Technische Angaben Technical data Données techniques	**Description**	**Désignation**
1	6442.16.05	1	Zugbolzen		Pin	Axe
2	6349.15.03	1	Gelenkstück	Ø41 mm	Swivel	Pivot
2	6349.15.04	1	Gelenkstück	Ø58 mm	Swivel	Pivot
3	8018.66.09	2	Bolzen		Pin	Axe
4	1441D26	2	Scheibe	26 DIN1441	Washer	Rondelle
5	1481D840A	2	Spannstift	8x40 DIN1481 vz.	Dowel Pin	Goupille serrage
6	8166.04.02	1	ZYLINDER VERSTELLB.		CYLINDER	VERIN
7	6349.10.01	1	Scheibe		Washer	Rondelle
8	935D4815P	1	Kronenmutter	M48X1,5 DIN935-8	Castellated nut	Ecrou crènelé
9	1481D870A	1	Spannstift	8x70 DIN1481 vz.	Dowel Pin	Goupille serrage
10	6442.16.04	1	Bolzensicherung		Safety pin	Sécurité
11	931D1260P	1	Sechskantschraube	M12x60 DIN931-8.8	Hex. bolt	Vis 6 pans
12	8024.13.01	1	Pendelaufnahme		Bracket	Support baculeur
13	1000.27.01	1	Bolzen	Ø45x270	Pin	Axe
14	1481D1060A	1	Spannstift	10x60 DIN1481 verz.	Dowel Pin	Goupille serrage
15	1441D46A	1	Scheibe	46 DIN1441 verz.	Washer	Rondelle
16	4716.38.00	2	Schmiernippel	H1 8x1 KX-1	Grease nippel	Graisseur
17-20	8024.17.02	1	ABSTELLSTÜTZE KPL.		STAND CPL.	BEQUILLE CPL.
17	8431.31.07	1	Abstellstütze		Stand	Bequille
18	1481D1360	1	Spannstift	13x60 DIN1481	Dowel Pin	Goupille serrage
19-20	7212.05.03	1	STECKSTOCK KPL.		PIN CPL.	AXE CPL.
19	7212.05.00	1	Steckstock		Pin	Axe
20	6344.40.08	1	Sicherungskette kpl.		Safety chain cpl.	Chainette de securité cpl.
21	8024.03.01	1	Deichsel		Drawbar	Timon
22	4757.38.02	2	Stahl-Einspannbuchse	E 55x45x60 F3 spez.	Bush	Bague
23	6352.54.10	1	Kugelkopf		Ball head	Joint à rotule
24	931D1680NA	6	Sechskantschraube	M16x80 DIN931-10.9 vz.	Hex. bolt	Vis 6 pans
25	980DV16P	6	Sicherungsmutter	VM16 DIN980-8	Lock nut	Ecrou frein
26	8024.18.01	1	Kupplungsaufnahme		Holder	Support
27	6459.09.05	1	Bolzen	Ø35-766	Pin	Axe
28	1481D1060A	1	Spannstift	10x60 DIN1481 verz.	Dowel Pin	Goupille serrage
29	126D36A	1	Scheibe	36 DIN126 vz.	Washer	Rondelle

9512_A2	Deichselzylinder Drawbar cylinder Verin ann	Field Bird / Normandie KA, KAL Br.7

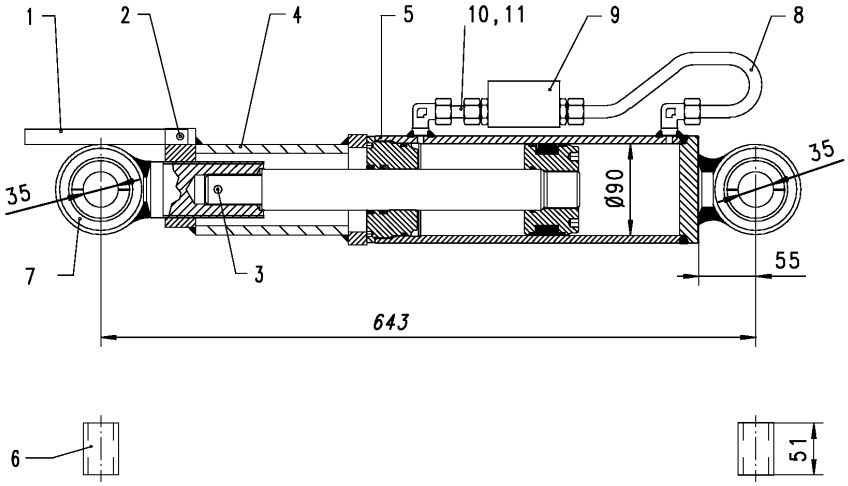

9512_A2	Deichselzylinder Drawbar cylinder Verin ann	Field Bird / Normandie KA, KAL Br.7

Bild Ref. Fig.	Bestellnr. Part-No. Rèférence	Stck. Qty. Qte.	**Bezeichnung**	Technische Angaben Technical data Données techniques	**Description**	**Désignation**
1-7	8166.04.02	1	ZYLINDER VERSTELLB.		CYLINDER	VERIN
1	8127.33.01	1	Riegel		Latch	Verrou
2	1481D660	1	Spannstift	6x60 DIN1481	Dowel Pin	Goupille serrage
3	1481D840	1	Spannstift	8x40 DIN1481	Dowel Pin	Goupille serrage
4	8127.31.04	1	Verstellung		Adjuster	Réglage
5	8166.07.01	1	ZYLINDER KPL.	90/40/200	CYL.+VALVE HOUS.	VERIN+CLAPET FS
	8166.03.03	1	Dichtungssatz		Seal kit	Jeu de joints
6	8166.02.16	2	Reduzierhülse		Bush	Baque
7	8154.37.01	1	Kugelkopf m.Gewindehülse		Ball joint	Joint à rotule
8	6349.20.01	1	Hydraulikrohr mont.	L=275 mm	Hydr. pipe	Tube
9	8154.24.02	1	Doppelrückschlagventil		Valve	Limiteur
10	4716.53.05	1	Hydraulikrohr kpl.	L=40 mm	Hydr.pipe cpl.	Tube cpl.
11	8132.06.02	1	Drosselscheibe	Ø1,5	Restrictive washer	Etranglement

9512_A3	Hydraulik Deichselzylinder Hydr.pipe drawbar cylinder Hydraulique verin timon	Field Bird / Normandie KA, KAL Br.7

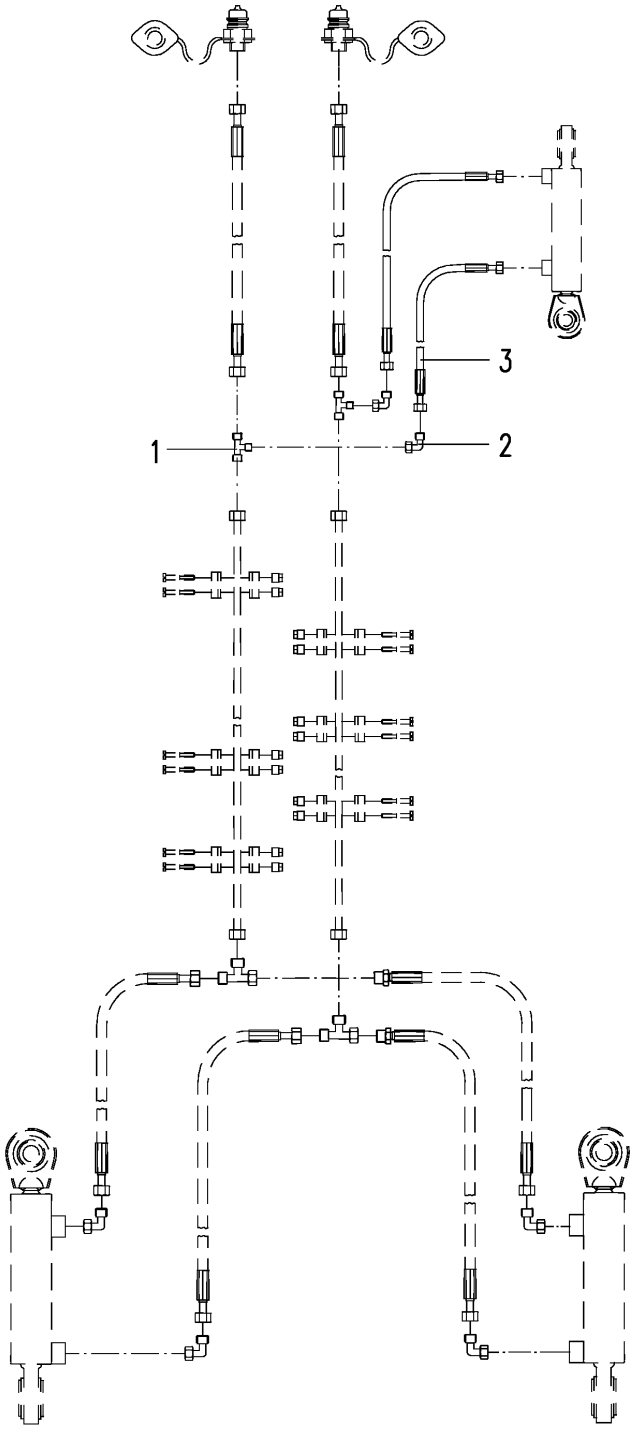

9512_A3	Hydraulik Deichselzylinder Hydr.pipe drawbar cylinder Hydraulique verin timon	Field Bird / Normandie KA, KAL Br.7

Bild Ref. Fig.	Bestellnr. Part-No. Rèférence	Stck. Qty. Qte.	**Bezeichnung**	Technische Angaben Technical data Données techniques	**Description**	**Désignation**
1-3	8173.03.30	1	HYDRAULIK F. DEICHSELZYL.		HYDR.PIPE DRAWBAR CYL.	HYDRAULIQUE VERIN TIMON
1	8132.25.03	2	T-Reduzierverschraubung		Male stud coupling	Raccord
2	4716.52.11	2	Einstellb. Winkelverschraub.	EVW-12 L	Elbow coupling	Raccord
3	4716.46.06	2	Höchstdruckschlauch	L=1000 mm	Hose	Conduite flexible

9513_A4	Sicherungskette kpl. Safety chain cpl. Chainette de securité cpl.	Field Bird / Normandie KA, KAL Br.7

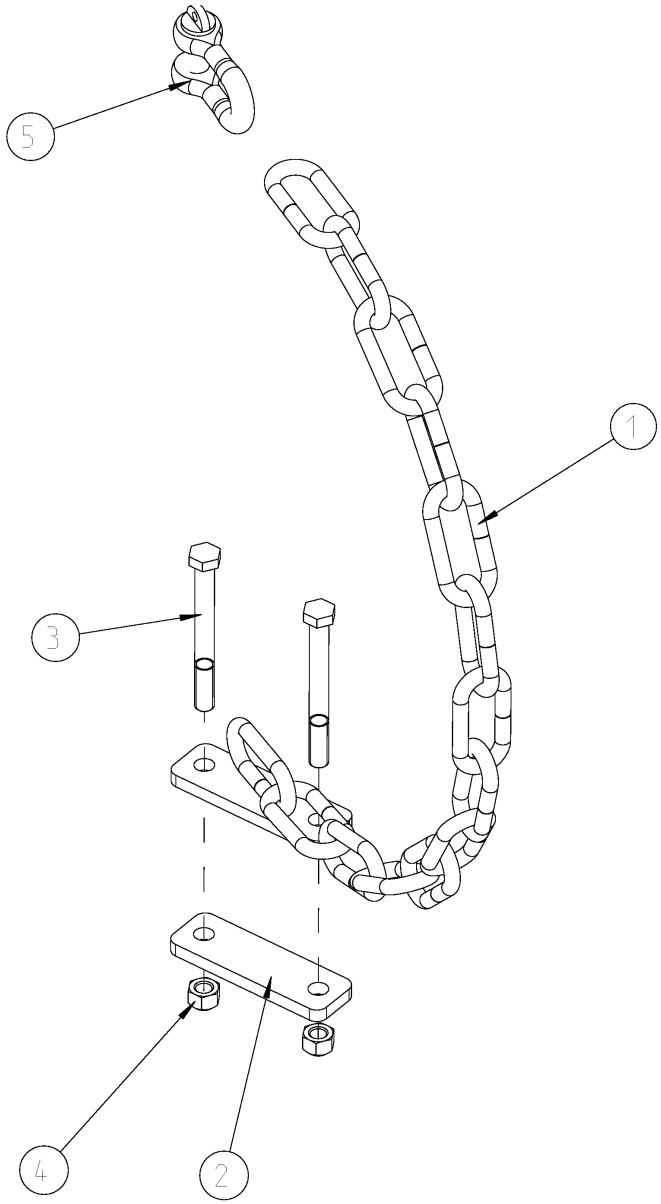

9513_A4	Sicherungskette kpl. Safety chain cpl. Chainette de securité cpl.	Field Bird / Normandie KA, KAL Br.7

Bild Ref. Fig.	Bestellnr. Part-No. Rèférence	Stck. Qty. Qte.	**Bezeichnung**	Technische Angaben Technical data Données techniques	**Description**	**Désignation**
1-5	8024.24.01	1	SICHERUNGSKETTE KPL.		SAFTY CHAIN CPL.	CHAINETTE DE SECURITE CPL.
1	8024.24.02	1	Lasche		Latch	Plat
2	6806.66.04	1	Lasche	D17-118	Latch	Plat
3	82101DA1.6	1	Schäkel		Clip	Crochet
4	931D16150P	2	Sechskantschraube	M16x150 DIN931-8.8	Hex. bolt	Vis 6 pans
5	980DV16PA	2	Sicherungsmutter	VM16 DIN980-8 vz.	Lock nut	Ecrou frein

9513_B	Fahrgestell 3,0m Wheel carrier 3,0m Porte essieu 3,0m	Field Bird / Normandie KA, KAL Br.7

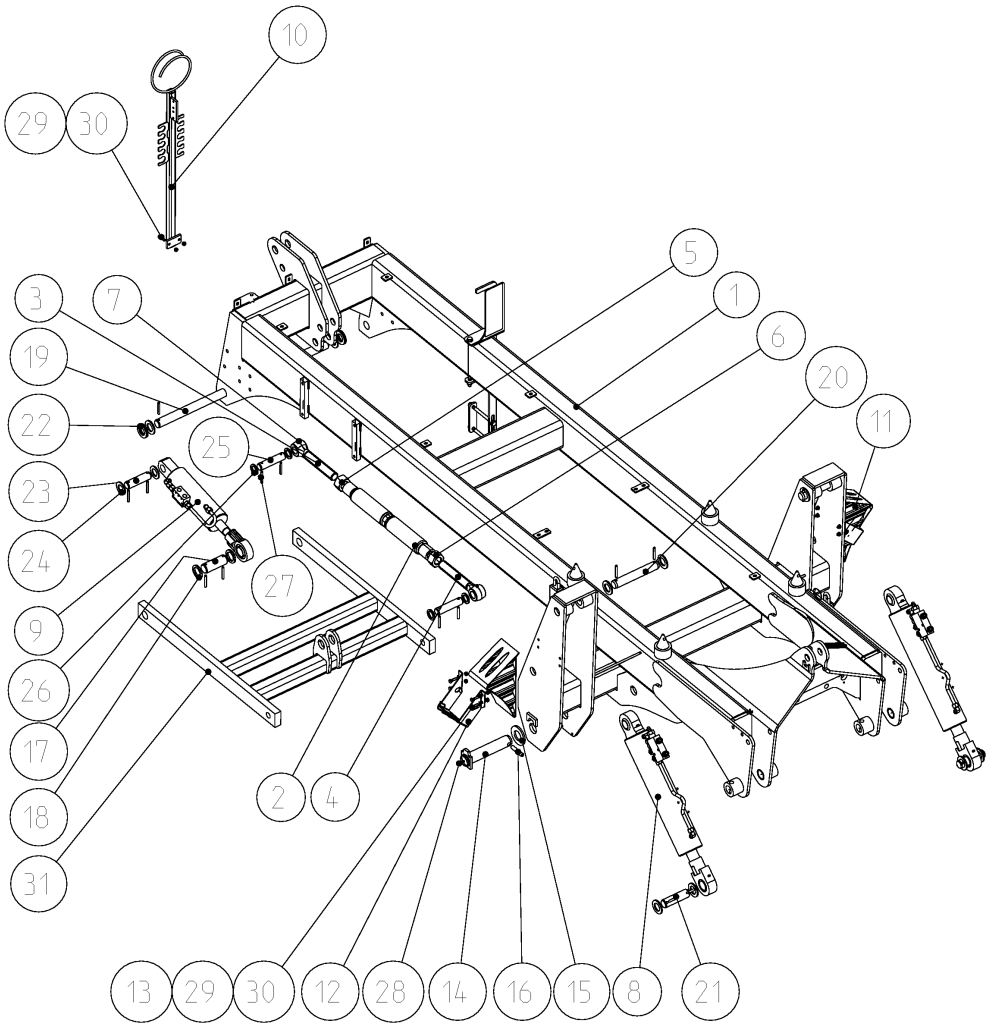

9513_B	Fahrgestell 3,0m Wheel carrier 3,0m Porte essieu 3,0m	Field Bird / Normandie KA, KAL Br.7

Bild Ref. Fig.	Bestellnr. Part-No. Rèférence	Stck. Qty. Qte.	**Bezeichnung**	Technische Angaben Technical data Données techniques	**Description**	**Désignation**
1	9031.51.01	1	Grundrahmen	3,0m	Frame	Bâti de base
2-7	6442.22.21	1	SPANNSCHLOSS KPL.	M36	TURNBUCKLE CPL.	TIRANT CPL.
2	6442.22.20	1	Spannschloßmutter	M36	Turnbuckle nut	Ecrou tendeur
3	4782.35.05	1	Gewindeende	M36 L	Eyebolt	Piton filete
4	4782.35.06	1	Gewindeende	M36, Ø=30mm	Eyebolt	Piton filete
5	934D36PAL	1	Sechskantmutter	M36 L DIN934-8 vz.	Hex. nut	Ecrou 6 pans
6	934D36PA	1	Sechskantmutter	M36 DIN934-8 vz.	Hex. nut	Ecrou 6 pans
7	4716.38.00	2	Schmiernippel	H1 8x1 KX-1	Grease nippel	Graisseur
8	8172.04.23	2	ZYLINDER KPL.	90/45/405/730	CYLINDER CPL.	VERIN CPL.
9	8168.07.10	1	ZYLINDER KPL.	80/65/168	CYLINDER CPL.	VERIN CPL.
	8168.06.04	1	Dichtungssatz	Ø80	Seal kit	Jeu de joints
10	6352.60.01	1	Schlauchhalter		Pipe clamp	Porte flexible
11	76051DC380	2	Unterlegkeil	C 380 DIN76051	Wedge	Cale
12	6453.29.01	2	Halter für Unterlegkeil	C 380	Bracket	Support
13	125DA8.4A	8	Scheibe	A8,4 DIN125 vz.	Washer	Rondelle
14	9017.41.01	2	Bolzen	D45-194	Pin	Axe
15	9031.02.47	2	Abstandscheibe		Spacer	Disque d'ecartement
16	1481D1370A	2	Spannstift	13x70 DIN1481 vz.	Dowel Pin	Goupille serrage
17	1000.03.06	1	Bolzen	Ø40 mm	Pin	Axe
18	1441D41A	2	Scheibe	41 DIN1441 vz.	Washer	Rondelle
19	1000.12.01	1	Bolzen	Ø35 mm	Pin	Axe
20	1000.13.04	2	Bolzen	Ø35-196	Pin	Axe
21	1000.13.03	2	Bolzen	Ø35-104	Pin	Axe
22	126D36A	14	Scheibe	36 DIN126 vz.	Washer	Rondelle
23	1000.02.03	1	Bolzen	Ø32-98	Pin	Axe
24	126D33A	2	Scheibe	33 DIN126 vz.	Washer	Rondelle
25	1000.16.01	2	Bolzen	Ø30- 98	Pin	Axe
26	1441D31A	4	Scheibe	31 DIN1441 vz.	Washer	Rondelle
27	1481D860A	18	Spannstift	8x60 DIN1481 vz.	Dowel Pin	Goupille serrage
28	4716.38.00	2	Schmiernippel	H1 8x1 KX-1	Grease nippel	Graisseur
29	931D830PA	10	Sechskantschraube	M8x30 DIN931-8.8 vz.	Hex. bolt	Vis 6 pans
30	985D8PA	10	Sechskantmutter	M8 DIN985-8 vz.	Hex. nut	Ecrou 6 pans
31	9031.02.80	1	Zwischenrahmen		Interm. Beam	Bâti intermediate

9513_B1	Fahrgestell "KA" ab 4,0m Wheel carrier "KA" since 4,0m Porte essieu "KA" à partir de 4,0m	**Field Bird / Normandie KA, KAL Br.7**

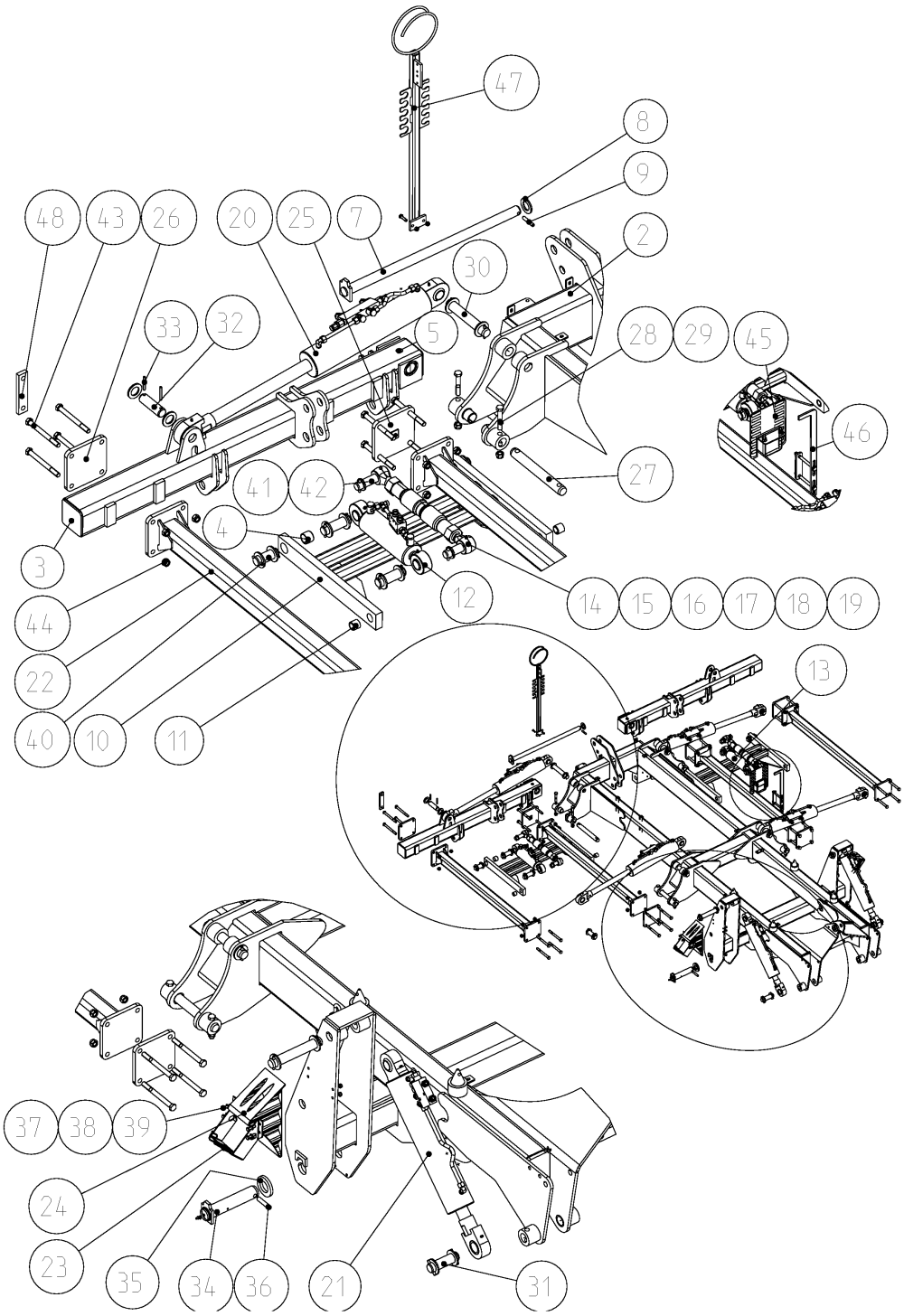

9513_B1	Fahrgestell "KA" ab 4,0m Wheel carrier "KA" since 4,0m Porte essieu "KA" à partir de 4,0m	Field Bird / Normandie KA, KAL Br.7

Bild Ref. Fig.	Bestellnr. Part-No. Rèférence	Stck. Qty. Qte.	**Bezeichnung**	Technische Angaben Technical data Données techniques	**Description**	**Désignation**
2	9031.51.02	1	Grundrahmen	4,0m-6,0m	Frame	Bâti de base
3	9032.07.49	1	Klapprahmen, li.	4,0m	Extension l.h.	Bâti lateral
3	9032.07.50	1	Klapprahmen, re.	4,0m	Extension r.h.	Bâti lateral
3	9032.07.51	1	Klapprahmen, li.	4,5m	Extension l.h.	Bâti lateral
3	9032.07.52	1	Klapprahmen, re.	4,5m	Extension r.h.	Bâti lateral
3	9032.07.59	1	Klapprahmen, li.	5,0m	Extension l.h.	Bâti lateral
3	9032.07.60	1	Klapprahmen, re.	5,0m	Extension r.h.	Bâti lateral
4	1498D354030	8	Buchse	EG 35/40x30 DIN1498	Bush	Douille
5	4716.38.00	4	Schmiernippel	H1 8x1 KX-1	Grease nippel	Graisseur
7	6459.09.05	1	Bolzen	Ø35-766	Pin	Axe
8	126D36A	41	Scheibe	36 DIN126 vz.	Washer	Rondelle
9	1481D1060A	1	Spannstift	10x60 DIN1481 verz.	Dowel Pin	Goupille serrage
10	9032.09.01	2	Verbindungsrahmen		Connecting frame	Bâti asembl.
11	1498D253228	4	Buchse	EG 25/32x28 DIN1498	Bush	Douille
12	8172.04.12	1	ZYLINDER, LI. KPL.		CYLINDER L.H. CPL.	VERIN GAUCHE CPL.
13	8172.04.11	1	ZYLINDER, RE. KPL.		CYLINDER R.H. CPL.	VERIN DROIT CPL.
14-19	4782.35.07	2	SPANNSCHLOSS KPL.	M36	TURNBUCKLE CPL.	TIRANT CPL.
14	4782.35.04	1	Spannschloßmutter	M36	Turnbuckle nut	Ecrou tendeur
15	4782.35.05	1	Gewindeende	M36 L	Eyebolt	Piton filete
16	4782.35.06	1	Gewindeende	M36, Ø=30mm	Eyebolt	Piton filete
17	934D36PA	1	Sechskantmutter	M36 DIN934-8 vz.	Hex. nut	Ecrou 6 pans
18	934D36PA	1	Sechskantmutter	M36 DIN934-8 vz.	Hex. nut	Ecrou 6 pans
19	4716.38.00	2	Schmiernippel	H1 8x1 KX-1	Grease nippel	Graisseur
20	8172.04.02	4	KLAPPZYLINDER KPL.		FOLDING CYLINDER	VERIN REPLIAGE CPL.
21	8172.04.23	2	ZYLINDER KPL.	90/45/405/730	CYLINDER CPL.	VERIN CPL.
22	9032.08.01	4	Zwischenrahmen		Interm. Beam	Bâti intermediate
23	6453.29.01	2	Halter für Unterlegkeil	C 380	Bracket	Support
24	76051DC380	2	Unterlegkeil	C 380 DIN76051	Wedge	Cale
25	9032.08.24	2	Endplatte		Plate	Plaquette
26	9032.08.20	6	Flansch		Flange	Bride
27	1000.13.26	4	Bolzen	Ø35x249	Pin	Axe
28	931D1690PA	8	Sechskantschraube	M16x90 DIN931-8.8 vz.	Hex. bolt	Vis 6 pans
29	985D16PA	8	Sechskantmutter	M16 DIN985-8 vz.	Hex. nut	Ecrou 6 pans
30	1000.13.04	6	Bolzen	Ø35-196	Pin	Axe
31	1000.13.03	2	Bolzen	Ø35-104	Pin	Axe
32	1000.13.06	8	Bolzen	Ø35- 98	Pin	Axe
33	1481D860A	48	Spannstift	8x60 DIN1481 vz.	Dowel Pin	Goupille serrage
34	9017.41.01	2	Bolzen	D45-194	Pin	Axe

9513_B1	Fahrgestell "KA" ab 4,0m Wheel carrier "KA" since 4,0m Porte essieu "KA" à partir de 4,0m	**Field Bird / Normandie KA, KAL Br.7**

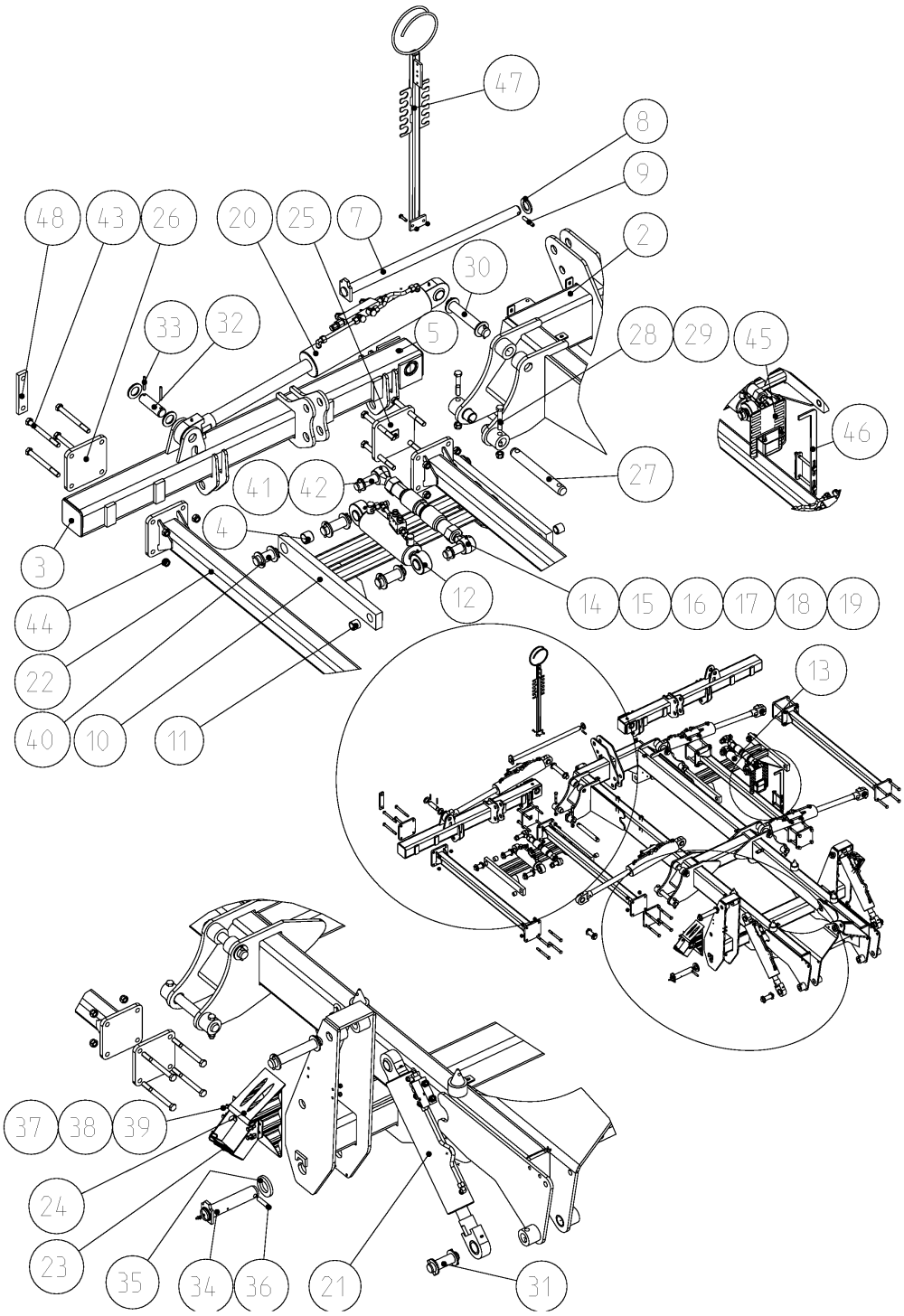

9513_B1	Fahrgestell "KA" ab 4,0m Wheel carrier "KA" since 4,0m Porte essieu "KA" à partir de 4,0m	Field Bird / Normandie KA, KAL Br.7

Bild Ref. Fig.	Bestellnr. Part-No. Rèférence	Stck. Qty. Qte.	**Bezeichnung**	Technische Angaben Technical data Données techniques	**Description**	**Désignation**
35	9031.02.47	2	Abstandscheibe		Spacer	Disque d'ecartement
36	1481D1370A	2	Spannstift	13x70 DIN1481 vz.	Dowel Pin	Goupille serrage
37	125DA8.4A	8	Scheibe	A8,4 DIN125 vz.	Washer	Rondelle
38	933D830PA	10	Sechskantschraube	M8x30 DIN933-8.8 vz.	Hex. bolt	Vis 6 pans
39	985D8PA	10	Sechskantmutter	M8 DIN985-8 vz.	Hex. nut	Ecrou 6 pans
40	1000.13.05	4	Bolzen	Ø35- 75	Pin	Axe
41	1000.16.01	4	Bolzen	Ø30- 98	Pin	Axe
42	1441D31A	8	Scheibe	31 DIN1441 vz.	Washer	Rondelle
43	931D16170NA	32	Sechskantschraube	M16x170 DIN931-10.9 vz.	Hex. bolt	Vis 6 pans
44	985D16NA	32	Sechskantmutter	M16 DIN985-10 vz.	Hex. nut	Ecrou 6 pans
45	6464.00.30	1	TIEFENSKALA		DEPTH SCALE	ECHELLE DE PROFONDEURS
46	6464.11.09	1	TIEFENANZEIGE		DEPTH ANNOUNCEMENT	ANNONCE DE PROFONDEURS
47	6352.60.01	1	Schlauchhalter		Pipe clamp	Porte flexible
48	9032.08.19	4	Lasche		Latch	Plat

9513_B2	Fahrgestell "KAL" 5,0+6,0m Wheel carrier "KAL" 5,0+6,0m Porte essieu "KAL" 5,0+6,0m	Field Bird / Normandie KA, KAL Br.7

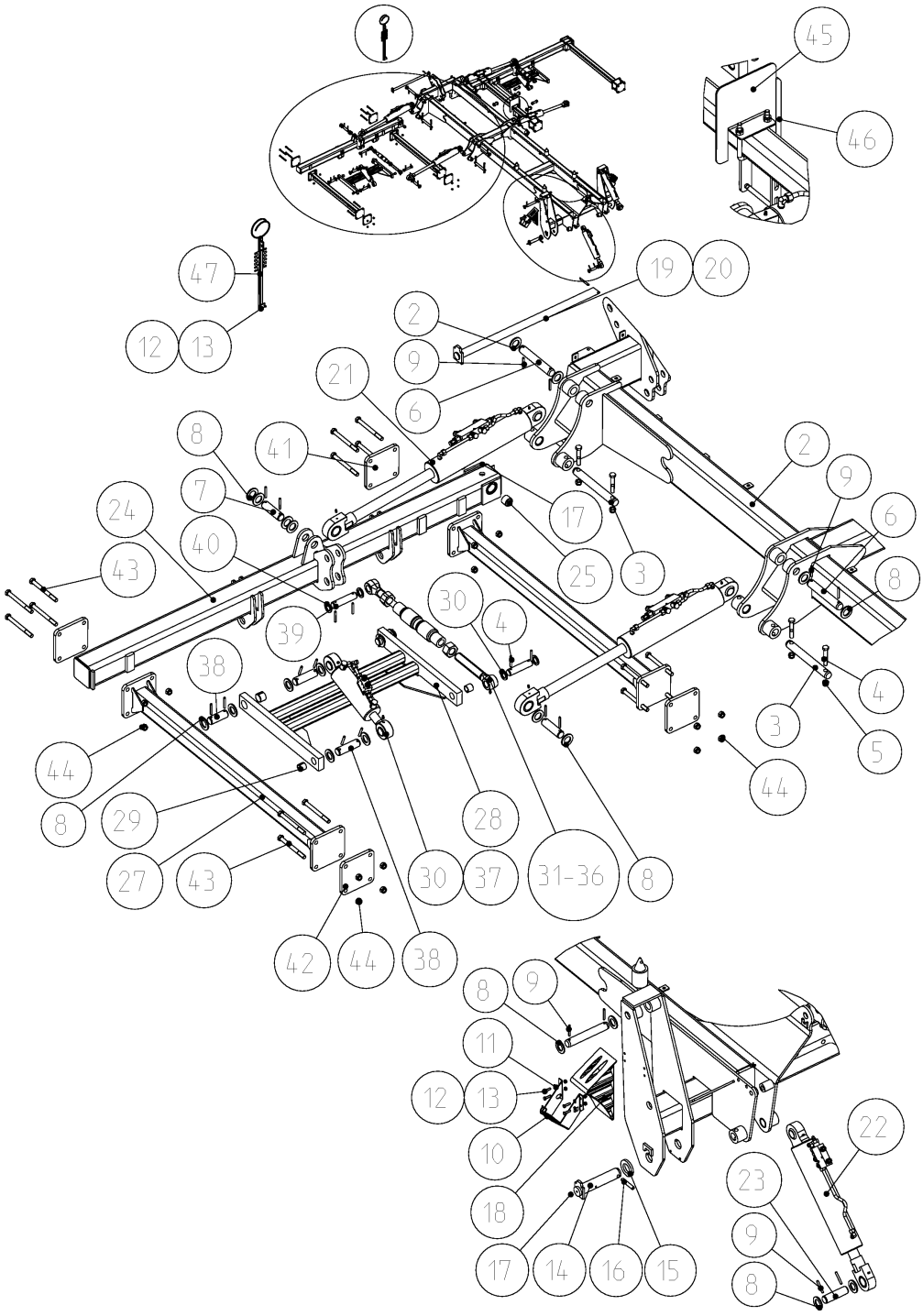

9513_B2	Fahrgestell "KAL" 5,0+6,0m Wheel carrier "KAL" 5,0+6,0m Porte essieu "KAL" 5,0+6,0m	Field Bird / Normandie KA, KAL Br.7

Bild Ref. Fig.	Bestellnr. Part-No. Rèférence	Stck. Qty. Qte.	**Bezeichnung**	Technische Angaben Technical data Données techniques	**Description**	**Désignation**
2	9031.51.03	1	Grundrahmen	5,0+6,0 m	Frame	Bâti de base
3	1000.13.26	4	Bolzen	Ø35x249	Pin	Axe
4	931D1690PA	8	Sechskantschraube	M16x90 DIN931-8.8 vz.	Hex. bolt	Vis 6 pans
5	985D16PA	8	Sechskantmutter	M16 DIN985-8 vz.	Hex. nut	Ecrou 6 pans
6	1000.13.04	6	Bolzen	Ø35-196	Pin	Axe
7	1000.13.06	8	Bolzen	Ø35- 98	Pin	Axe
8	126D36A	41	Scheibe	36 DIN126 vz.	Washer	Rondelle
9	1481D860A	48	Spannstift	8x60 DIN1481 vz.	Dowel Pin	Goupille serrage
10	6453.29.01	2	Halter für Unterlegkeil	C 380	Bracket	Support
11	125DA8.4A	8	Scheibe	A8,4 DIN125 vz.	Washer	Rondelle
12	931D830PA	10	Sechskantschraube	M8x30 DIN931-8.8 vz.	Hex. bolt	Vis 6 pans
13	985D8PA	10	Sechskantmutter	M8 DIN985-8 vz.	Hex. nut	Ecrou 6 pans
14	9017.41.01	2	Bolzen	D45-194	Pin	Axe
15	9031.02.47	2	Abstandscheibe		Spacer	Disque d'ecartement
16	1481D1370A	2	Spannstift	13x70 DIN1481 vz.	Dowel Pin	Goupille serrage
17	4716.38.00	4	Schmiernippel	H1 8x1 KX-1	Grease nippel	Graisseur
18	76051DC380	2	Unterlegkeil	C 380 DIN76051	Wedge	Cale
19	6459.09.05	1	Bolzen	Ø35-766	Pin	Axe
20	1481D1060A	1	Spannstift	10x60 DIN1481 verz.	Dowel Pin	Goupille serrage
21	8172.04.02	4	KLAPPZYLINDER KPL.		FOLDING CYLINDER	VERIN REPLIAGE CPL.
22	8172.04.23	2	ZYLINDER KPL.	90/45/405/730	CYLINDER CPL.	VERIN CPL.
23	1000.13.03	2	Bolzen	Ø35-104	Pin	Axe
24	9032.07.59	1	Klapprahmen, li.	5,0m	Extension l.h.	Bâti lateral
24	9032.07.60	1	Klapprahmen, re.	5,0m	Extension r.h.	Bâti lateral
24	9032.07.55	1	Klapprahmen, li.	6,0m	Extension l.h.	Bâti lateral
24	9032.07.56	1	Klapprahmen, re.	6,0m	Extension r.h.	Bâti lateral
25	1498D354030	8	Buchse	EG 35/40x30 DIN1498	Bush	Douille
27	9032.08.01	4	Zwischenrahmen		Interm. Beam	Bâti intermediate
28	9032.09.01	2	Verbindungsrahmen		Connecting frame	Bâti asembl.
29	1498D253228	4	Buchse	EG 25/32x28 DIN1498	Bush	Douille
30	8172.04.12	1	ZYLINDER, LI. KPL.		CYLINDER L.H. CPL.	VERIN GAUCHE CPL.
31-36	4782.35.07	2	SPANNSCHLOSS KPL.	M36	TURNBUCKLE CPL.	TIRANT CPL.
31	4782.35.04	1	Spannschloßmutter	M36	Turnbuckle nut	Ecrou tendeur
32	4782.35.05	1	Gewindeende	M36 L	Eyebolt	Piton filete
33	4782.35.06	1	Gewindeende	M36, Ø=30mm	Eyebolt	Piton filete
34	934D36PA	1	Sechskantmutter	M36 DIN934-8 vz.	Hex. nut	Ecrou 6 pans
35	934D36PAL	1	Sechskantmutter	M36 L DIN934-8 vz.	Hex. nut	Ecrou 6 pans
36	4716.38.00	2	Schmiernippel	H1 8x1 KX-1	Grease nippel	Graisseur

9513_B2	Fahrgestell "KAL" 5,0+6,0m Wheel carrier "KAL" 5,0+6,0m Porte essieu "KAL" 5,0+6,0m	Field Bird / Normandie KA, KAL Br.7

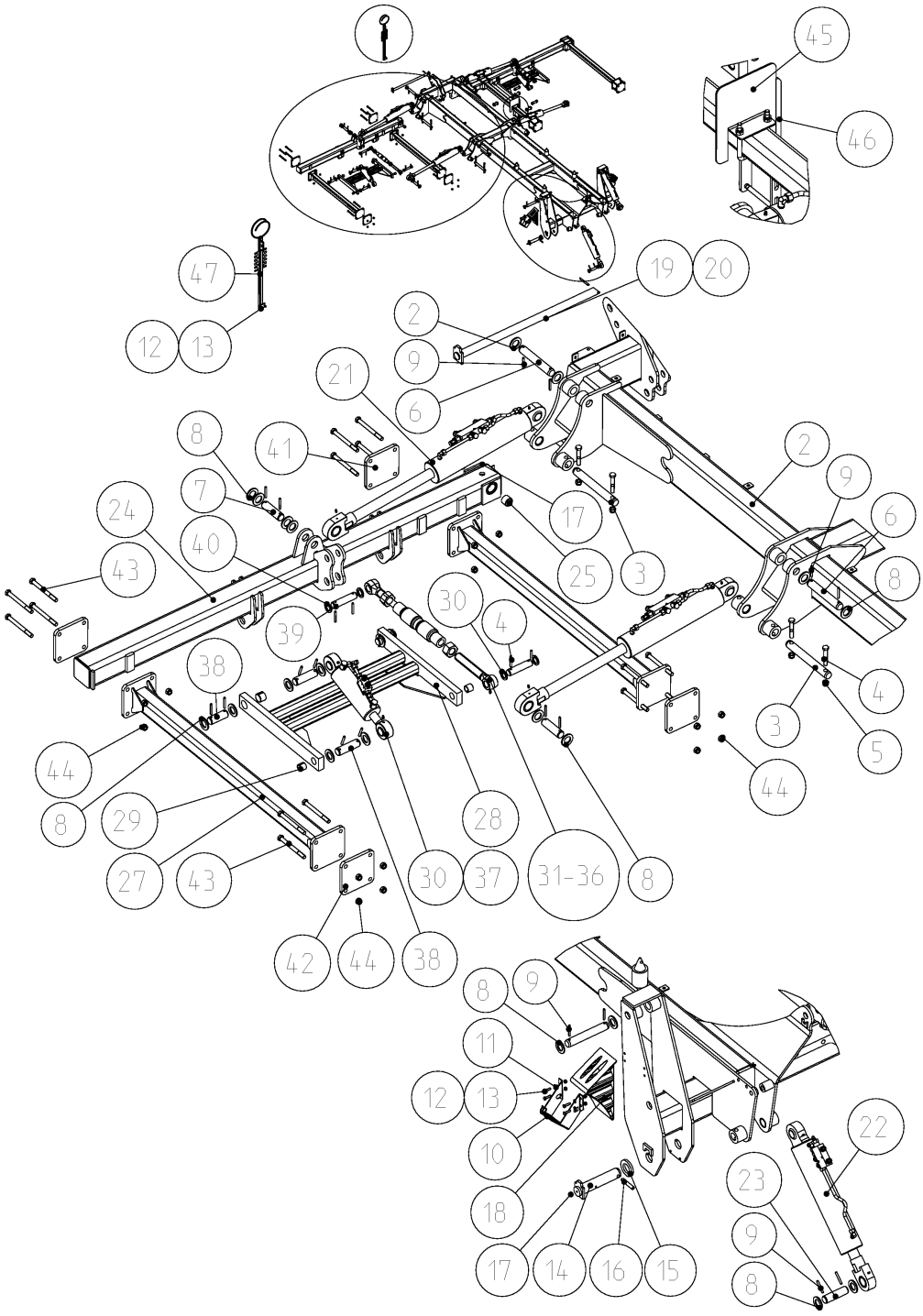

9513_B2	Fahrgestell "KAL" 5,0+6,0m Wheel carrier "KAL" 5,0+6,0m Porte essieu "KAL" 5,0+6,0m	Field Bird / Normandie KA, KAL Br.7

Bild Ref. Fig.	Bestellnr. Part-No. Rèférence	Stck. Qty. Qte.	**Bezeichnung**	Technische Angaben Technical data Données techniques	**Description**	**Désignation**
37	8172.04.11	1	ZYLINDER, RE. KPL.		CYLINDER R.H. CPL.	VERIN DROIT CPL.
38	1000.13.05	4	Bolzen	Ø35- 75	Pin	Axe
39	1000.16.01	4	Bolzen	Ø30- 98	Pin	Axe
40	1441D31A	8	Scheibe	31 DIN1441 vz.	Washer	Rondelle
41	9032.08.24	2	Endplatte		Plate	Plaquette
42	9032.08.20	4-6	Flansch		Flange	Bride
43	931D16170NA	32	Sechskantschraube	M16x170 DIN931-10.9 vz.	Hex. bolt	Vis 6 pans
44	985D16NA	32	Sechskantmutter	M16 DIN985-10 vz.	Hex. nut	Ecrou 6 pans
45	6464.00.30	1	TIEFENSKALA		DEPTH SCALE	ECHELLE DE PROFONDEURS
46	6464.11.09	1	TIEFENANZEIGE		DEPTH ANNOUNCEMENT	ANNONCE DE PROFONDEURS
47	6352.60.01	1	Schlauchhalter		Pipe clamp	Porte flexible

5608_B3	Fahrgestell "KAL"7,5+8,0m Wheel carrier "KAL"7,5+8,0m Porte essieu "KAL"7,5+8,0m	Field Bird / Normandie KA, KAL Br.7

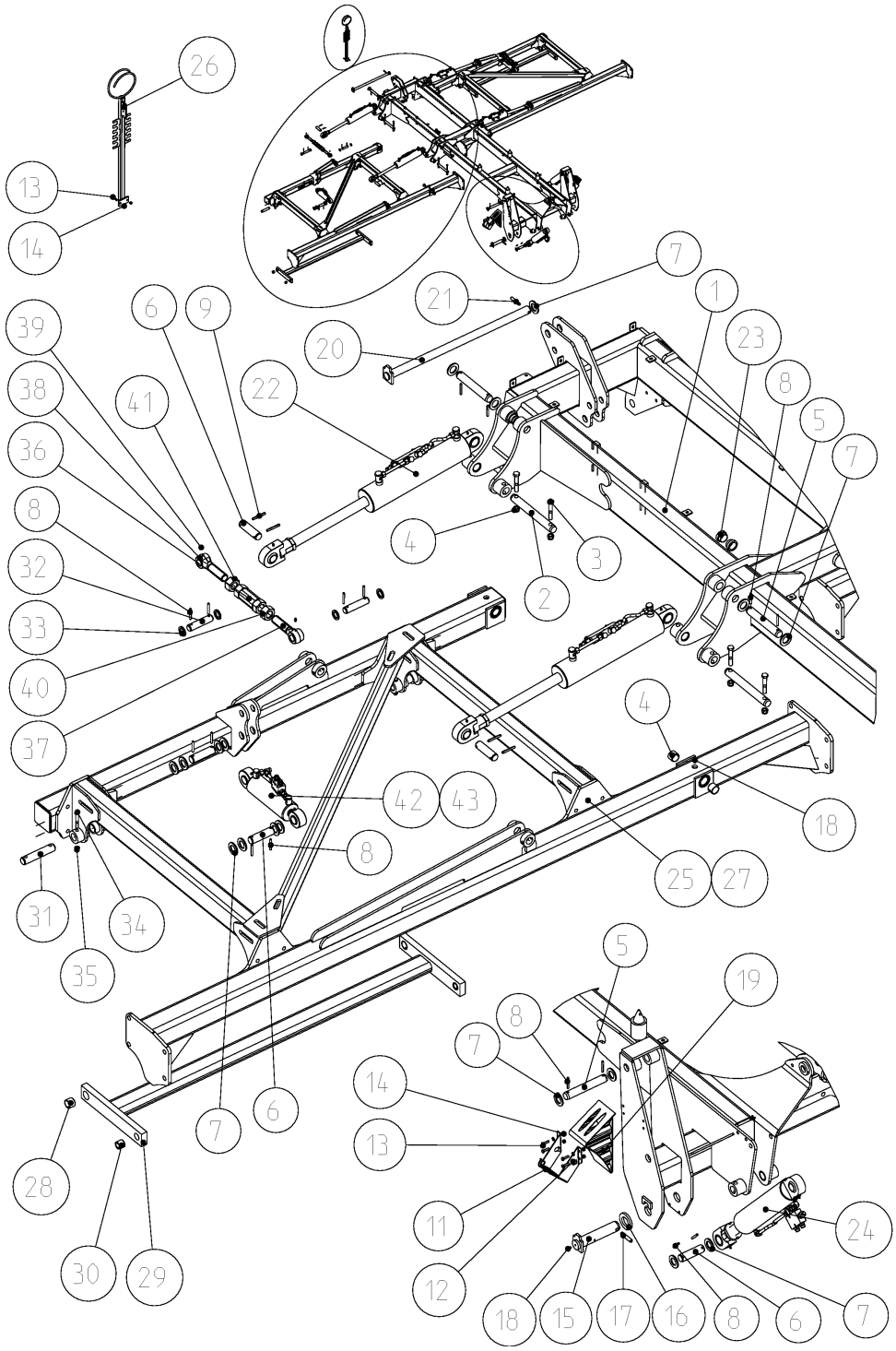

5608_B3	Fahrgestell "KAL"7,5+8,0m Wheel carrier "KAL"7,5+8,0m Porte essieu "KAL"7,5+8,0m	Field Bird / Normandie KA, KAL Br.7

Bild Ref. Fig.	Bestellnr. Part-No. Rèférence	Stck. Qty. Qte.	**Bezeichnung**	Technische Angaben Technical data Données techniques	**Description**	**Désignation**
1	9031.51.03	1	Grundrahmen	5,0+6,0 m	Frame	Bâti de base
1	9031.51.04	1	Grundrahmen	7,5+8,0 m	Frame	Bâti de base
2	1000.13.26	4	Bolzen	Ø35x249	Pin	Axe
3	931D1690PA	8	Sechskantschraube	M16x90 DIN931-8.8 vz.	Hex. bolt	Vis 6 pans
4	985D16PA	8	Sechskantmutter	M16 DIN985-8 vz.	Hex. nut	Ecrou 6 pans
5	1000.13.04	6	Bolzen	Ø35-196	Pin	Axe
6	1000.13.03	10	Bolzen	Ø35-104	Pin	Axe
7	126D36A	33	Scheibe	36 DIN126 vz.	Washer	Rondelle
8	1481D860A	32	Spannstift	8x60 DIN1481 vz.	Dowel Pin	Goupille serrage
9	1481D870A	8	Spannstift	8x70 DIN1481 vz.	Dowel Pin	Goupille serrage
11	6453.29.01	2	Halter für Unterlegkeil	C 380	Bracket	Support
12	125DA8.4A	8	Scheibe	A8,4 DIN125 vz.	Washer	Rondelle
13	933D830PA	10	Sechskantschraube	M8x30 DIN933-8.8 vz.	Hex. bolt	Vis 6 pans
14	985D8PA	10	Sechskantmutter	M8 DIN985-8 vz.	Hex. nut	Ecrou 6 pans
15	9017.41.01	2	Bolzen	D45-194	Pin	Axe
16	9031.02.47	2	Abstandscheibe		Spacer	Disque d'ecartement
17	1481D1370A	2	Spannstift	13x70 DIN1481 vz.	Dowel Pin	Goupille serrage
18	4716.38.00	6	Schmiernippel	H1 8x1 KX-1	Grease nippel	Graisseur
19	76051DC380	2	Unterlegkeil	C 380 DIN76051	Wedge	Cale
20	6459.09.05	1	Bolzen	Ø35-766	Pin	Axe
21	1481D1060A	1	Spannstift	10x60 DIN1481 verz.	Dowel Pin	Goupille serrage
22	8172.04.21	4	KLAPPZYLINDER KPL.	ab/since/à partir de 7,5m	FOLDING CYLINDER	VERIN REPLIAGE CPL.
23	8169.17.14	8	Distanzhülse		Spacer	Bague entretoise
24	8172.04.23	2	ZYLINDER KPL.	90/45/405/730	CYLINDER CPL.	VERIN CPL.
25	6466.00.04	1	Klapprahmen, re.	7,5m	Extension r.h.	Bâti lateral
25	6466.00.02	1	Klapprahmen, re.	8,0m	Extension r.h.	Bâti lateral
26	6352.60.01	1	Schlauchhalter		Pipe clamp	Porte flexible
27	6466.00.03	1	Klapprahmen, li.	7,5m	Extension l.h.	Bâti lateral
27	6466.00.01	1	Klapprahmen, li.	8,0m	Extension l.h.	Bâti lateral
28	1498D354030	12	Buchse	EG 35/40x30 DIN1498	Bush	Douille
29	9032.09.05	2	Verbindungsrahmen	ab/since/à partir de 7,5m	Connecting frame	Bâti asembl.
30	1498D253228	4	Buchse	EG 25/32x28 DIN1498	Bush	Douille
31	1000.13.25	4	Bolzen	Ø35 x 172	Pin	Axe
32	1000.16.01	4	Bolzen	Ø30- 98	Pin	Axe
33	1441D31A	8	Scheibe	31 DIN1441 vz.	Washer	Rondelle
34	931D1280NA	8	Sechskantschraube	M12x80 DIN931-8.8 verz.	Hex. bolt	Vis 6 pans
35	985D12NA	8	Sechskantmutter	M12 DIN985-10	Hex. nut	Ecrou 6 pans
36-41	6442.22.29	2	SPANNSCHLOSS KPL.	M36	TURNBUCKLE CPL.	TIRANT CPL.

5608_B3	Fahrgestell "KAL"7,5+8,0m Wheel carrier "KAL"7,5+8,0m Porte essieu "KAL"7,5+8,0m	Field Bird / Normandie KA, KAL Br.7

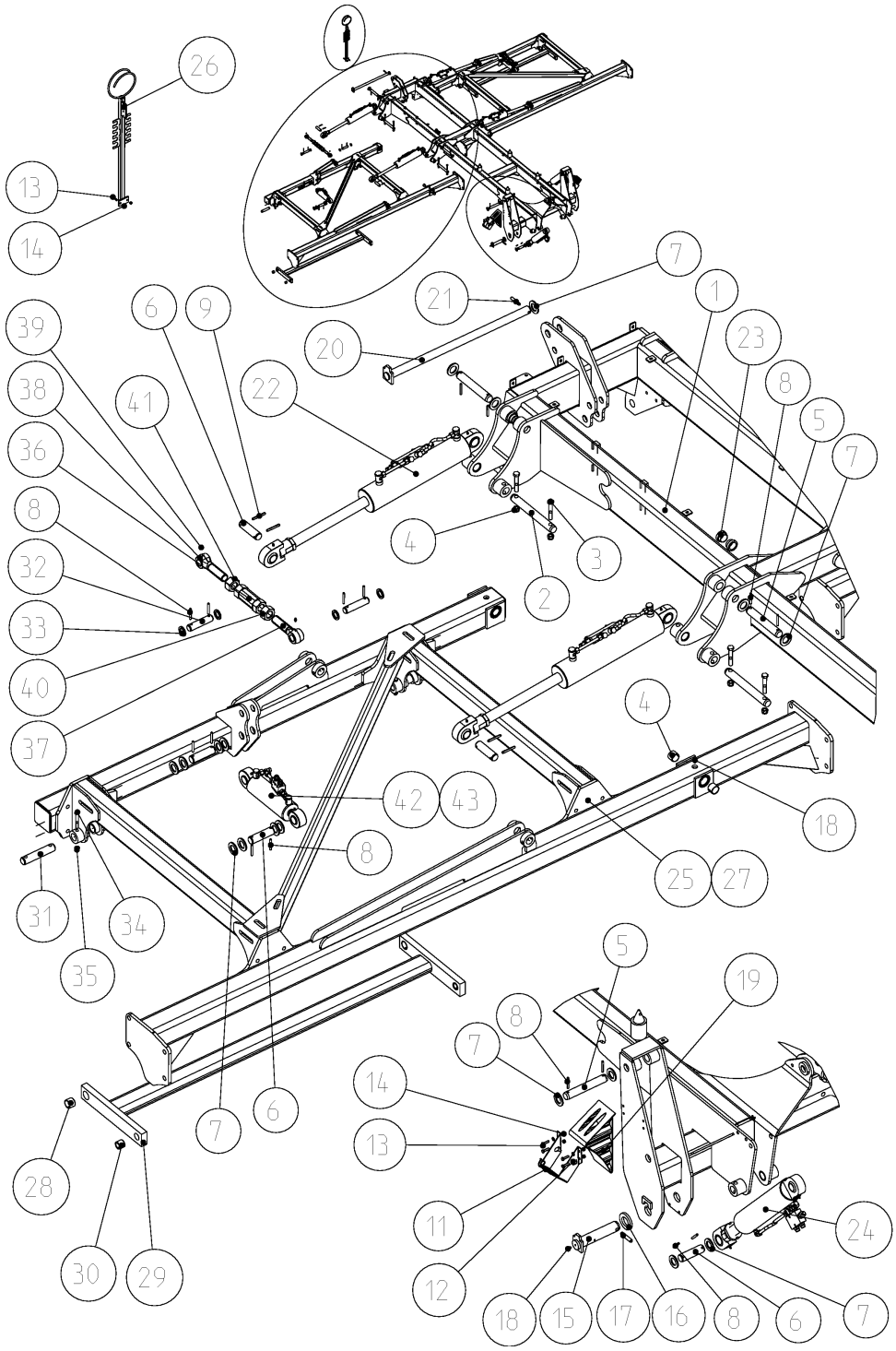

5608_B3	Fahrgestell "KAL"7,5+8,0m Wheel carrier "KAL"7,5+8,0m Porte essieu "KAL"7,5+8,0m	Field Bird / Normandie KA, KAL Br.7

Bild Ref. Fig.	Bestellnr. Part-No. Rèférence	Stck. Qty. Qte.	**Bezeichnung**	Technische Angaben Technical data Données techniques	**Description**	**Désignation**
36	6442.22.32	1	Spannschloßmutter	M36	Turnbuckle nut	Ecrou tendeur
37	4782.35.09	1	Gewindeende	M36 L, Ø=30,5mm	Eyebolt	Piton filete
38	4782.35.10	1	Gewindeende	M36, Ø=30,5mm	Eyebolt	Piton filete
39	4716.38.00	2	Schmiernippel	H1 8x1 KX-1	Grease nippel	Graisseur
40	934D36PA	1	Sechskantmutter	M36 DIN934-8 vz.	Hex. nut	Ecrou 6 pans
41	934D36PA	1	Sechskantmutter	M36 DIN934-8 vz.	Hex. nut	Ecrou 6 pans
42	8172.04.12	1	ZYLINDER, LI. KPL.		CYLINDER L.H. CPL.	VERIN GAUCHE CPL.
43	8172.04.11	1	ZYLINDER, RE. KPL.		CYLINDER R.H. CPL.	VERIN DROIT CPL.

9512_B3	Tiefenskala 3,0m Depth scale 3,0m Echelle de profondeurs 3,0m	Field Bird / Normandie KA, KAL Br.7

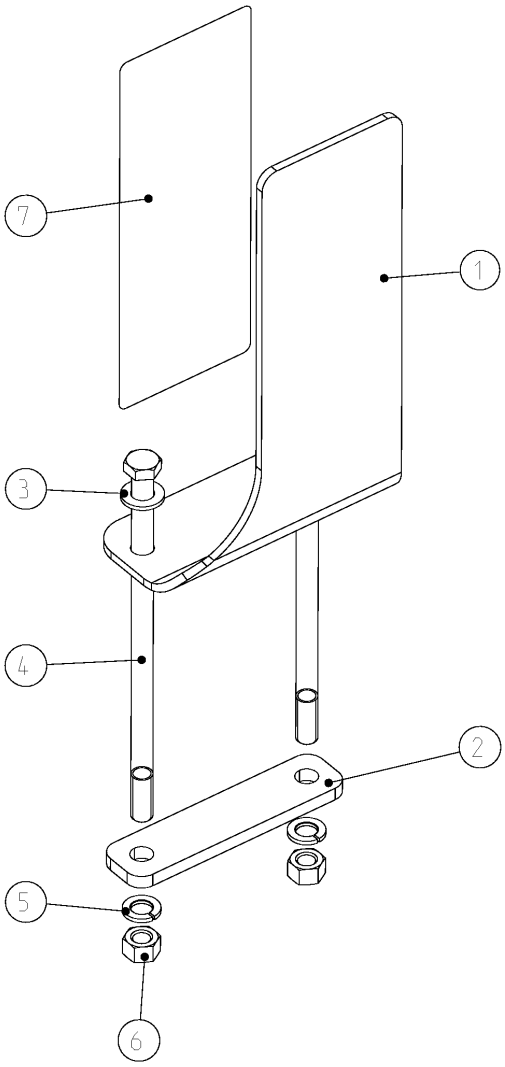

9512_B3

Tiefenskala 3,0m
Depth scale 3,0m
Echelle de profondeurs 3,0m

Field Bird / Normandie KA, KAL Br.7

Bild Ref. Fig.	Bestellnr. Part-No. Rèférence	Stck. Qty. Qte.	**Bezeichnung**	Technische Angaben Technical data Données techniques	**Description**	**Désignation**
1-7	9032.35.02	1	TIEFENSKALA	3,0m	DEPTH SCALE	ECHELLE DE PROFONDEURS
1	9032.35.12	1	Skalablech			
2	6464.11.11	1	Gegenplatte		Counter plate	Contre plaque
3	125DA13A	2	Scheibe	A13 DIN125 vz.	Washer	Rondelle
4	931D12240PA	2	Sechskantschraube	M12x240 DIN931-8.8	Hex. bolt	Vis 6 pans
5	127DA12A	2	Federring	A12 DIN127 vz.	Springwasher	Rondelle grower
6	934D12PA	2	Sechskantmutter	M12 DIN934-8 vz.	Hex. nut	Ecrou 6 pans
7	9998.02.95	1	Aufkleber	"Skala Diskscheiben"	Sticker	Autocollant

9512_B4	Tiefenskala ab 4,0m Depth scale since 4,0m Echelle de profondeurs à 4,0m	Field Bird / Normandie KA, KAL Br.7

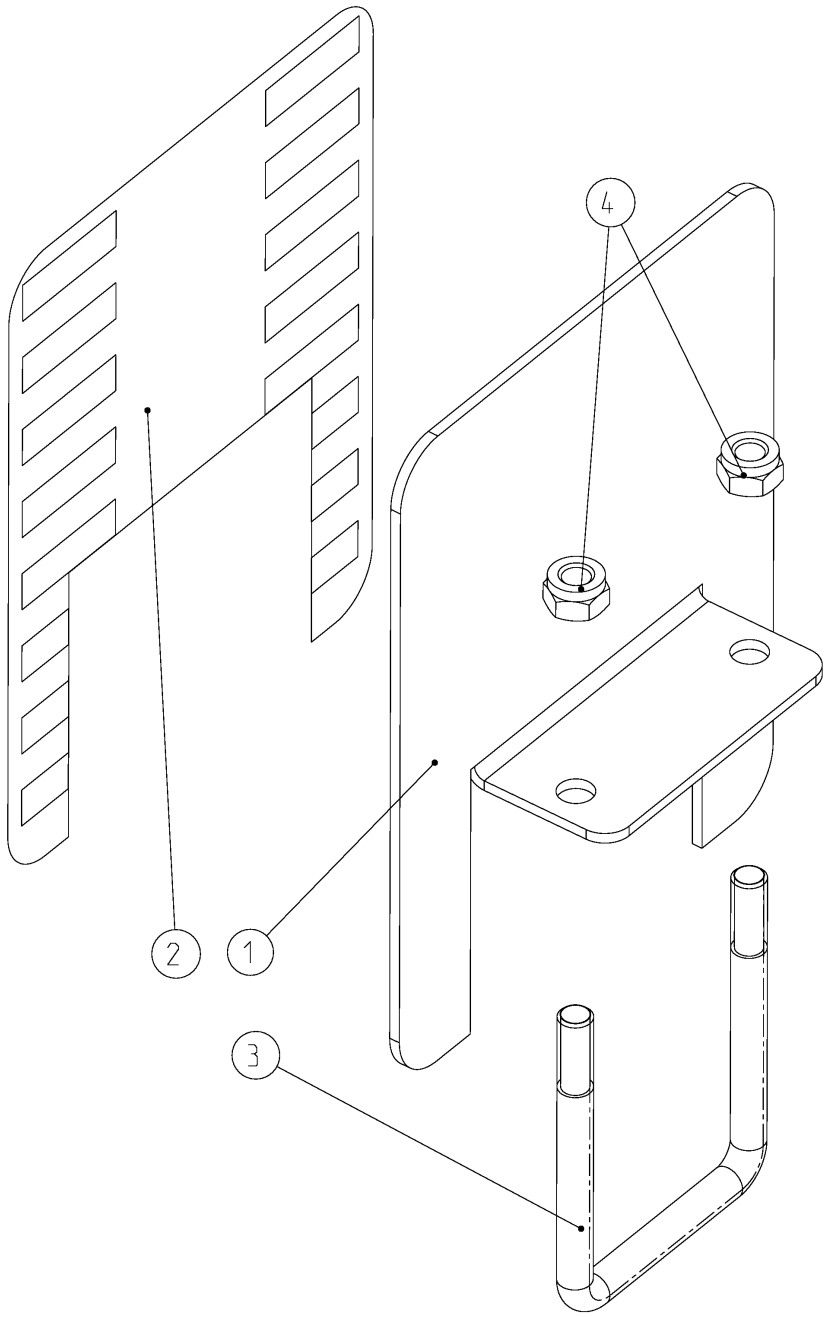

9512_B4	Tiefenskala ab 4,0m Depth scale since 4,0m Echelle de profondeurs à 4,0m	Field Bird / Normandie KA, KAL Br.7

Bild Ref. Fig.	Bestellnr. Part-No. Rèférence	Stck. Qty. Qte.	**Bezeichnung**	Technische Angaben Technical data Données techniques	**Description**	**Désignation**
1-4	6464.00.30	1	TIEFENSKALA		DEPTH SCALE	ECHELLE DE PROFONDEURS
1	6464.00.32	1	Winkel		Angle	Angle
2	9998.09.03	1	Aufkleber	"Tiefenskala Vorwerkzeuge"	Sticker	Autocollant
3	8406.33.02	1	Schraubband	MC-12X93X115	Cross section	Bride
4	985D12PA	2	Sechskantmutter	M12 DIN985-8 vz.	Hex. nut	Ecrou 6 pans

9512_B5	Tiefenanzeige 3,0m Depth announcement 3,0m Annonce de profondeurs 3,0m	Field Bird / Normandie KA, KAL Br.7

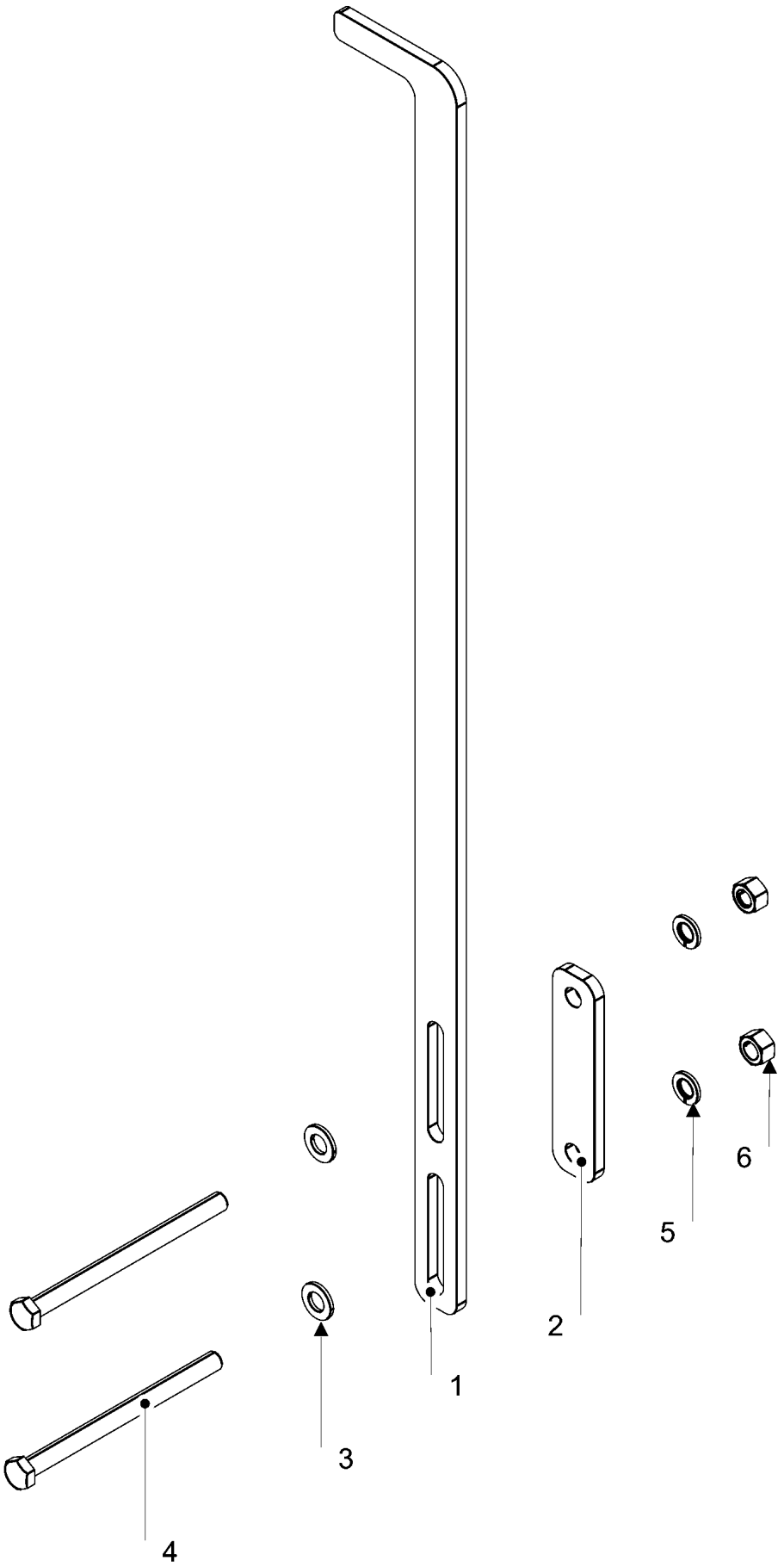

9512_B5	Tiefenanzeige 3,0m Depth announcement 3,0m Annonce de profondeurs 3,0m	Field Bird / Normandie KA, KAL Br.7

Bild Ref. Fig.	Bestellnr. Part-No. Rèférence	Stck. Qty. Qte.	**Bezeichnung**	Technische Angaben Technical data Données techniques	**Description**	**Désignation**
1-6	9032.35.01	1	TIEFENANZEIGE	3,0m	DEPTH ANNOUNCEMENT	ANNONCE DE PROFONDEURS
1	9032.35.10	1	Zeiger		Indicator	Indicateur
2	6464.11.11	1	Gegenplatte		Counter plate	Contre plaque
3	125DA13A	2	Scheibe	A13 DIN125 vz.	Washer	Rondelle
4	931D12160PA	2	Sechskantschraube	M12x160 DIN931-8.8	Hex. bolt	Vis 6 pans
5	127DA12A	2	Federring	A12 DIN127 vz.	Springwasher	Rondelle grower
6	934D12PA	2	Sechskantmutter	M12 DIN934-8 vz.	Hex. nut	Ecrou 6 pans

9512_B6	Tiefenanzeige f. Mulchscheib. Deep announcement, mulch discs Annonce de profondeur, mulch disques	Field Bird / Normandie KA, KAL Br.7

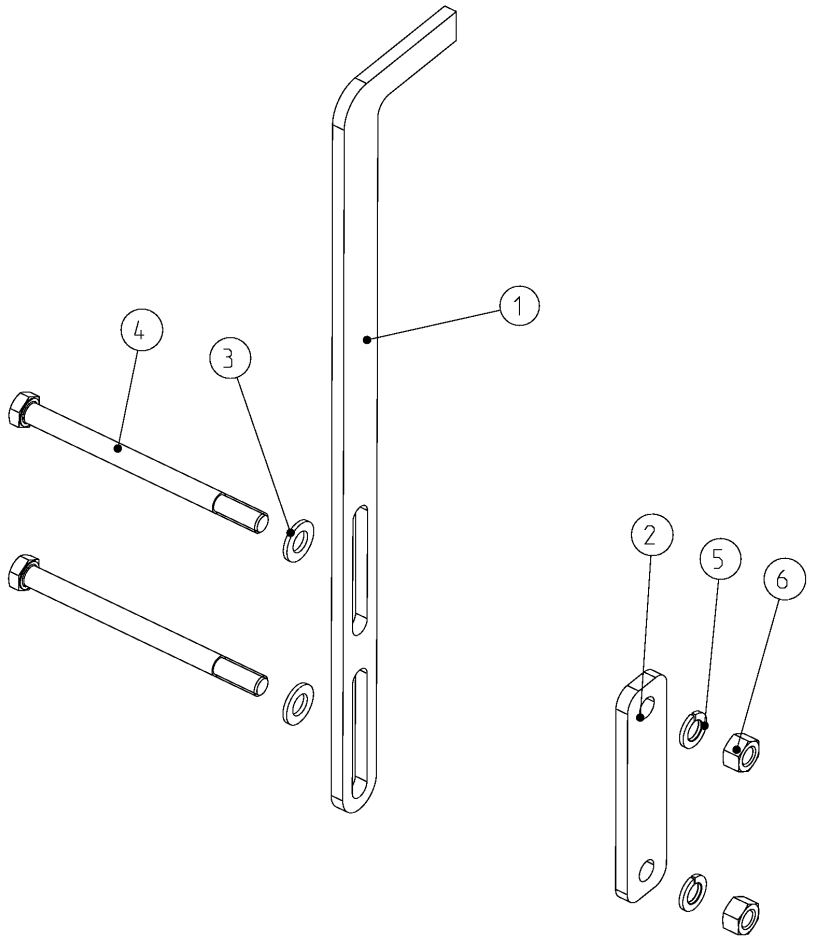

9512_B6	Tiefenanzeige f. Mulchscheib. Deep announcement, mulch discs Annonce de profondeur, mulch disques	Field Bird / Normandie KA, KAL Br.7

Bild Ref. Fig.	Bestellnr. Part-No. Rèférence	Stck. Qty. Qte.	**Bezeichnung**	Technische Angaben Technical data Données techniques	**Description**	**Désignation**
1-6	6464.11.09	1	TIEFENANZEIGE		DEPTH ANNOUNCEMENT	ANNONCE DE PROFONDEURS
1	6464.11.02	1	Tiefenanzeige		Depth announcement	Annonce de profondeurs
2	6464.11.11	1	Gegenplatte		Counter plate	Contre plaque
3	125DA13A	2	Scheibe	A13 DIN125 vz.	Washer	Rondelle
4	931D12160PA	2	Sechskantschraube	M12x160 DIN931-8.8	Hex. bolt	Vis 6 pans
5	127DA12A	2	Federring	A12 DIN127 vz.	Springwasher	Rondelle grower
6	934D12PA	2	Sechskantmutter	M12 DIN934-8 vz.	Hex. nut	Ecrou 6 pans

9512_B7	Klappzylinder (8172.04.02) Folding cylinder (8172.04.02) Verin de répliage (8172.04.02)	Field Bird / Normandie KA, KAL Br.7

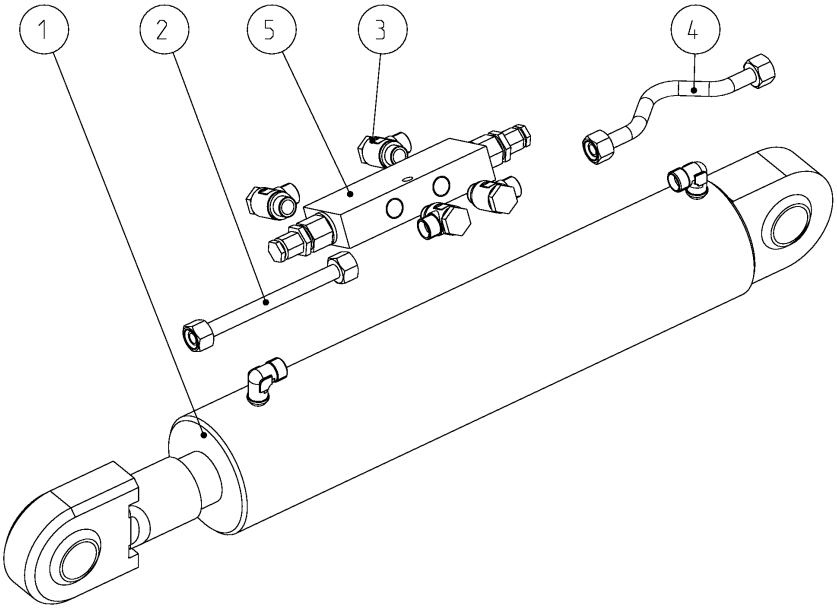

9512_B7

Klappzylinder (8172.04.02)
Folding cylinder (8172.04.02)
Verin de répliage (8172.04.02)

Field Bird / Normandie KA, KAL Br.7

Bild Ref. Fig.	Bestellnr. Part-No. Rèférence	Stck. Qty. Qte.	**Bezeichnung**	Technische Angaben Technical data Données techniques	**Description**	**Désignation**
1-6	8172.04.02	1	KLAPPZYLINDER KPL.		FOLDING CYLINDER	VERIN REPLIAGE CPL.
1	8166.08.01	1	ZYLINDER KPL.	90/45/405/730	CYL.+VALVE HOUS.	VERIN+CLAPET FS
2	8172.02.02	1	Hydraulikrohr kpl.	L=160mm	Hydr.pipe cpl.	Tube cpl.
3	4716.52.04	2	Schwenkverschraubung	SWVE 12LR 3/8"	Coupling	Raccord
4	8172.03.01	1	Hydraulikrohr kpl.	L=190mm	Hydr.pipe cpl.	Tube cpl.
5	8165.30.01	1	Lasthalteventil		Valve	Clapet
	8166.02.13	1	Dichtungssatz		Seal kit	Jeu de joints

5607_B7-1	Klappzylinder 100/45/405/730 (8172.04.21) Folding cylinder 100/45/405/730 (8172.04.21) Verin repliable 100/45/405/730 (8172.04.21)	**Field Bird / Normandie KA, KAL Br.7**

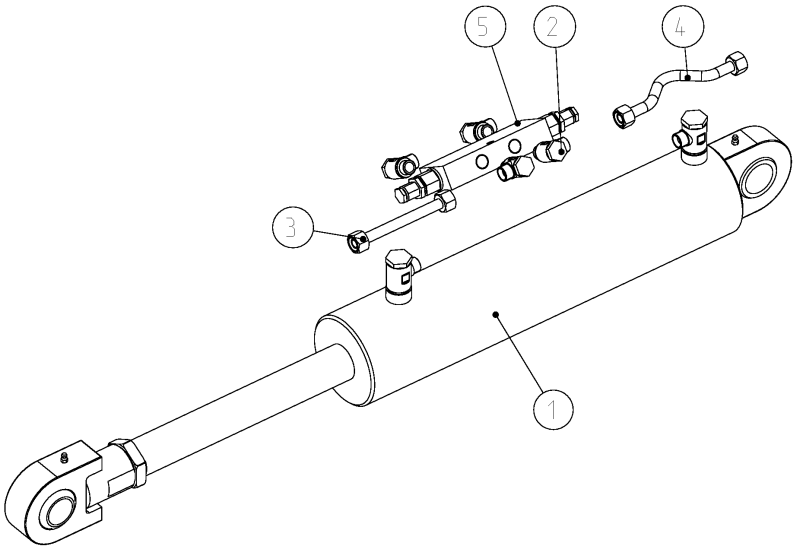

5607_B7-1	Klappzylinder 100/45/405/730 (8172.04.21) Folding cylinder 100/45/405/730 (8172.04.21) Verin repliable 100/45/405/730 (8172.04.21)	Field Bird / Normandie KA, KAL Br.7

Bild Ref. Fig.	Bestellnr. Part-No. Rèférence	Stck. Qty. Qte.	**Bezeichnung**	Technische Angaben Technical data Données techniques	**Description**	**Désignation**
1-5	8172.04.21	1	KLAPPZYLINDER KPL.	ab/since/à partir de 7,5m	FOLDING CYLINDER	VERIN REPLIAGE CPL.
1	8169.17.02	1	ZYLINDER KPL.	100/45/405/730	CYL.+VALVE HOUS.	VERIN+CLAPET FS
2	4716.52.04	4	Schwenkverschraubung	SWVE 12LR 3/8"	Coupling	Raccord
3	8172.02.02	1	Hydraulikrohr kpl.	L=160mm	Hydr.pipe cpl.	Tube cpl.
4	8172.03.01	1	Hydraulikrohr kpl.	L=190mm	Hydr.pipe cpl.	Tube cpl.
5	8165.30.01	1	Lasthalteventil		Valve	Clapet

9512_B8	Zylinder Ø80/35/110/360 (8172.04.11/12) Cylinder Ø80/35/110/360 (8172.04.11/12) Verin Ø80/35/110/360 (8172.04.11/12)	**Field Bird / Normandie KA, KAL Br.7**

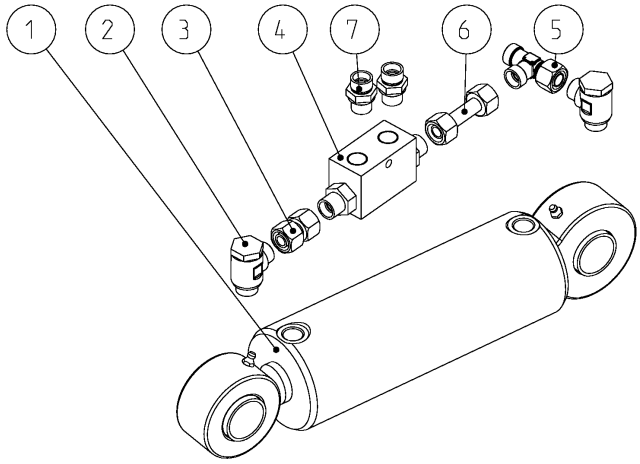

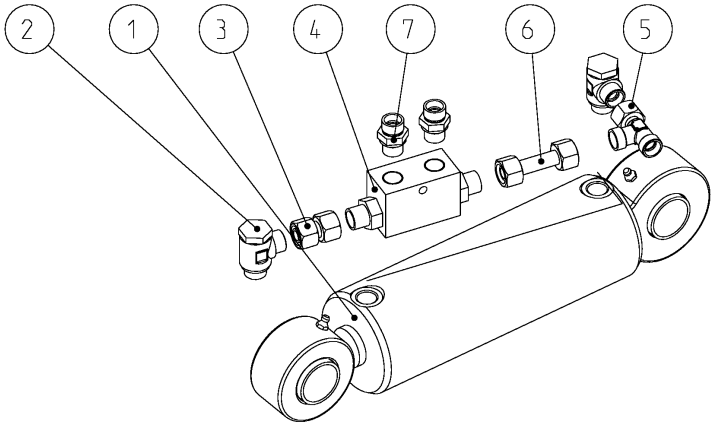

9512_B8

Zylinder Ø80/35/110/360
(8172.04.11/12)
Cylinder Ø80/35/110/360
(8172.04.11/12)
Verin Ø80/35/110/360
(8172.04.11/12)

Field Bird / Normandie KA, KAL Br.7

Bild Ref. Fig.	Bestellnr. Part-No. Rèférence	Stck. Qty. Qte.	**Bezeichnung**	Technische Angaben Technical data Données techniques	**Description**	**Désignation**
1-7	8172.04.11	1	ZYLINDER, RE. KPL.		CYLINDER R.H. CPL.	VERIN DROIT CPL.
1-7	8172.04.12	1	ZYLINDER, LI. KPL.		CYLINDER L.H. CPL.	VERIN GAUCHE CPL.
1	8168.18.01	1	ZYLINDER KPL.	80/35/110/360	CYL.+VALVE HOUS.	VERIN+CLAPET FS
	8168.18.11		Dichtungssatz	Ø80	Seal kit	Jeu de joints
2	9001.60.36	2	Schwenkverschraub.	DSVW-12 PS/1	Coupling	Raccord
3	4716.53.05	1	Hydraulikrohr kpl.	L=40 mm	Hydr.pipe cpl.	Tube cpl.
4	8154.24.02	1	Doppelrückschlagventil		Valve	Limiteur
5	4723.02.05	1	Einstellb. L-Anschlußst.	EVL-12 L	L-coupling	Raccord
6	8172.02.04	1	Hydraulikrohr kpl.	L=62 mm	Hydr.pipe cpl.	Tube cpl.
7	4723.02.03	2	Gerade Einschraubverschr.	GE12-L/R ED	Male stud coupling	Raccord

9512_B10	Hydraulik f. Fahrwerk "KA" Hydr.pipe for wheel carrier "KA" Hydraulique pour porte essieu "KA"	**Field Bird / Normandie KA, KAL Br.7**

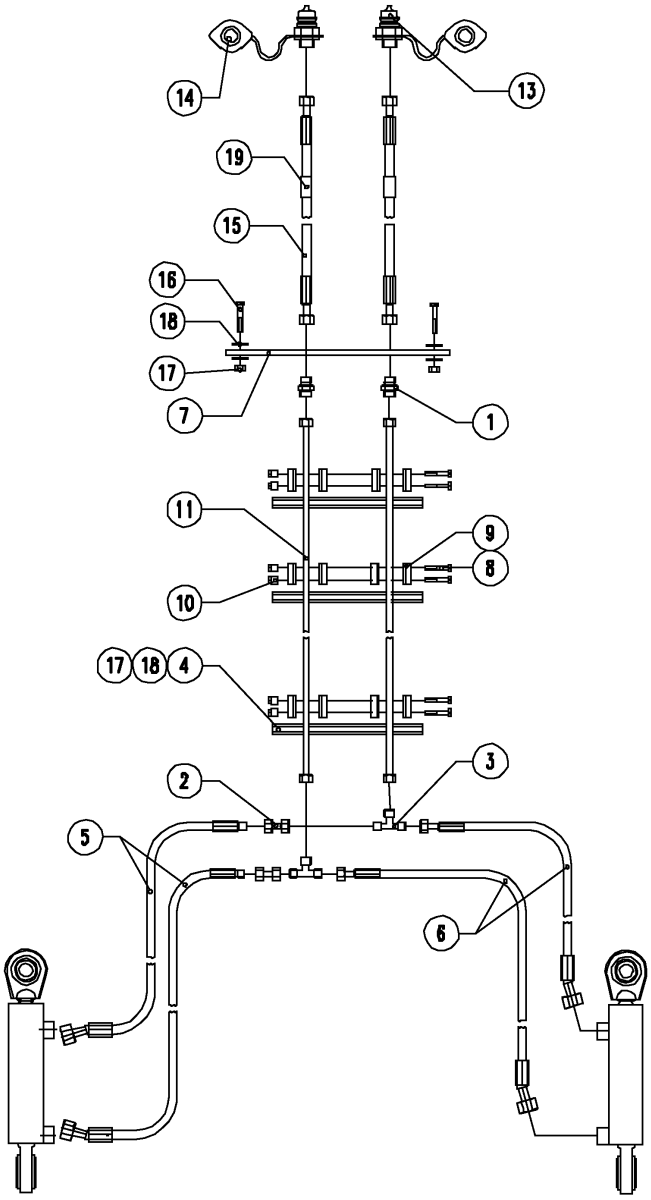

9512_B10	Hydraulik f. Fahrwerk "KA" Hydr.pipe for wheel carrier "KA" Hydraulique pour porte essieu "KA"	Field Bird / Normandie KA, KAL Br.7

Bild Ref. Fig.	Bestellnr. Part-No. Rèférence	Stck. Qty. Qte.	**Bezeichnung**	Technische Angaben Technical data Données techniques	**Description**	**Désignation**
1-15	8173.04.40	1	HYDRAULIK F. FAHRWERK		HYDR.PIPE WHEEL CARRIER	HYDRAULIQUE POUR PORTE ESSIEU
1	9001.60.62	2	Gerade Verschraubung	XG 15-PL	Male stud coupling	Raccord
2	4716.53.05	2	Hydraulikrohr kpl.	L=40 mm	Hydr.pipe cpl.	Tube cpl.
3	8132.25.02	2	T-Reduzierverschraubung		Male stud coupling	Raccord
4	8173.14.11	3	Tragschiene	L=590 mm	Rail	Barr
5	8172.09.18	2	Hydraulikschlauch	DN10-L1200-AOL/AOL90	Hydr. hose	Conduite flexible
6	8172.09.17	2	Hydraulikschlauch	DN10-L1500-AOL/AOL90	Hydr. hose	Conduite flexible
7	9031.06.59	1	Montageplatte		Plate	Plaque
8	84D660WA	12	Zylinderschraube	M6x60 DIN84-4.8 vz.	Spline screw	Vis cylindrique
9	6251.33.03	6	Rohrschelle	SM 215 PP-LI	Pipe clamp	Collier
10	4753.56.05	12	Schienenmutter		Nut	Ecrou
11	4767.12.18	2	Hydraulikrohr mont.	L=1845 mm	Hydr. pipe	Tube
13	6251.28.08	2	SVK-Stecker	AG-M22X1,5-15 L	Coupling	Raccord
14	8132.05.02	2	Staubschutzkappe, grün		Dust cap green	Cache vert
15	9032.12.22	2	Hydraulikschlauch	DN12 L=3500 AOL/AOL	Hydr. hose	Conduite flexible
16	933D825PA	4	Sechskantschraube	M8x25 DIN933-8.8 vz.	Hex. bolt	Vis 6 pans
17	985D8PA	12	Sechskantmutter	M8 DIN985-8 vz.	Hex. nut	Ecrou 6 pans
18	125DA8.4A	24	Scheibe	A8,4 DIN125 vz.	Washer	Rondelle
19	9012.65.16	2	Schrumpfschlauch, grün		Tube green	Chambre à air vert

5607_B11	Hydraulik f. Fahrwerk "KAL" Hydr.pipe for wheel carrier "KAL" Hydraulique pour porte essieu "KAL"	Field Bird / Normandie KA, KAL Br.7

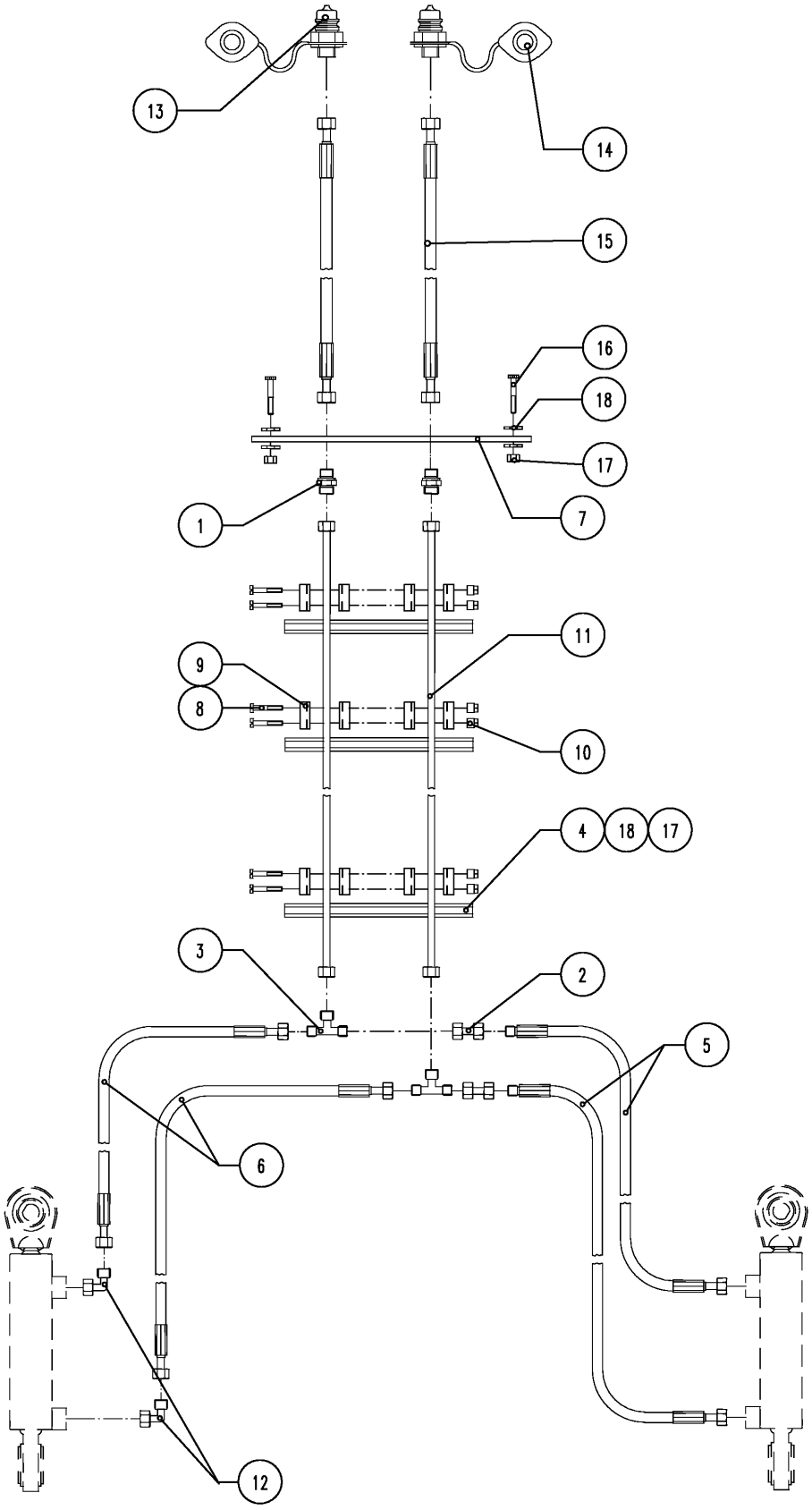

5607_B11	Hydraulik f. Fahrwerk "KAL" Hydr.pipe for wheel carrier "KAL" Hydraulique pour porte essieu "KAL"	Field Bird / Normandie KA, KAL Br.7

Bild Ref. Fig.	Bestellnr. Part-No. Rèférence	Stck. Qty. Qte.	**Bezeichnung**	Technische Angaben Technical data Données techniques	**Description**	**Désignation**
1-18	8173.04.42	1	HYDRAULIK F. FAHRWERK		HYDR.PIPE WHEEL CARRIER	HYDRAULIQUE POUR PORTE ESSIEU
1	9001.60.62	2	Gerade Verschraubung	XG 15-PL	Male stud coupling	Raccord
2	4716.53.04	2	Hydraulikrohr montiert	Hydraulikrohr montiert	Hydr. pipe	Tube
3	8132.25.02	2	T-Reduzierverschraubung		Male stud coupling	Raccord
4	8173.14.11	5	Tragschiene	L=590 mm	Rail	Barr
5	6436.07.04	2	Höchstdruckschlauch	L=700 mm	Hose	Conduite flexible
6	8172.09.01	2	Hydraulikschlauch	DN10-L600-AOL	Hydr. hose	Conduite flexible
7	9031.06.59	1	Montageplatte		Plate	Plaque
8	84D660WA	10	Zylinderschraube	M6x60 DIN84-4.8 vz.	Spline screw	Vis cylindrique
9	6251.33.03	10	Rohrschelle	SM 215 PP-LI	Pipe clamp	Collier
10	4753.56.05	10	Schienenmutter		Nut	Ecrou
11	8172.06.09	2	Hydraulikrohr kpl.	L=3800 mm	Hydr.pipe cpl.	Tube cpl.
12	4716.52.11	2	Einstellb. Winkelverschraub.	EVW-12 L	Elbow coupling	Raccord
13	6251.28.08	2	SVK-Stecker	AG-M22X1,5-15 L	Coupling	Raccord
14	8132.05.02	2	Staubschutzkappe, grün		Dust cap green	Cache vert
15	9032.12.22	2	Hydraulikschlauch	DN12 L=3500 AOL/AOL	Hydr. hose	Conduite flexible
16	933D825PA	4	Sechskantschraube	M8x25 DIN933-8.8 vz.	Hex. bolt	Vis 6 pans
17	985D8PA	14	Sechskantmutter	M8 DIN985-8 vz.	Hex. nut	Ecrou 6 pans
18	125DA8.4A	28	Scheibe	A8,4 DIN125 vz.	Washer	Rondelle

5607_B12	Hydraulik f. Klappung "KA" Hydr.pipe folding"KA" Hydraulique repliage"KA"	Field Bird / Normandie KA, KAL Br.7

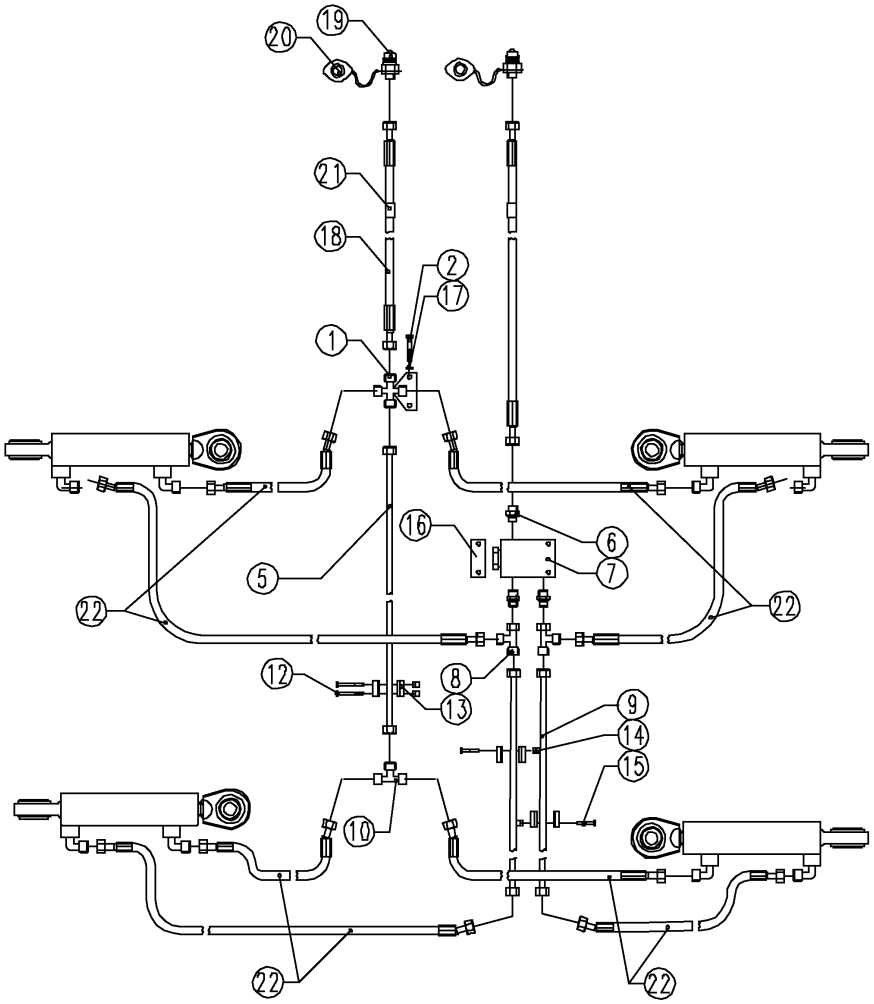

5607_B12	Hydraulik f. Klappung "KA" Hydr.pipe folding"KA" Hydraulique repliage"KA"	Field Bird / Normandie KA, KAL Br.7

Bild Ref. Fig.	Bestellnr. Part-No. Rèférence	Stck. Qty. Qte.	**Bezeichnung**	Technische Angaben Technical data Données techniques	**Description**	**Désignation**
1-20	8173.05.01	1	HYDRAULIK F. KLAPPUNG		FOLDING HYDR.PIPE	REPLIAGE HYDRAULIQUE
1	8172.01.05	1	Halter m. Verschraub.		Bracket	Support
2	931D645PA	2	Sechskantschraube	M6x45 DIN931-8.8 vz.	Hex. bolt	Vis 6 pans
5	8172.02.33	1	Hydraulikrohr kpl.	L=1555 mm	Hydr.pipe cpl.	Tube cpl.
6	4723.02.03	3	Gerade Einschraubverschr.	GE12-L/R ED	Male stud coupling	Raccord
7	8165.16.15	1	Mengenteiler	22-45 L/min.	Flow devider	Diviseur de circuit
8	4723.02.05	2	Einstellb. L-Anschlußst.	EVL-12 L	L-coupling	Raccord
9	4800.77.12	2	Hydraulikrohr kpl.	L=1430 mm	Hydr.pipe cpl.	Tube cpl.
10	6436.07.02	1	T-Verschraubung	T 12-L	T-coupling	Raccord
12	84D660WA	2	Zylinderschraube	M6x60 DIN84-4.8 vz.	Spline screw	Vis cylindrique
13	4753.56.02	3	Schelle kpl.		Clip cpl.	Collier cpl.
14	4753.56.05	4	Schienenmutter		Nut	Ecrou
15	84D620W	2	Zylinderschraube	M6x20 DIN84-4.8	Spline screw	Vis cylindrique
16	8173.14.30	1	Lasche	Ø7-45	Latch	Plat
17	985D6PA	2	Sechskantmutter	M6 DIN985-8 vz.	Hex. nut	Ecrou 6 pans
18	6241.41.10	2	Höchstdruckschlauch	L=3500 mm	Hose	Conduite flexible
19	6251.28.08	2	SVK-Stecker	AG-M22X1,5-15 L	Coupling	Raccord
20	8132.05.01	2	Staubschutzkappe, rot		Dust cap red	Cache rouge
21	9012.65.05	2	Schrumpfschlauch, rot		Tube red	Chambre à air rouge
22	8132.07.01	8	Höchstdruckschlauch	L=1300 mm	Hose	Conduite flexible

5607_B13	Hydraulik f. Klappung "KAL" Hydr.pipe folding"KAL" Hydraulique repliage"KAL"	Field Bird / Normandie KA, KAL Br.7

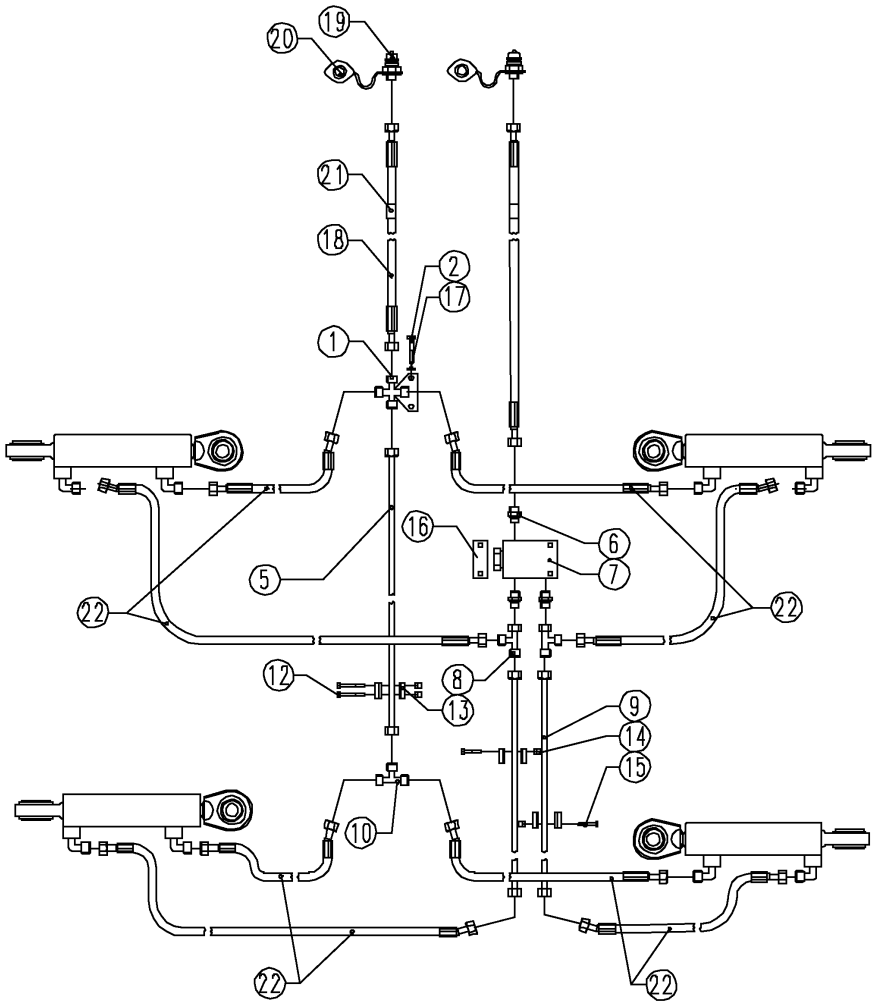

5607_B13	Hydraulik f. Klappung "KAL" Hydr.pipe folding"KAL" Hydraulique repliage"KAL"	Field Bird / Normandie KA, KAL Br.7

Bild Ref. Fig.	Bestellnr. Part-No. Rèférence	Stck. Qty. Qte.	**Bezeichnung**	Technische Angaben Technical data Données techniques	**Description**	**Désignation**
1-20	8173.05.11	1	HYDRAULIK F. KLAPPUNG	KAL	FOLDING HYDR.PIPE	REPLIAGE HYDRAULIQUE
1	8172.01.05	1	Halter m. Verschraub.		Bracket	Support
2	931D645PA	2	Sechskantschraube	M6x45 DIN931-8.8 vz.	Hex. bolt	Vis 6 pans
5	8172.02.32	1	Hydraulikrohr	L=1605 mm	Hydr. pipe	Tube
6	4723.02.03	3	Gerade Einschraubverschr.	GE12-L/R ED	Male stud coupling	Raccord
7	8165.16.15	1	Mengenteiler	22-45 L/min.	Flow devider	Diviseur de circuit
8	4723.02.05	2	Einstellb. L-Anschlußst.	EVL-12 L	L-coupling	Raccord
9	8423.49.05	2	Hydraulikrohr kpl.	L=1560 mm	Hydr.pipe cpl.	Tube cpl.
10	6436.07.02	1	T-Verschraubung	T 12-L	T-coupling	Raccord
12	84D660WA	2	Zylinderschraube	M6x60 DIN84-4.8 vz.	Spline screw	Vis cylindrique
13	4753.56.02	3	Schelle kpl.		Clip cpl.	Collier cpl.
14	4753.56.05	4	Schienenmutter		Nut	Ecrou
15	84D620W	2	Zylinderschraube	M6x20 DIN84-4.8	Spline screw	Vis cylindrique
16	8173.14.30	1	Lasche	Ø7-45	Latch	Plat
17	985D6PA	2	Sechskantmutter	M6 DIN985-8 vz.	Hex. nut	Ecrou 6 pans
18	6241.41.10	2	Höchstdruckschlauch	L=3500 mm	Hose	Conduite flexible
19	6251.28.08	2	SVK-Stecker	AG-M22X1,5-15 L	Coupling	Raccord
20	8132.05.01	2	Staubschutzkappe, rot		Dust cap red	Cache rouge
21	9012.65.05	2	Schrumpfschlauch, rot		Tube red	Chambre à air rouge
22	8132.07.01	8	Höchstdruckschlauch	L=1300 mm	Hose	Conduite flexible

5608_B14	Hydraulik f. Vorwerkz.4,0-5,0m KA Hydr.pipe pretools 4,0-5,0m KA Hydraulique préoutils 4,0-5,0m KA	Field Bird / Normandie KA, KAL Br.7

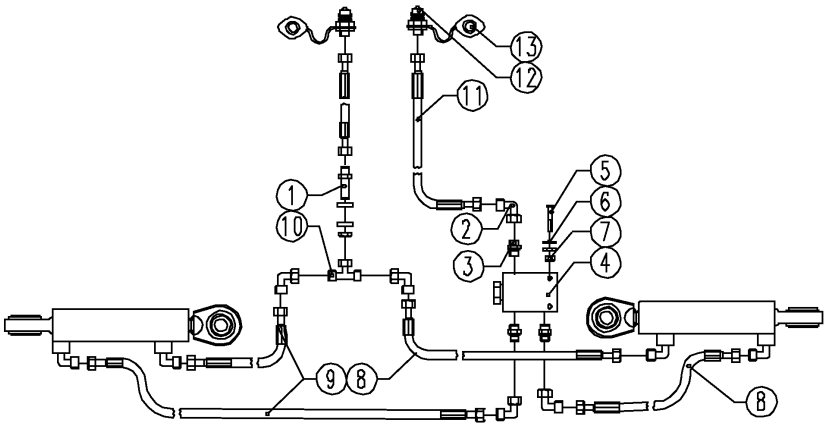

5608_B14	Hydraulik f. Vorwerkz.4,0-5,0m KA Hydr.pipe pretools 4,0-5,0m KA Hydraulique préoutils 4,0-5,0m KA	Field Bird / Normandie KA, KAL Br.7				
Bild Ref. Fig.	Bestellnr. Part-No. Rèférence	Stck. Qty. Qte.	**Bezeichnung**	Technische Angaben Technical data Données techniques	**Description**	**Désignation**
1-14	8173.05.02	1	HYDRAULIK F. VORWERKZEUGE		HYDR. PIPE PRETOOLS CPL.	HYDRAULIQUE PREOUTILS CPL.
1	4723.02.01	1	Gerade Schottverschraub.	SV 12-L	Nut coupling	Raccord
2	4716.52.11	5	Einstellb. Winkelverschraub.	EVW-12 L	Elbow coupling	Raccord
3	4723.02.03	3	Gerade Einschraubverschr.	GE12-L/R ED	Male stud coupling	Raccord
4	8165.16.15	1	Mengenteiler	22-45 L/min.	Flow devider	Diviseur de circuit
5	931D645PA	2	Sechskantschraube	M6x45 DIN931-8.8 vz.	Hex. bolt	Vis 6 pans
6	9021DA6.4A	4	Scheibe	A 6.4 DIN9021 vz.	Washer	Rondelle
7	985D6PA	2	Sechskantmutter	M6 DIN985-8 vz.	Hex. nut	Ecrou 6 pans
8	9001.60.60	2	Hydraulikschlauch	NW10, L=1800 AOL/AOL	Hydr. hose	Conduite flexible
9	8413.88.01	2	Hydraulikschlauch	NW10, L=1500 mm	Hydr. hose	Conduite flexible
10	4723.02.02	1	Einstellb. T-Anschluß stutz.	EVT 12-L	Adj. T-coupling	Raccord
11	6241.41.10	2	Höchstdruckschlauch	L=3500 mm	Hose	Conduite flexible
12	6251.28.08	2	SVK-Stecker	AG-M22X1,5-15 L	Coupling	Raccord
13	8132.05.03	2	Staubschutzkappe, blau		Dust cap	Cache
14	9012.65.04	2	Schrumpfschlauch, blau		Tube blue	Chambre à air bleu

5607_B15

Hydraulik f. Vorwerkz.+Schardr.
3,0m
Hydr.pipe pretools+coulter press.
3,0m
Hydraul. préoutils+press. des socs
3,0m

Field Bird / Normandie KA, KAL Br.7

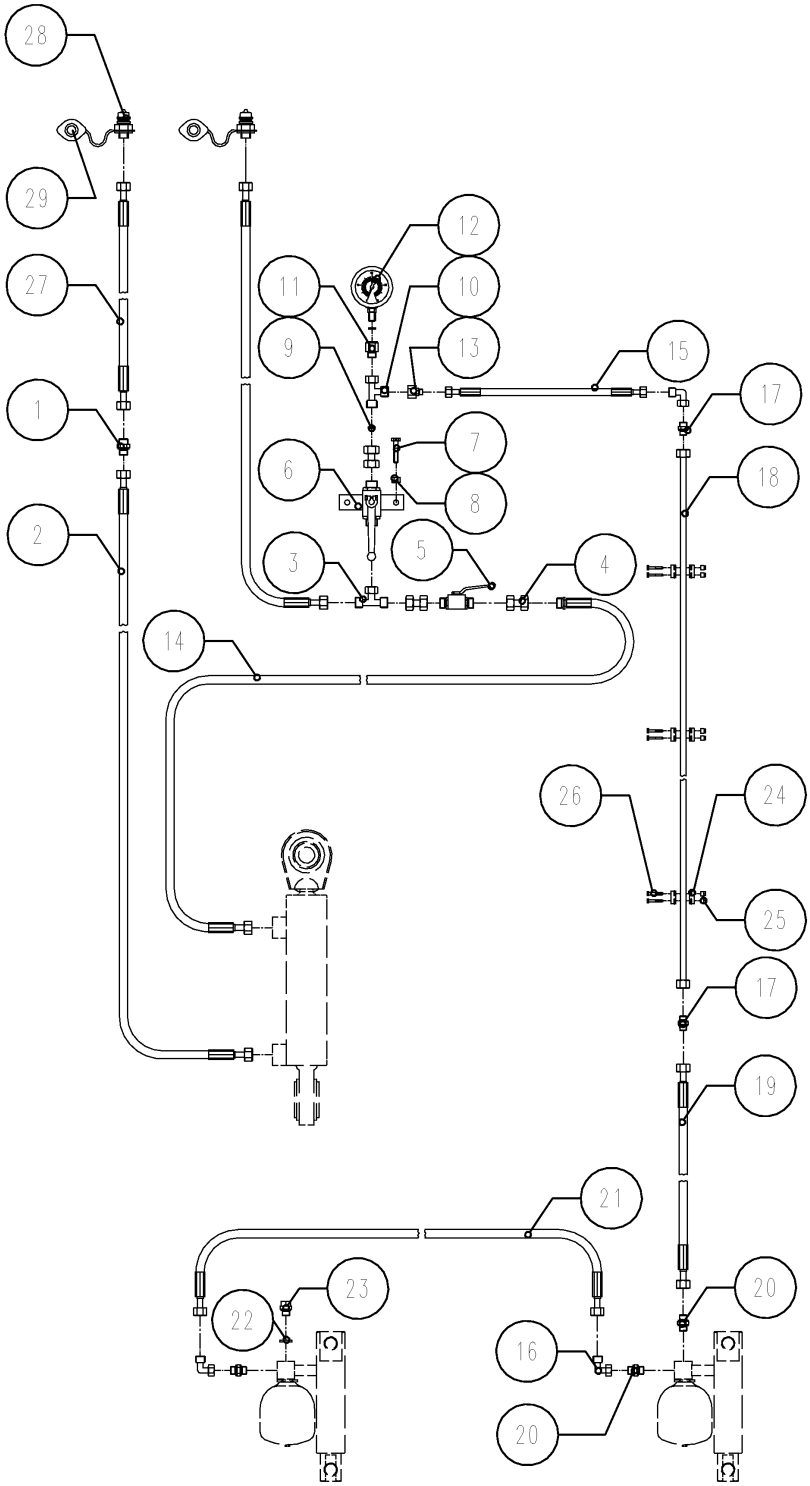

5607_B15	Hydraulik f. Vorwerkz.+Schardr. 3,0m Hydr.pipe pretools+coulter press. 3,0m Hydraul. préoutils+press. des socs 3,0m	Field Bird / Normandie KA, KAL Br.7

Bild Ref. Fig.	Bestellnr. Part-No. Rèférence	Stck. Qty. Qte.	**Bezeichnung**	Technische Angaben Technical data Données techniques	**Description**	**Désignation**
	8173.03.20	1	HYDR. F. SCHARDR.+VORWERK.		HYDR. PIPE CPL.	HYDRAULIQUE CPL.
	8173.03.21	1	HYDRAULIK F. VORWERKZEUGE		HYDR. PIPE PRETOOLS CPL.	HYDRAULIQUE PREOUTILS CPL.
	8173.03.22	1	HYDRAULIK F.SCHARDRUCK		COULTER PRESS. HYDR.PIPE CPL.	HYDRAULIQUE TERRAGE CPL.
1	4716.52.13	1,2	Gerade Verschraubung	G 12-L	Male stud coupling	Raccord
2	4716.46.06	1,2	Höchstdruckschlauch	L=1000 mm	Hose	Conduite flexible
3	4723.02.02	1	Einstellb. T-Anschluß stutz.	EVT 12-L	Adj. T-coupling	Raccord
4	4716.53.05	3	Hydraulikrohr kpl.	L=40 mm	Hydr.pipe cpl.	Tube cpl.
5	4716.46.05	1	HD-Blockkugelhahn	NW-10	Ball valve	Robinet
6	8173.10.01	1	Blockkugelhahn m.Platte		Ball valve with plate	Robinet avec plaquette
7	933D820PA	2	Sechskantschraube	M8x20 DIN933-8.8 vz.	Hex. bolt	Vis 6 pans
8	985D8PA	2	Sechskantmutter	M8 DIN985-8 vz.	Hex. nut	Ecrou 6 pans
9	8132.06.01	1	Drosselscheibe	Ø2	Restrictive washer	Etranglement
10	4723.02.05	1	Einstellb. L-Anschlußst.	EVL-12 L	L-coupling	Raccord
11	2614.71.02	1	Manometerverschr.	MAV 12-LR	Screw joint	Raccord
12	2614.71.03	1	Manometer	O-400 R 1/4"	Manometer	Manomètre
13	7406.39.01	1	Konus-Reduzieranschl.	KOR 12/8-PL	Hydr. fitting	Raccord
14	6436.07.04	1	Höchstdruckschlauch	L=700 mm	Hose	Conduite flexible
15	9004.19.09	1	Hydraulikschlauch	A0/AO DN6 L=500 mm	Hydr. hose	Conduite flexible
16	9004.17.08	1	Winkelanschlußstutzen		Elbow coupling	Raccord coude
17	9001.60.24	2	Gerade Verschraubung	G 8-L	Male stud coupling	Raccord
18	8172.11.01	1	Hydraulikrohr kpl.	L=1950 mm	Hydr.pipe cpl.	Tube cpl.
19	9001.60.22	1	Hydraulikschlauch	DN6, L=1600mm, A0/A0	Hydr. hose	Conduite flexible
20	8153.01.06	3	Gerade Einschraubverschr.	GE 8-PLM	Male stud coupling	Raccord
21	8132.22.01	1	Hydraulikschlauch	L=1000 mm, DN 6 A0/A0	Hydr. hose	Conduite flexible
22	7603DA1215515CU	1	Dichtring	A 12x15,5x1,5 DIN7603	Seal ring	Joint
23	910D1215V	1	Verschlußschraube	M12x1,5 DIN910-5.8	Hexagon head plug	Bouchon fileté
24	4753.56.15	3	Schelle kpl.		Clip cpl.	Collier cpl.
25	4753.56.05	6	Schienenmutter		Nut	Ecrou
26	84D620W	6	Zylinderschraube	M6x20 DIN84-4.8	Spline screw	Vis cylindrique
27	6241.41.10	2	Höchstdruckschlauch	L=3500 mm	Hose	Conduite flexible
28	8132.01.00	2	Kupplungsstecker	ISO 5675	Coupling	Raccord
29	8132.05.03	2	Staubschutzkappe, blau		Dust cap	Cache

5608_B16

Hydraulik f. Vorwerkz. 5,0m KAL, 6,0m KA,KAL
Hydr.pipe pretools 5,0m KAL, 6,0m KA,KAL
Hydraulique préoutils 5,0m KAL, 6,0m KA,KAL

Field Bird / Normandie KA, KAL Br.7

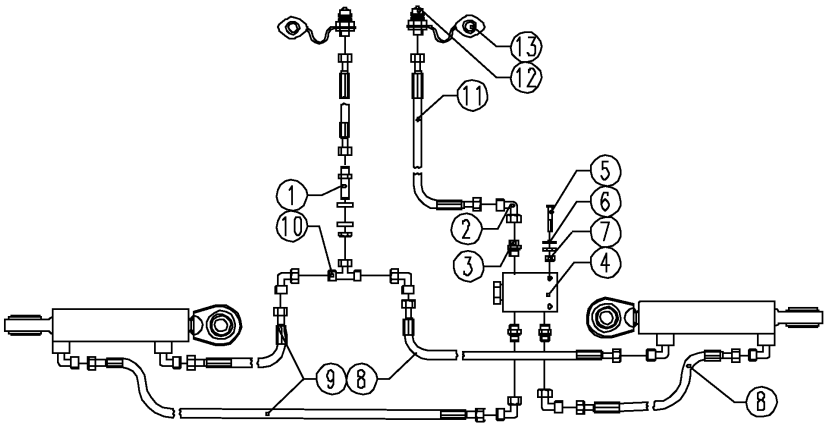

5608_B16	Hydraulik f. Vorwerkz. 5,0m KAL, 6,0m KA,KAL Hydr.pipe pretools 5,0m KAL, 6,0m KA,KAL Hydraulique préoutils 5,0m KAL, 6,0m KA,KAL	Field Bird / Normandie KA, KAL Br.7

Bild Ref. Fig.	Bestellnr. Part-No. Rèférence	Stck. Qty. Qte.	**Bezeichnung**	Technische Angaben Technical data Données techniques	**Description**	**Désignation**
1-14	8173.05.04	1	HYDRAULIK F. VORWERKZEUGE		HYDR. PIPE PRETOOLS CPL.	HYDRAULIQUE PREOUTILS CPL.
1	4723.02.01	1	Gerade Schottverschraub.	SV 12-L	Nut coupling	Raccord
2	4716.52.11	5	Einstellb. Winkelverschraub.	EVW-12 L	Elbow coupling	Raccord
3	4723.02.03	3	Gerade Einschraubverschr.	GE12-L/R ED	Male stud coupling	Raccord
4	8165.16.15	1	Mengenteiler	22-45 L/min.	Flow devider	Diviseur de circuit
5	931D645PA	2	Sechskantschraube	M6x45 DIN931-8.8 vz.	Hex. bolt	Vis 6 pans
6	9021DA6.4A	4	Scheibe	A 6.4 DIN9021 vz.	Washer	Rondelle
7	985D6PA	2	Sechskantmutter	M6 DIN985-8 vz.	Hex. nut	Ecrou 6 pans
8	9001.60.60	2	Hydraulikschlauch	NW10, L=1800 AOL/AOL	Hydr. hose	Conduite flexible
9	6436.08.02	2	Hydraulikschlauch	NW10, L=2000 mm	Hydr. hose	Conduite flexible
10	4723.02.02	1	Einstellb. T-Anschluß stutz.	EVT 12-L	Adj. T-coupling	Raccord
11	6241.41.10	2	Höchstdruckschlauch	L=3500 mm	Hose	Conduite flexible
12	6251.28.08	2	SVK-Stecker	AG-M22X1,5-15 L	Coupling	Raccord
13	8132.05.03	2	Staubschutzkappe, blau		Dust cap	Cache
14	9012.65.04	2	Schrumpfschlauch, blau		Tube blue	Chambre à air bleu

5608_B17	Hydraulik f. Vorwerkz. 7,5m+8,0m KAL Hydr.pipe pretools 7,5m+8,0m KAL Hydraulique préoutils 7,5m+8,0m KAL	**Field Bird / Normandie KA, KAL Br.7**

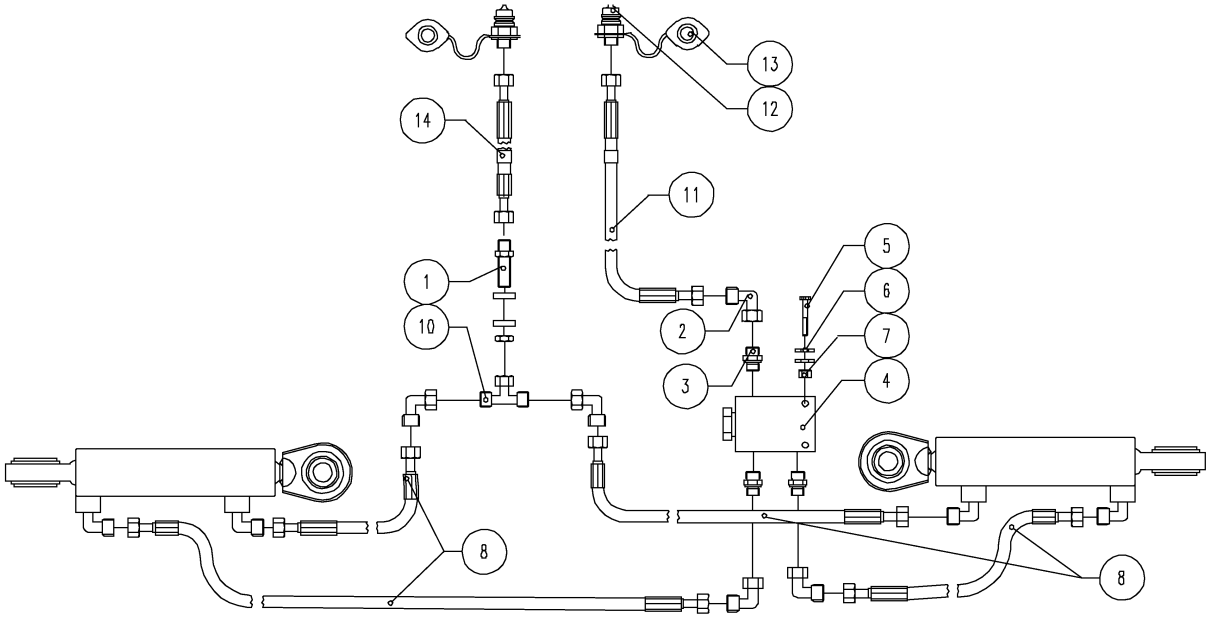

5608_B17	Hydraulik f. Vorwerkz. 7,5m+8,0m KAL Hydr.pipe pretools 7,5m+8,0m KAL Hydraulique préoutils 7,5m+8,0m KAL	Field Bird / Normandie KA, KAL Br.7

Bild Ref. Fig.	Bestellnr. Part-No. Rèférence	Stck. Qty. Qte.	**Bezeichnung**	Technische Angaben Technical data Données techniques	**Description**	**Désignation**
1-14	8173.05.05	1	HYDRAULIK F. VORWERKZEUGE		HYDR. PIPE PRETOOLS CPL.	HYDRAULIQUE PREOUTILS CPL.
1	4723.02.01	1	Gerade Schottverschraub.	SV 12-L	Nut coupling	Raccord
2	4716.52.11	5	Einstellb. Winkelverschraub.	EVW-12 L	Elbow coupling	Raccord
3	4723.02.03	3	Gerade Einschraubverschr.	GE12-L/R ED	Male stud coupling	Raccord
4	8165.16.15	1	Mengenteiler	22-45 L/min.	Flow devider	Diviseur de circuit
5	931D645PA	2	Sechskantschraube	M6x45 DIN931-8.8 vz.	Hex. bolt	Vis 6 pans
6	9021DA6.4A	4	Scheibe	A 6.4 DIN9021 vz.	Washer	Rondelle
7	985D6PA	2	Sechskantmutter	M6 DIN985-8 vz.	Hex. nut	Ecrou 6 pans
8	8172.09.12	4	Hydraulikschlauch	NW10, L=2500 mm	Hydr. hose	Conduite flexible
10	4723.02.02	1	Einstellb. T-Anschluß stutz.	EVT 12-L	Adj. T-coupling	Raccord
11	6241.41.10	2	Höchstdruckschlauch	L=3500 mm	Hose	Conduite flexible
12	6251.28.08	2	SVK-Stecker	AG-M22X1,5-15 L	Coupling	Raccord
13	8132.05.03	2	Staubschutzkappe, blau		Dust cap	Cache
14	9012.65.04	2	Schrumpfschlauch, blau		Tube blue	Chambre à air bleu

9512_C1	Fahrwerk "KA"+Bremsachse Wheel carrier "KA"+brake axle Porte "KA"+essieu de frein	Field Bird / Normandie KA, KAL Br.7

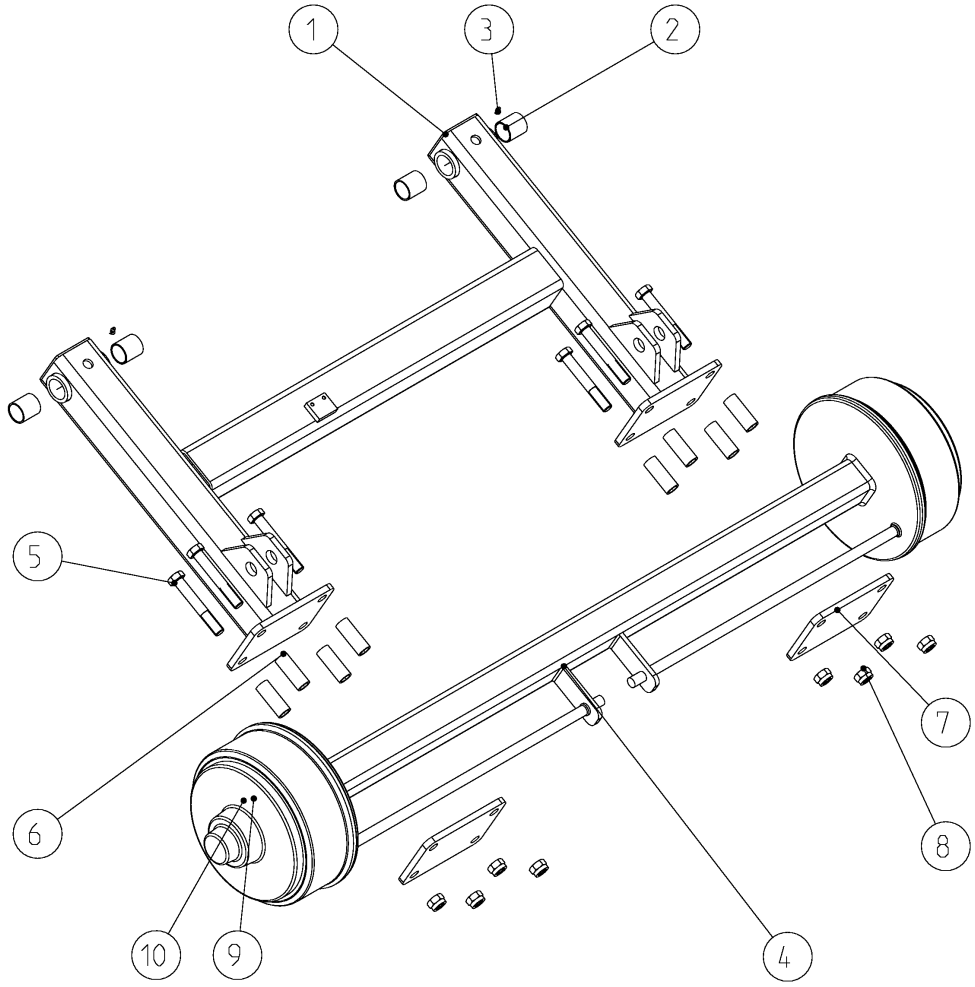

9512_C1	Fahrwerk "KA"+Bremsachse Wheel carrier "KA"+brake axle Porte "KA"+essieu de frein	Field Bird / Normandie KA, KAL Br.7

Bild Ref. Fig.	Bestellnr. Part-No. Rèférence	Stck. Qty. Qte.	**Bezeichnung**	Technische Angaben Technical data Données techniques	**Description**	**Désignation**
	6464.10.00	1	FAHRWERK+BREMSACHSE		WHEEL CARRIER+	PORTE ESSIEU+
1	9031.04.00	1	Fahrwerk		Wheel carrier	Porte essieu
2	7512.00.01	4	Buchse	XA-6	Bush	Douille
3	4716.38.00	2	Schmiernippel	H1 8x1 KX-1	Grease nippel	Graisseur
4	6464.10.10	1	Bremsachse kpl.		Brake axle	Essieu de frein
5	931D24160PA	8	Sechskantschraube	M24x160 DIN931-8.8 vz.	Hex. bolt	Vis 6 pans
6	SR33745X88	8	Rohr		Pipe	Tube
7	9031.04.12	2	Flansch		Flange	Bride
8	985D24PA	8	Sicherungsmutter	M24 DIN985-8.8 vz.	Lock nut	Ecrou frein
9	4349.34.01	20	Riffelbolzen	M18x1,5 NR.F16362	Wheel stud	Boulon cannelé
10	4349.34.02	20	Kugelbundmutter	M18x1,5 NR.F16394	Wheel nut	Ecrou de roue

9512_C2	Fahrwerk "KAL"+Bremsachse Wheel carrier "KAL"+brake axle Porte "KAL"+essieu de frein	Field Bird / Normandie KA, KAL Br.7

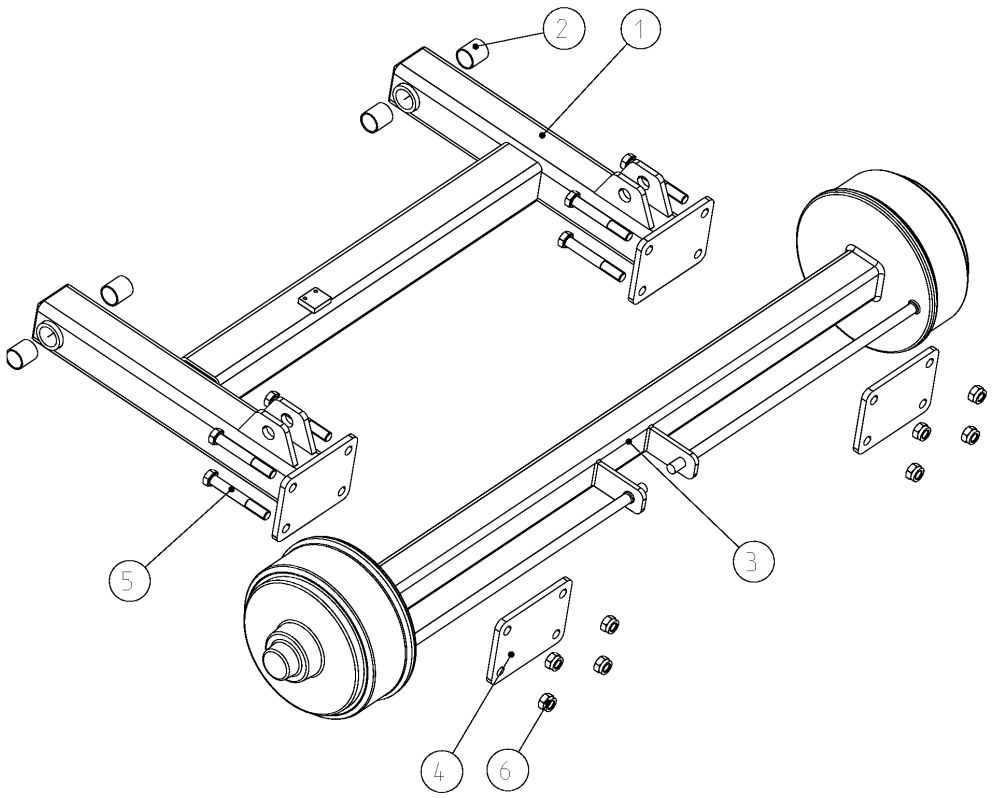

9512_C2	Fahrwerk "KAL"+Bremsachse Wheel carrier "KAL"+brake axle Porte "KAL"+essieu de frein	Field Bird / Normandie KA, KAL Br.7

Bild Ref. Fig.	Bestellnr. Part-No. Rèférence	Stck. Qty. Qte.	**Bezeichnung**	Technische Angaben Technical data Données techniques	**Description**	**Désignation**
1-	9031.04.01	1	FAHRWERK LANG+BREMSACHSE		WHEEL CARRIER LONG+BRAKE AXLE	PORTE LONG+ESSIEU DE FREIN
1	9031.04.00	1	Fahrwerk		Wheel carrier	Porte essieu
2	7512.00.01	4	Buchse	XA-6	Bush	Douille
3	9018.11.01	1	Bremsachse kpl.		Brake axle	Essieu de frein
4	9031.04.12	2	Flansch		Flange	Bride
5	931D24160P	8	Sechskantschraube	M24x160 DIN931-8.8	Hex. bolt	Vis 6 pans
6	985D24PA	8	Sicherungsmutter	M24 DIN985-8.8 vz.	Lock nut	Ecrou frein

9512_C3	Druckluftbremse "KA" Compressed air brake "KA" Freinage pneumatique "KA"	Field Bird / Normandie KA, KAL Br.7

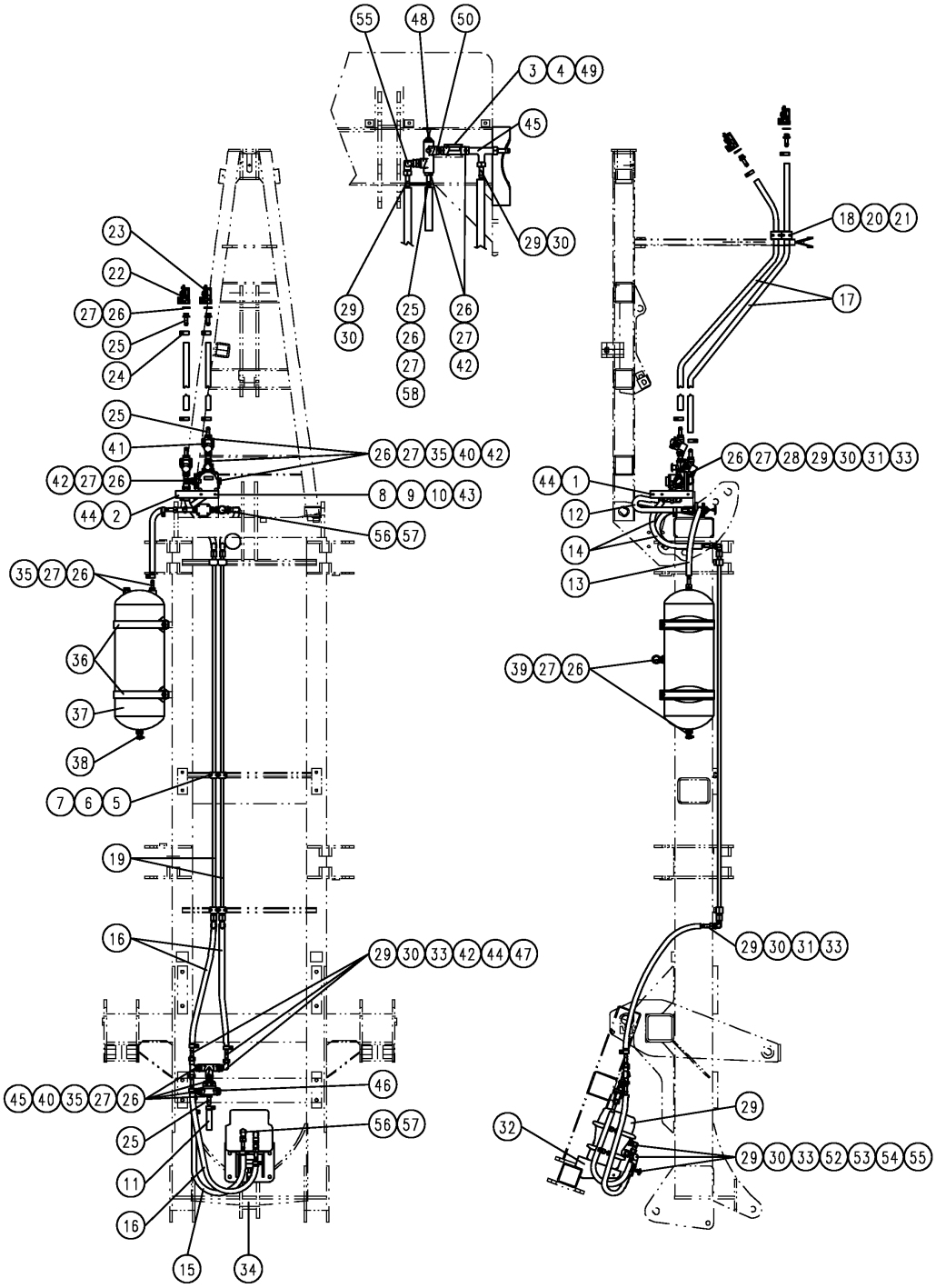

9512_C3	Druckluftbremse "KA" Compressed air brake "KA" Freinage pneumatique "KA"	Field Bird / Normandie KA, KAL Br.7

Bild Ref. Fig.	Bestellnr. Part-No. Rèférence	Stck. Qty. Qte.	**Bezeichnung**	Technische Angaben Technical data Données techniques	**Description**	**Désignation**
1	933D825PA	4	Sechskantschraube	M8x25 DIN933-8.8 vz.	Hex. bolt	Vis 6 pans
2	9017.17.10	1	Winkel		Angle	Angle
3	9018.28.09	1	Klemmplatte		Clamp plate	Plaque de serrage
4	931D865PA	4	Sechskantschraube	M8x65 DIN931-8.8 vz.	Hex. bolt	Vis 6 pans
5	4753.56.05	6	Schienenmutter		Nut	Ecrou
6	84D625W	6	Zylinderschraube	M6x25 DIN84-4.8	Spline screw	Vis cylindrique
7	4777.35.01	6	Rohrschelle		Pipe clamp	Collier
8	125DA8.4A	2	Scheibe	A8,4 DIN125 vz.	Washer	Rondelle
9	933D1050PA	2	Sechskantschraube	M10x50 DIN933-8.8 vz.	Hex. bolt	Vis 6 pans
10	980DV10PA	2	Sicherungsmutter	VM10 DIN980-8 vz.	Lock nut	Ecrou frein
11	6102.13.12	1	Bremsschlauch	13x6x100 mm	Hose	Conduite flexible
12	6102.13.13	1	Bremsschlauch	13x6x480 mm	Hose	Conduite flexible
13	6102.13.14	1	Bremsschlauch	13x6x580 mm	Hose	Conduite flexible
14	6102.13.15	2	Bremsschlauch	13x6x620 mm	Hose	Conduite flexible
15	6102.13.16	1	Bremsschlauch	13x6x730 mm	Hose	Conduite flexible
16	6102.13.17	3	Bremsschlauch	13x6x920 mm	Hose	Conduite flexible
17	6102.13.18	2	Bremsschlauch	13x6x3150 mm	Hose	Conduite flexible
18	8132.11.01	2	Rohrschelle		Pipe clamp	Collier
19	HR1515X1805	2	Rohr	L=1805 mm	Pipe	Tube
20	84D650WA	4	Zylinderschraube	M6x50 DIN84-4.8 vz.	Spline screw	Vis cylindrique
21	985D6PA	4	Sechskantmutter	M6 DIN985-8 vz.	Hex. nut	Ecrou 6 pans
22	6102.01.02	1	Kupplungskopf, gelb		Coupling yellow	Raccord jaune
23	6102.01.01	1	Kupplungskopf, rot		Coupling red	Raccord rouge
24	6102.12.01	22	Schlauchschelle		Hose clip	Collier
25	6102.10.01	6	Schlauchstutzen		Coupling	Raccord
26	6102.07.01	24	Messingdichtring	M22x1,5	Seal ring	Joint
27	6102.07.02	23	Gummidichtring	M22x1,5	Seal ring	Joint
28	6102.03.01	2	Leerkupplung		Coupling	Coupleur
29	6102.10.02	15	Steckhülse			
30	6102.04.04	15	Überwurfmutter	M22x1,5	Union nut	Ecrou-raccord
31	6102.11.01	5	Winkeleinschraubverschr.	M22x1,5	Elbow coupling	Raccord
32	6102.30.02	1	Bremskonsole		Spacer	Console
33	6102.07.03	15	Dichtring		Seal ring	Joint
34	6102.26.01	1	Gabelgelenk			
35	6102.06.02	3	Verschlußschraube		Hexagon head plug	Bouchon fileté
36	6102.02.11	2	Befestigungskonsole		Spacer	Console
37	6102.02.10	1	Luftbehälter		Receptable	Récipient
38	6102.04.01	1	Hohlschraube m.Prüf.		Bolt	Vis

9512_C3	Druckluftbremse "KA" Compressed air brake "KA" Freinage pneumatique "KA"	Field Bird / Normandie KA, KAL Br.7

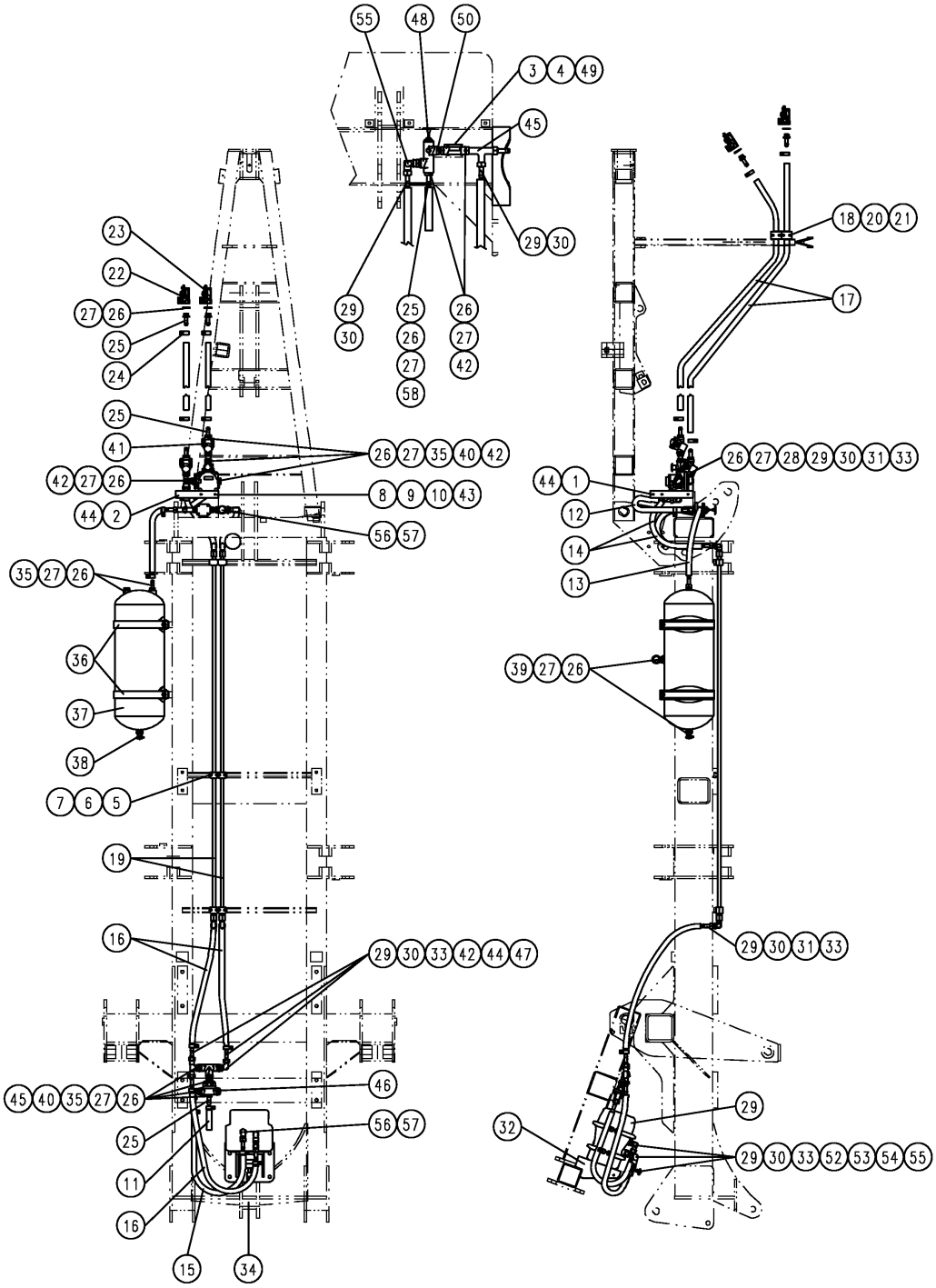

9512_C3	Druckluftbremse "KA" Compressed air brake "KA" Freinage pneumatique "KA"	Field Bird / Normandie KA, KAL Br.7

Bild Ref. Fig.	Bestellnr. Part-No. Rèférence	Stck. Qty. Qte.	**Bezeichnung**	Technische Angaben Technical data Données techniques	**Description**	**Désignation**
39	6102.06.01	1	Entwässerungsventil		Valve	Clapet
40	6102.09.02	2	Doppelstutzen m.Gegenmutter	M22x1,5		
41	6102.03.02	2	Rohrleitungsfilter			
42	6102.11.11	7	Gegenmutter	M22x1,5	Lock nut	Contre-écrou
43	6102.00.02	1	Anhängebremsventil		Valve	Clapet
44	6102.11.12	4	Winkel-Einschraubstutzen	M22x1,5	Hydr. fitting	Raccord
45	6102.28.02	2	T-Einschraubverschraub.		T-coupling	Raccord
46	6102.24.01	1	Entlüftungsventil		Breather screw	Vis 'd áeration
47	6102.23.01	1	2 Wege-Ventil		Cartridge valve	Soupape consomm.
48	6102.22.01	1	Parkventil		Valve	Clapet
49	6102.21.01	1	Rückschlagventil		Non return valve	Clapet anti retour
50	6102.09.10	1	Doppelstutzen m.Gegenmutter	M16x1,5		
51	6102.25.00	1	ZYLINDER KPL.		CYL.+VALVE HOUS.	VERIN+CLAPET FS
52	6102.31.01	1	Übergangsstutzen	M16x1,5	Coupling	Raccord
53	6102.11.13	1	Winkelstück		Angle	Angle
54	6102.14.02	1	Gerade Schlauchverschr.		Coupling	Raccord
55	6102.11.10	2	Winkeleinschraubverschr.	M16x1,5	Elbow coupling	Raccord
56	6102.07.10	5	Messingdichtung	M16x1,5		
57	6102.07.11	5	Gummidichtung	M16x1,5		
58	6102.10.10	1	Schlauchstutzen	M16x1,5	Coupling	Raccord

9512_C4	Druckluftbremse "KAL" Compressed air brake "KAL" Freinage pneumatique "KAL"	Field Bird / Normandie KA, KAL Br.7

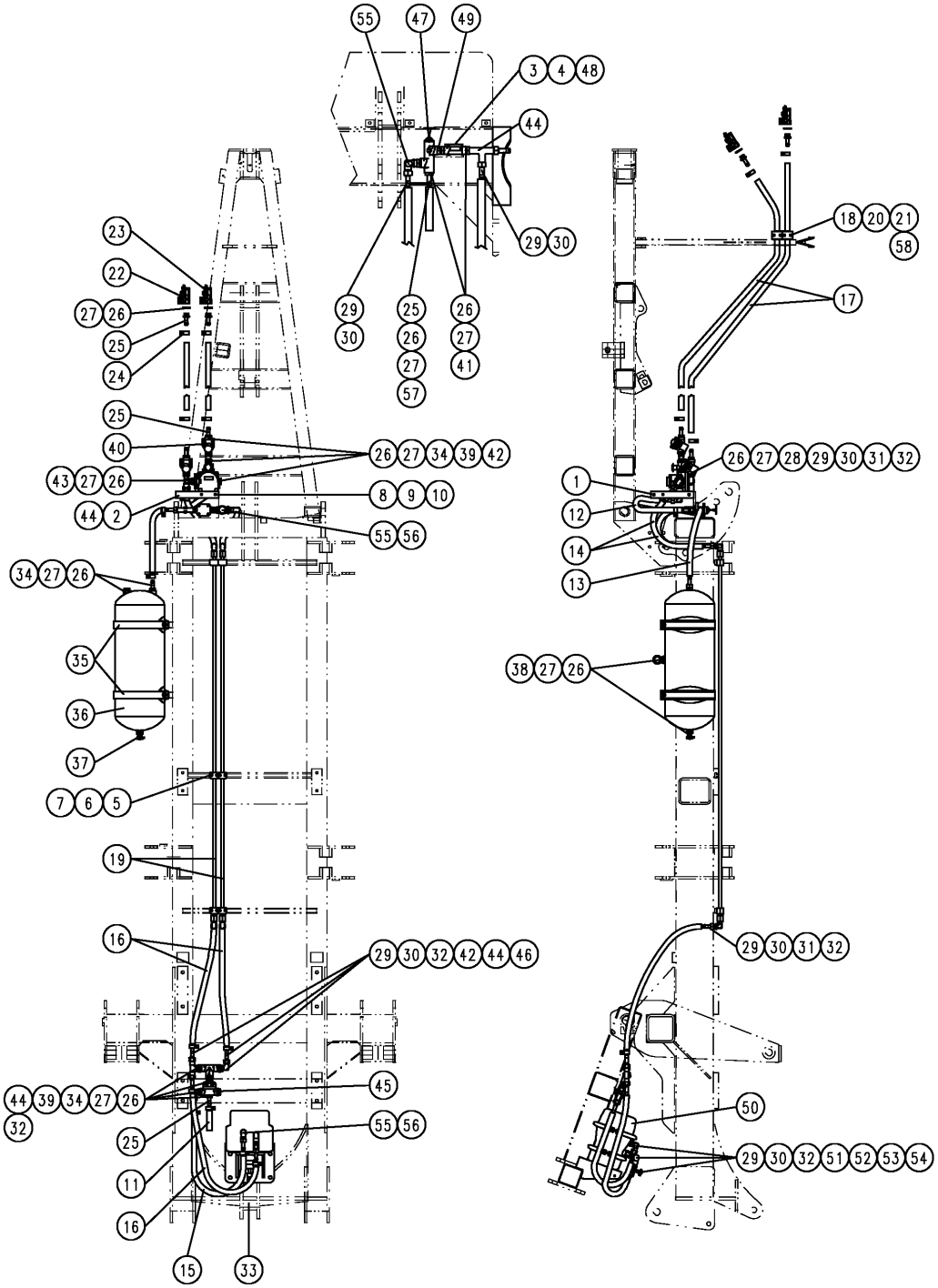

9512_C4	Druckluftbremse "KAL" Compressed air brake "KAL" Freinage pneumatique "KAL"	Field Bird / Normandie KA, KAL Br.7				
Bild Ref. Fig.	Bestellnr. Part-No. Rèférence	Stck. Qty. Qte.	**Bezeichnung**	Technische Angaben Technical data Données techniques	**Description**	**Désignation**
1-58	9032.05.03	1	DRUCKLUFTBREMSE	MegaSeed 6,0m; Field Bird 6000	COMPR. AIR BRAKE	FREINAGE PNEUMAT.
1	933D825PA	4	Sechskantschraube	M8x25 DIN933-8.8 vz.	Hex. bolt	Vis 6 pans
2	9017.17.10	1	Winkel		Angle	Angle
3	9018.28.09	1	Klemmplatte		Clamp plate	Plaque de serrage
4	931D865PA	4	Sechskantschraube	M8x65 DIN931-8.8 vz.	Hex. bolt	Vis 6 pans
5	4753.56.05	20	Schienenmutter		Nut	Ecrou
6	84D625WA	20	Zylinderschraube	M6x25 DIN84-4.8 vz.	Spline screw	Vis cylindrique
7	6251.33.03	10	Rohrschelle	SM 215 PP-LI	Pipe clamp	Collier
8	125DA8.4A	8	Scheibe	A8,4 DIN125 vz.	Washer	Rondelle
9	933D1050PA	2	Sechskantschraube	M10x50 DIN933-8.8 vz.	Hex. bolt	Vis 6 pans
10	980DV10PA	2	Sicherungsmutter	VM10 DIN980-8 vz.	Lock nut	Ecrou frein
11	6102.13.12	2	Bremsschlauch	13x6x100 mm	Hose	Conduite flexible
12	6102.13.13	1	Bremsschlauch	13x6x480 mm	Hose	Conduite flexible
13	6102.13.14	1	Bremsschlauch	13x6x580 mm	Hose	Conduite flexible
14	6102.13.15	2	Bremsschlauch	13x6x620 mm	Hose	Conduite flexible
15	6102.13.16	1	Bremsschlauch	13x6x730 mm	Hose	Conduite flexible
16	6102.13.17	3	Bremsschlauch	13x6x920 mm	Hose	Conduite flexible
17	6102.13.21	2	Bremsschlauch	13x6x4100 mm	Hose	Conduite flexible
18	8132.11.30	2	Schellenhälfte		Clip	Collier
19	HR1515X3600	2	Hydraulikrohr mont.	Ø15, L=3600 mm	Hydr. pipe	Tube
20	84D650WA	4	Zylinderschraube	M6x50 DIN84-4.8 vz.	Spline screw	Vis cylindrique
21	985D6PA	4	Sechskantmutter	M6 DIN985-8 vz.	Hex. nut	Ecrou 6 pans
22	6102.01.02	1	Kupplungskopf, gelb		Coupling yellow	Raccord jaune
23	6102.01.01	1	Kupplungskopf, rot		Coupling red	Raccord rouge
24	6102.12.01	22	Schlauchschelle		Hose clip	Collier
25	6102.10.01	8	Schlauchstutzen		Coupling	Raccord
26	6102.07.01	27	Messingdichtring	M22x1,5	Seal ring	Joint
27	6102.07.02	23	Gummidichtring	M22x1,5	Seal ring	Joint
28	6102.03.01	2	Leerkupplung		Coupling	Coupleur
29	6102.10.02	15	Steckhülse			
30	6102.04.04	15	Überwurfmutter	M22x1,5	Union nut	Ecrou-raccord
31	6102.11.01	5	Winkeleinschraubverschr.	M22x1,5	Elbow coupling	Raccord
32	6102.07.03	15	Dichtring		Seal ring	Joint
33	6102.26.01	1	Gabelgelenk			
34	6102.06.02	3	Verschlußschraube		Hexagon head plug	Bouchon fileté
35	6102.02.11	2	Befestigungskonsole		Spacer	Console
36	6102.02.10	1	Luftbehälter		Receptable	Récipient
37	6102.04.01	1	Hohlschraube m.Prüf.		Bolt	Vis

9512_C4	Druckluftbremse "KAL" Compressed air brake "KAL" Freinage pneumatique "KAL"	Field Bird / Normandie KA, KAL Br.7

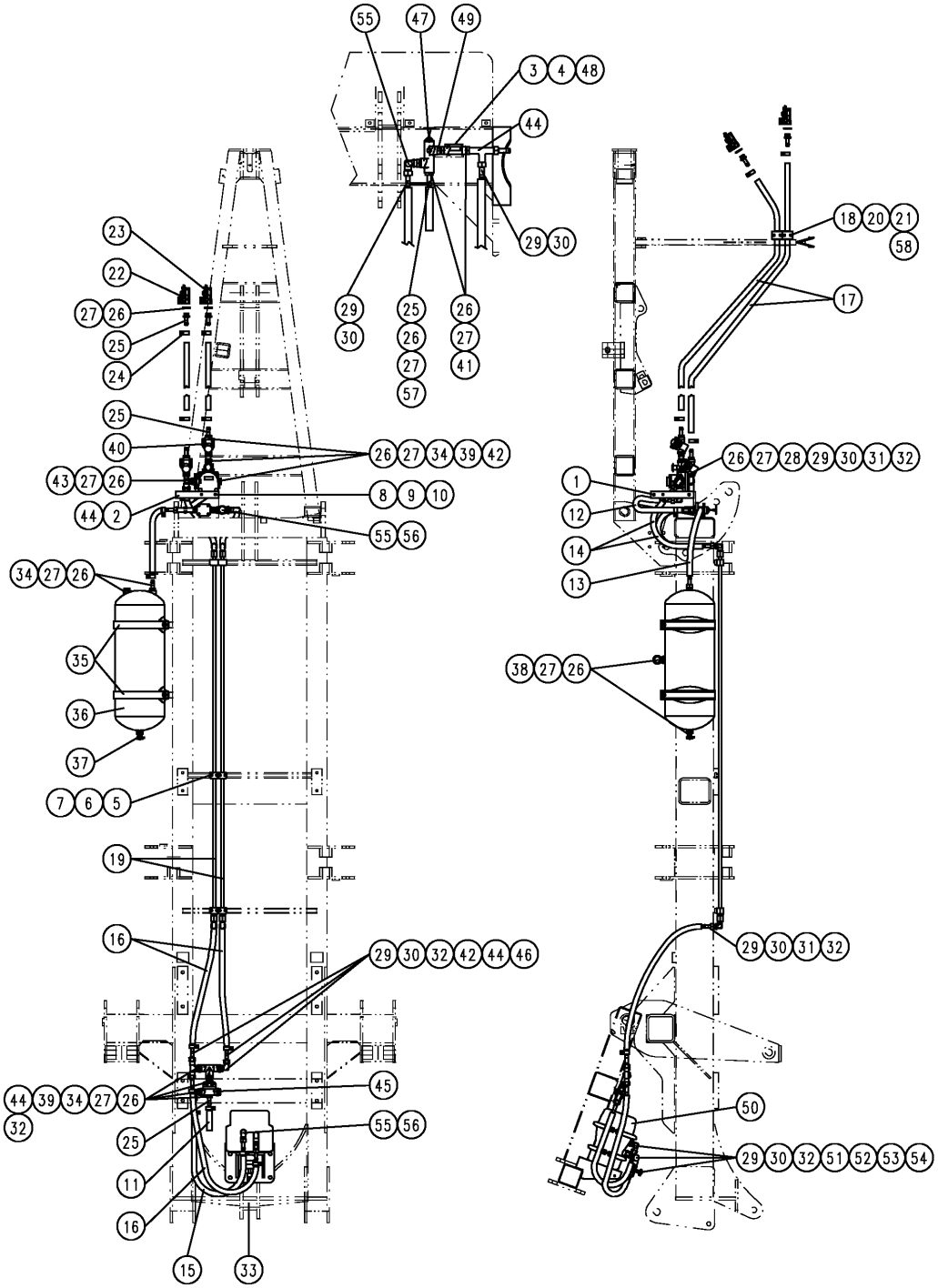

9512_C4	Druckluftbremse "KAL" Compressed air brake "KAL" Freinage pneumatique "KAL"	Field Bird / Normandie KA, KAL Br.7

Bild Ref. Fig.	Bestellnr. Part-No. Rèférence	Stck. Qty. Qte.	**Bezeichnung**	Technische Angaben Technical data Données techniques	**Description**	**Désignation**
38	6102.06.01	1	Entwässerungsventil		Valve	Clapet
39	6102.09.02	2	Doppelstutzen m.Gegenmutter	M22x1,5		
40	6102.03.02	2	Rohrleitungsfilter			
41	6102.11.11	7	Gegenmutter	M22x1,5	Lock nut	Contre-écrou
42	6102.00.02	1	Anhängebremsventil		Valve	Clapet
43	6102.11.12	4	Winkel-Einschraubstutzen	M22x1,5	Hydr. fitting	Raccord
44	6102.28.02	2	T-Einschraubverschraub.		T-coupling	Raccord
45	6102.24.01	1	Entlüftungsventil		Breather screw	Vis 'd áeration
46	6102.23.01	1	2 Wege-Ventil		Cartridge valve	Soupape consomm.
47	6102.22.01	1	Parkventil		Valve	Clapet
48	6102.21.01	1	Rückschlagventil		Non return valve	Clapet anti retour
49	6102.09.10	1	Doppelstutzen m.Gegenmutter	M16x1,5		
50	6102.35.01	1	Zylinder kpl.	36/30	Cylinder cpl.	Verin cpl.
51	6102.31.01	1	Übergangsstutzen	M16x1,5	Coupling	Raccord
52	6102.11.13	2	Winkelstück		Angle	Angle
53	6102.14.02	1	Gerade Schlauchverschr.		Coupling	Raccord
54	6102.11.10	2	Winkeleinschraubverschr.	M16x1,5	Elbow coupling	Raccord
55	6102.07.10	5	Messingdichtung	M16x1,5		
56	6102.07.11	5	Gummidichtung	M16x1,5		
57	6102.10.10	1	Schlauchstutzen	M16x1,5	Coupling	Raccord
58	125DA6.4A	8	Scheibe	A6.4 DIN125 vz.	Washer	Rondelle

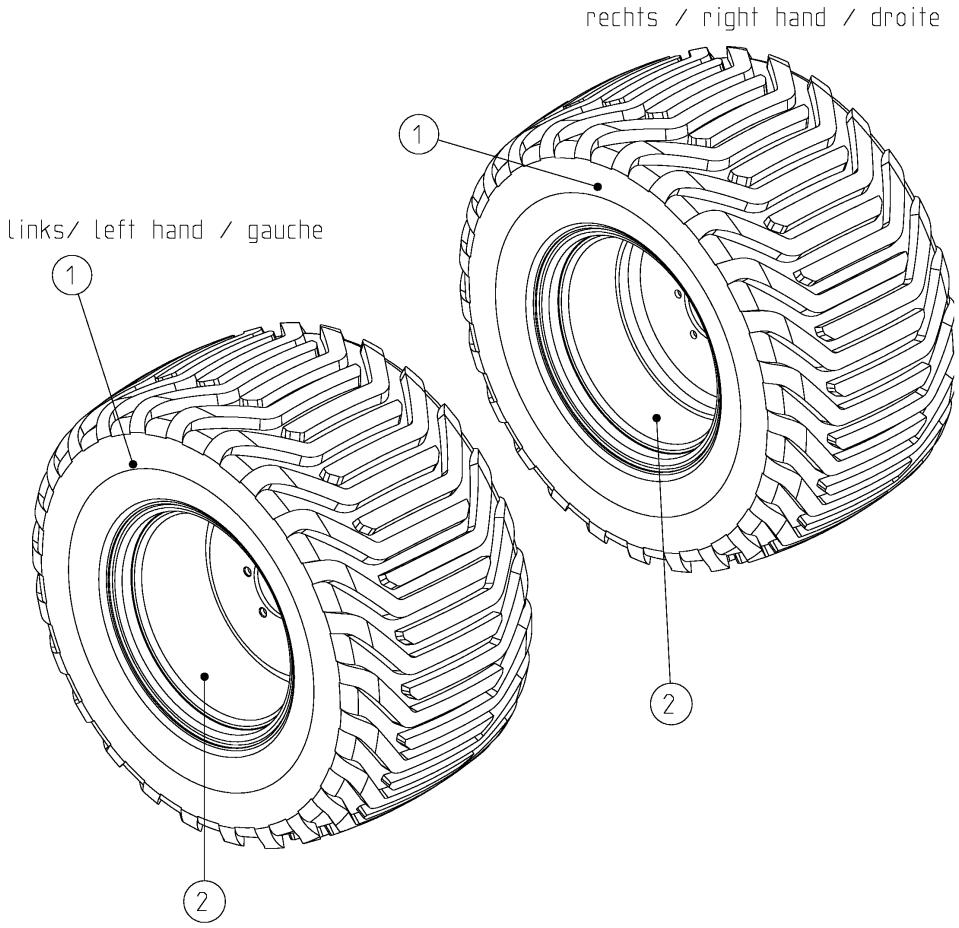
rechts / right hand / droite
1
2
links/ left hand / gauche
1
2

9512_C6

Bereifung
Wheels
Roues

Field Bird / Normandie KA, KAL Br.7

Bild Ref. Fig.	Bestellnr. Part-No. Rèférence	Stck. Qty. Qte.	**Bezeichnung**	Technische Angaben Technical data Données techniques	**Description**	**Désignation**
1-2	9018.44.01	1	RAD LINKS MONT.	600/50-22.5 12PR	WHEEL L.H. CPL.	ROUE GAUCHE CPL.
1-2	9018.44.02	1	RAD RECHTS MONT.	600/50-22.5 12PR	WHEEL R.H. CPL.	ROUE DROIT CPL.
1	9018.44.04	1	Reifen	600/50-22.5 12PR	Tyre	Pneu
2	9018.44.05	1	Felge	50-22.5 / 20.00 DC	Rim	Jante
	.					
1-2	9018.35.21	1	RAD LINKS MONT.	700/40-22.5 16PR	WHEEL L.H. CPL.	ROUE GAUCHE CPL.
1-2	9018.35.22	1	RAD RECHTS MONT.	700/40-22.5 16PR	WHEEL R.H. CPL.	ROUE DROIT CPL.
1	9018.35.23	1	Reifen	700/40-22.5 16PR	Tyre	Pneu
2	9018.12.05	1	Felge	24.00x22.5 ET-50	Rim	Jante
	.					
1-2	9018.35.40	1	RAD LINKS MONT.	800/45-26.5 12PR	WHEEL L.H. CPL.	ROUE GAUCHE CPL.
1-2	9018.35.41	1	RAD RECHTS MONT.	800/45-26.5 12PR	WHEEL R.H. CPL.	ROUE DROIT CPL.
1	9018.35.42	1	Reifen	800/45-26.5 12PR	Tyre	Pneu
2	9018.12.06	1	Felge	28.00x26.5 ET-50	Rim	Jante

9512_D	Stabpackerwalze Ø640 -3,0m- Crumbler roller Ø640 -3,0m- Rouleau à barres Ø640 -3,0m-	Field Bird / Normandie KA, KAL Br.7

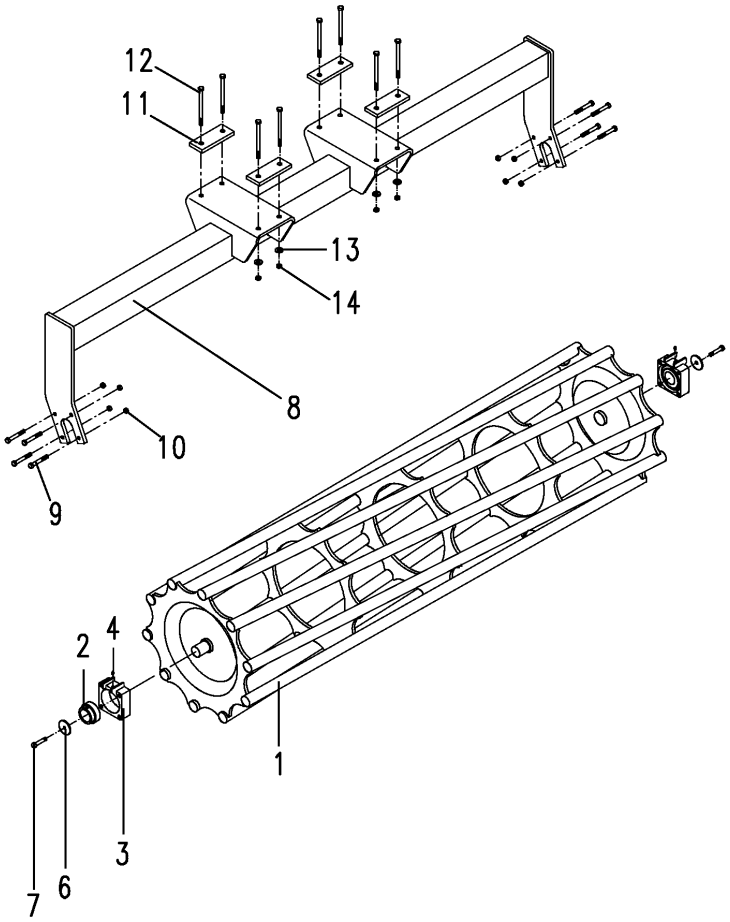

9512_D

Stabpackerwalze Ø640 -3,0m-
Crumbler roller Ø640 -3,0m-
Rouleau à barres Ø640 -3,0m-

Field Bird / Normandie KA, KAL Br.7

Bild Ref. Fig.	Bestellnr. Part-No. Rèférence	Stck. Qty. Qte.	**Bezeichnung**	Technische Angaben Technical data Données techniques	**Description**	**Désignation**
1	6807.54.00	1	Stabpackerwalze	3,0m/Ø640	Crumbler roller	Rouleau à barres
2-4	8434.29.01	2	FLANSCHLAGER KPL.	Di= Ø55 mm	BEARING CPL.	PALIER CPL.
2	8434.29.03	1	Spannlager	PDNF 160-55-26	Bearing	Roulement
3	8434.29.02	1	Flanschlager		Bearing	Palier
4	71412DB81	1	Schmiernippel	BM8x1 DIN71412	Grease nippel	Graisseur
	SPEZIALFETT	0,00	Spezialfett		Grease	Graisse
6	8434.29.09	2	Scheibe		Washer	Rondelle
7	933D1235NA	2	Sechskantschraube	M12x35 DIN933-10.9 vz.	Hex. bolt	Vis 6 pans
8	9031.01.25	1	Tragrahmen	3,0m	Bracket	Support
9	931D1280NA	8	Sechskantschraube	M12x80 DIN931-8.8 verz.	Hex. bolt	Vis 6 pans
10	980DV12NA	8	Sicherungsmutter	VM12 DIN980-10 vz.	Lock nut	Ecrou frein
11	9031.01.26	4	Lasche		Latch	Plat
12	931D16260PA	8	Sechskantschraube	M16x260 DIN931-8.8 vz.	Hex. bolt	Vis 6 pans
13	6916D17A	8	Scheibe	17 DIN6916 vz.	Washer	Rondelle
14	985D16PA	8	Sechskantmutter	M16 DIN985-8 vz.	Hex. nut	Ecrou 6 pans

9512_D1	Stabpackerwalze Ø640 -4,0m-6,0m- Crumbler roller Ø640 -4,0m-6,0m- Rouleau à barres Ø640 -4,0m-6,0m-	**Field Bird / Normandie KA, KAL Br.7**

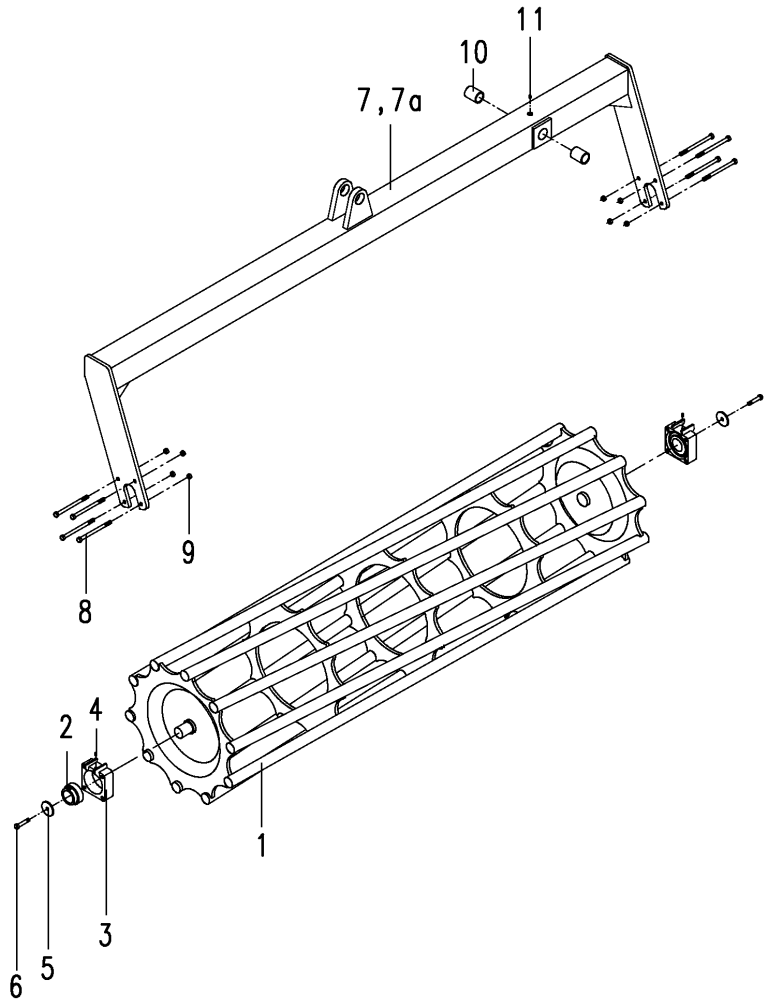

9512_D1	Stabpackerwalze Ø640 -4,0m-6,0m- Crumbler roller Ø640 -4,0m-6,0m- Rouleau à barres Ø640 -4,0m-6,0m-	Field Bird / Normandie KA, KAL Br.7

Bild Ref. Fig.	Bestellnr. Part-No. Rèférence	Stck. Qty. Qte.	**Bezeichnung**	Technische Angaben Technical data Données techniques	**Description**	**Désignation**
1	6807.54.04	2	Stabpackerwalze	2,0m/Ø640	Crumbler roller	Rouleau à barres
1	6807.54.01	2	Stabpackerwalze	2,25m/Ø640	Crumbler roller	Rouleau à barres
1	6807.54.00	2	Stabpackerwalze	3,0m/Ø640	Crumbler roller	Rouleau à barres
2-4	8434.29.01	4	FLANSCHLAGER KPL.	Di= Ø55 mm	BEARING CPL.	PALIER CPL.
2	8434.29.03	1	Spannlager	PDNF 160-55-26	Bearing	Roulement
3	8434.29.02	1	Flanschlager		Bearing	Palier
4	71412DB81	1	Schmiernippel	BM8x1 DIN71412	Grease nippel	Graisseur
	SPEZIALFETT	0,00	Spezialfett		Grease	Graisse
5	8434.29.09	4	Scheibe		Washer	Rondelle
6	933D1235NA	4	Sechskantschraube	M12x35 DIN933-10.9 vz.	Hex. bolt	Vis 6 pans
7	6813.46.02	1	Tragrahmen, links	4,0 m	Bracket l.h.	Support gauche
7	6813.46.04	1	Tragrahmen, links	4,5m	Bracket l.h.	Support gauche
7	6813.46.41	1	Tragrahmen, links	6,0m	Bracket l.h.	Support gauche
7a	6813.46.01	1	Tragrahmen, rechts	4,0 m	Bracket r.h.	Support droit
7a	6813.46.03	1	Tragrahmen, rechts	4,5m	Bracket r.h.	Support droit
7a	6813.46.40	1	Tragrahmen, rechts	6,0m	Bracket r.h.	Support droit
8	931D1280NA	16	Sechskantschraube	M12x80 DIN931-8.8 verz.	Hex. bolt	Vis 6 pans
8	7991D1290NA	16	Senkschraube	M12x90 DIN7991-10.9 vz.	C sunk screw	Vis tête noyee
9	980DV12P	16	Sicherungsmutter	VM12 DIN980-8	Lock nut	Ecrou frein
10	1498D354030	4	Buchse	EG 35/40x30 DIN1498	Bush	Douille
11	4716.38.00	2	Schmiernippel	H1 8x1 KX-1	Grease nippel	Graisseur

9512_D3	Zahnpackerwalze 3,0m Packer roller 3,0m Rouleau packer 3,0m	Field Bird / Normandie KA, KAL Br.7

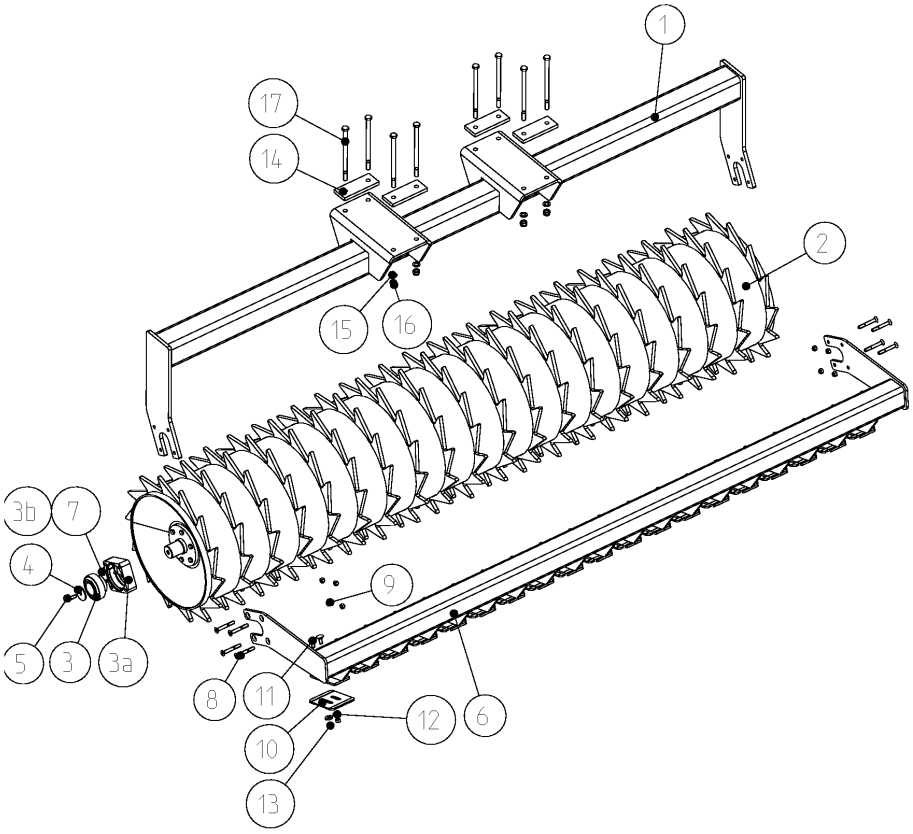

9512_D3	Zahnpackerwalze 3,0m Packer roller 3,0m Rouleau packer 3,0m	Field Bird / Normandie KA, KAL Br.7

Bild Ref. Fig.	Bestellnr. Part-No. Rèférence	Stck. Qty. Qte.	**Bezeichnung**	Technische Angaben Technical data Données techniques	**Description**	**Désignation**
1	9031.01.25	1	Tragrahmen	3,0m	Bracket	Support
2	6810.07.64	1	Zahnpackerwalze	GZW 660 / 3,0m	Packer roller	Rouleau packer
3-3b	8434.29.01	2	FLANSCHLAGER KPL.	Di= Ø55 mm	BEARING CPL.	PALIER CPL.
3	8434.29.03	1	Spannlager	PDNF 160-55-26	Bearing	Roulement
3a	8434.29.02	1	Flanschlager		Bearing	Palier
3b	71412DB81	1	Schmiernippel	BM8x1 DIN71412	Grease nippel	Graisseur
4	8434.29.09	2	Scheibe		Washer	Rondelle
5	933D1235N	2	Sechskantschraube	M12x35 DIN933-10.9	Hex. bolt	Vis 6 pans
6	6810.11.01	1	Abstreiferbalken	3,0m	Scraper beam	Barre de décrottoir
7	SPEZIALFETT	0,00	Spezialfett		Grease	Graisse
8	7991D1290NA	8	Senkschraube	M12x90 DIN7991-10.9 vz.	C sunk screw	Vis tête noyee
9	980DV12NA	8	Sicherungsmutter	VM12 DIN980-10 vz.	Lock nut	Ecrou frein
10	8406.00.10	19	Abstreiferblech, hartbeschicht.	GZW 660	Scraper plate hard coated	Tôle de décrottoir dur
11	603D1230PA	38	Flachrundschraube	M12x30 DIN603-8.8 vz.	Bolt	Vis
12	7349D13A	38	Scheibe	13 DIN7349 vz.	Washer	Rondelle
13	934D12PA	38	Sechskantmutter	M12 DIN934-8 vz.	Hex. nut	Ecrou 6 pans
14	9031.01.26	4	Lasche		Latch	Plat
15	6916D17A	8	Scheibe	17 DIN6916 vz.	Washer	Rondelle
16	985D16PA	8	Sechskantmutter	M16 DIN985-8 vz.	Hex. nut	Ecrou 6 pans
17	931D16260PA	8	Sechskantschraube	M16x260 DIN931-8.8 vz.	Hex. bolt	Vis 6 pans

9512_D4	GZW 660 4,0m-6,0m GZW 660 4,0m-6,0m GZW 660 4,0m-6,0m	Field Bird / Normandie KA, KAL Br.7

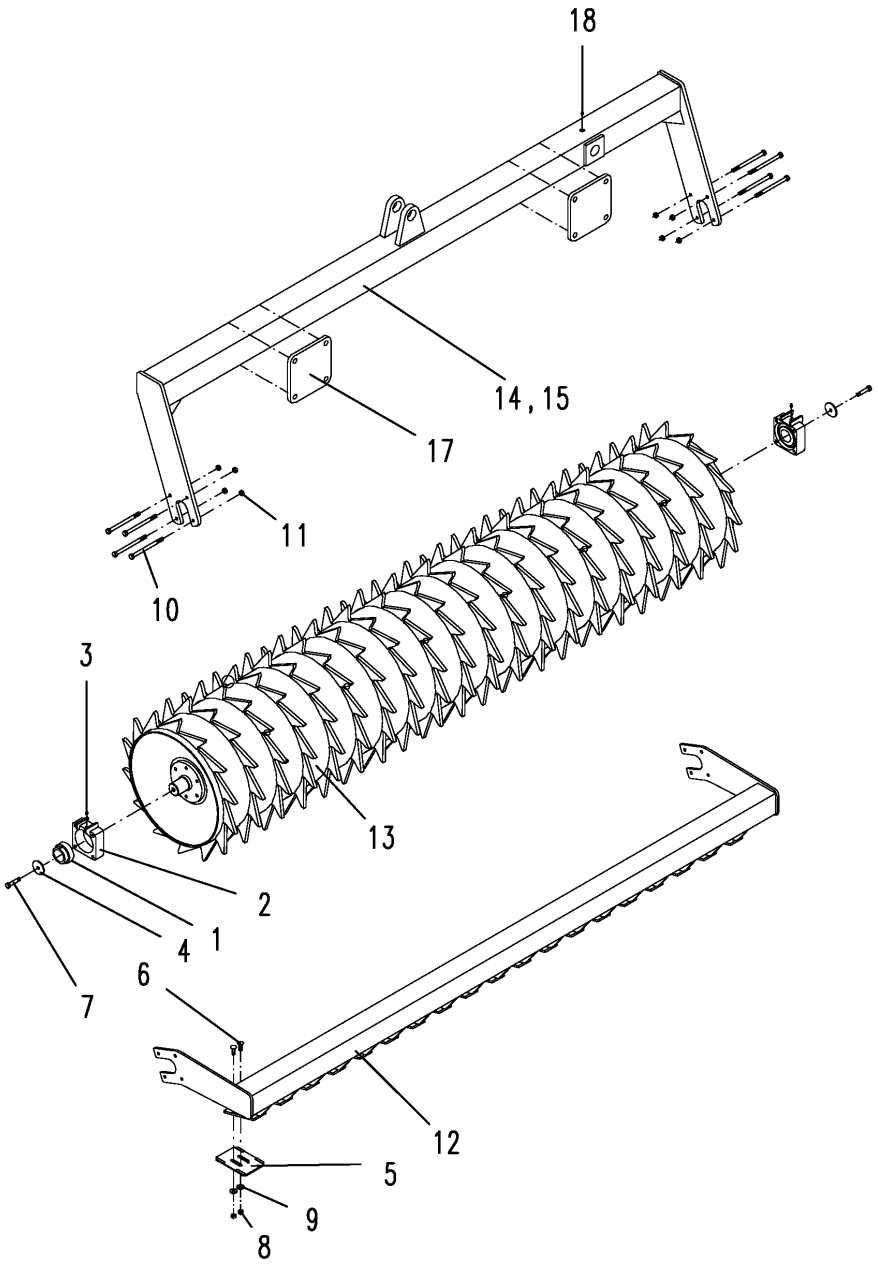

9512_D4	GZW 660 4,0m-6,0m GZW 660 4,0m-6,0m GZW 660 4,0m-6,0m	Field Bird / Normandie KA, KAL Br.7

Bild Ref. Fig.	Bestellnr. Part-No. Rèférence	Stck. Qty. Qte.	**Bezeichnung**	Technische Angaben Technical data Données techniques	**Description**	**Désignation**
1-3	8434.29.01	4	FLANSCHLAGER KPL.	Di= Ø55 mm	BEARING CPL.	PALIER CPL.
1	8434.29.03	1	Spannlager	PDNF 160-55-26	Bearing	Roulement
2	8434.29.02	1	Flanschlager		Bearing	Palier
3	71412DB81	1	Schmiernippel	BM8x1 DIN71412	Grease nippel	Graisseur
	SPEZIALFETT	0,00	Spezialfett		Grease	Graisse
4	8434.29.09	4	Scheibe		Washer	Rondelle
5	8406.00.10		Abstreiferblech, hartbeschicht.	GZW 660	Scraper plate hard coated	Tôle de décrottoir dur
6	603D1230PA		Flachrundschraube	M12x30 DIN603-8.8 vz.	Bolt	Vis
7	933D1235N	8	Sechskantschraube	M12x35 DIN933-10.9	Hex. bolt	Vis 6 pans
8	934D12PA		Sechskantmutter	M12 DIN934-8 vz.	Hex. nut	Ecrou 6 pans
9	7349D13A		Scheibe	13 DIN7349 vz.	Washer	Rondelle
10	931D1290NA	16	Sechskantschraube	M12x90 DIN931-10.9 vz.	Hex. bolt	Vis 6 pans
11	980DV12NA	16	Sicherungsmutter	VM12 DIN980-10 vz.	Lock nut	Ecrou frein
12	6810.11.05	2	Abstreiferbalken kurz	4,0m	Scraper beam short	Barre de décrottoir court
12	6810.11.03	2	Abstreiferbalken	4,5m	Scraper beam	Barre de décrottoir
12	6810.11.04	2	Abstreiferbalken	5,0m	Scraper beam	Barre de décrottoir
12	6810.11.01	2	Abstreiferbalken	3,0m	Scraper beam	Barre de décrottoir
13	6810.07.61	2	Zahnpackerwalze	GZW 660 / 2,0m	Packer roller	Rouleau packer
13	6810.07.62	2	Zahnpackerwalze	GZW 660 / 2,25m	Packer roller	Rouleau packer
13	6810.07.63	2	Zahnpackerwalze	GZW 660 / 2,5m	Packer roller	Rouleau packer
13	6810.07.64	2	Zahnpackerwalze	GZW 660 / 3,0m	Packer roller	Rouleau packer
14	6813.46.02	1	Tragrahmen, links	4,0 m	Bracket l.h.	Support gauche
14	6813.46.04	1	Tragrahmen, links	4,5m	Bracket l.h.	Support gauche
14	6813.46.61	1	Tragrahmen, links	5,0m	Bracket l.h.	Support gauche
14	6813.46.41	1	Tragrahmen, links	6,0m	Bracket l.h.	Support gauche
15	6813.46.01	1	Tragrahmen, rechts	4,0 m	Bracket r.h.	Support droit
15	6813.46.03	1	Tragrahmen, rechts	4,5m	Bracket r.h.	Support droit
15	6813.46.62	1	Tragrahmen, rechts	5,0m	Bracket r.h.	Support droit
15	6813.46.40	1	Tragrahmen, rechts	6,0m	Bracket r.h.	Support droit
16	1498D354030	4	Buchse	EG 35/40x30 DIN1498	Bush	Douille
17	9032.08.20	4	Flansch		Flange	Bride
18	4716.38.00	2	Schmiernippel	H1 8x1 KX-1	Grease nippel	Graisseur

9512_D6	MPW 640/2 - 3,0m MPW 640/2 - 3,0m MPW 640/2 - 3,0m	Field Bird / Normandie KA, KAL Br.7

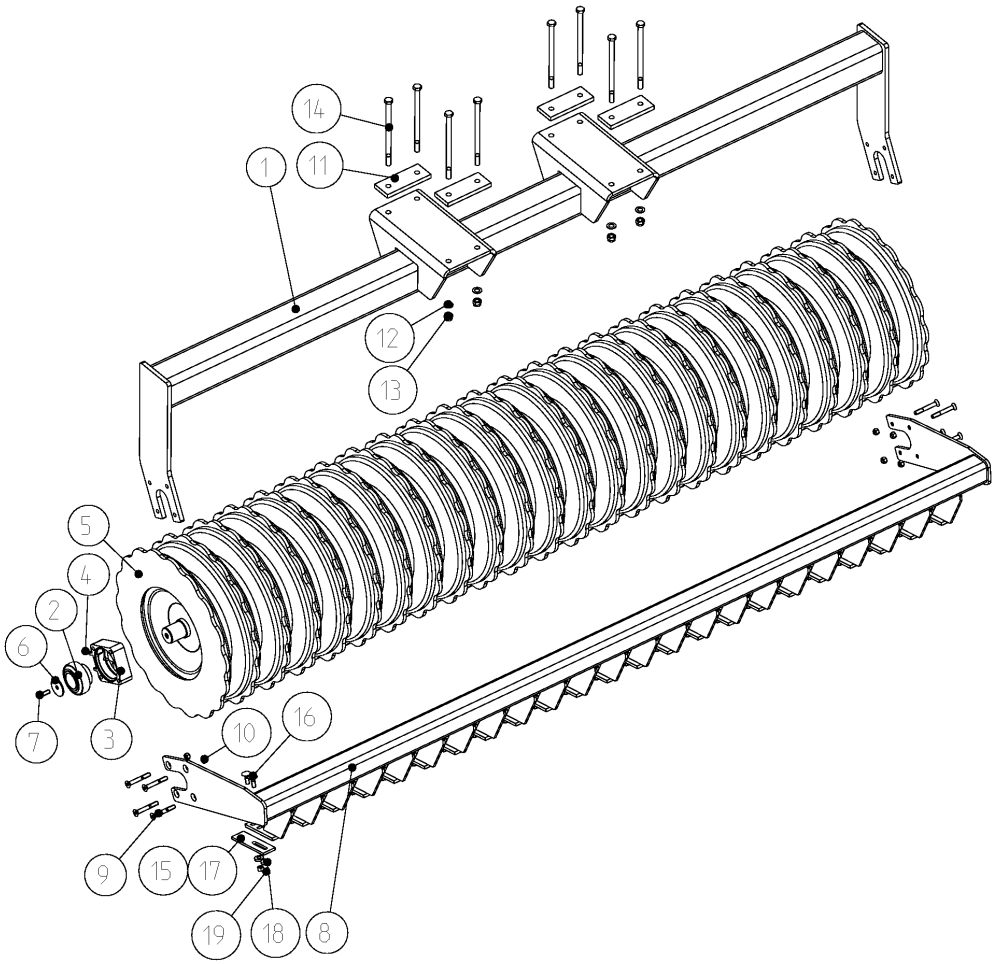

9512_D6	MPW 640/2 - 3,0m MPW 640/2 - 3,0m MPW 640/2 - 3,0m	Field Bird / Normandie KA, KAL Br.7

Bild Ref. Fig.	Bestellnr. Part-No. Rèférence	Stck. Qty. Qte.	**Bezeichnung**	Technische Angaben Technical data Données techniques	**Description**	**Désignation**
1	9031.01.25	1	Tragrahmen	3,0m	Bracket	Support
2-4	8434.29.01	2	FLANSCHLAGER KPL.	Di= Ø55 mm	BEARING CPL.	PALIER CPL.
2	8434.29.03	1	Spannlager	PDNF 160-55-26	Bearing	Roulement
3	8434.29.02	1	Flanschlager		Bearing	Palier
4	71412DB81	1	Schmiernippel	BM8x1 DIN71412	Grease nippel	Graisseur
	SPEZIALFETT	0,00	Spezialfett		Grease	Graisse
5	6813.43.01	1	Mulchpackerwalze	MPW 640/2 - 3,0 m	Mulchpacker roller	Rouleau mulchpacker
6	8434.29.09	2	Scheibe		Washer	Rondelle
7	933D1235PA	2	Sechskantschraube	M12x35 DIN933-8.8 vz.	Hex. bolt	Vis 6 pans
8	6813.44.01	1	Abstreiferbalken	3,0m	Scraper beam	Barre de décrottoir
9	7991D1290NA	8	Senkschraube	M12x90 DIN7991-10.9 vz.	C sunk screw	Vis tête noyee
10	980DV12NA	8	Sicherungsmutter	VM12 DIN980-10 vz.	Lock nut	Ecrou frein
11	9031.01.26	4	Lasche		Latch	Plat
12	6916D17A	8	Scheibe	17 DIN6916 vz.	Washer	Rondelle
13	985D16PA	8	Sechskantmutter	M16 DIN985-8 vz.	Hex. nut	Ecrou 6 pans
14	931D16260PA	8	Sechskantschraube	M16x260 DIN931-8.8 vz.	Hex. bolt	Vis 6 pans
15	6813.26.33	23	Abstreiferblech		Scraper plate	Tôle de décrottoir
15	6813.44.31	23	Abstreiferblech, hartbeschicht.		Scraper plate hard coated	Tôle de décrottoir dur
16	603D1235PA	46	Flachrundschraube	M12x35 DIN603-8.8 vz.	Bolt	Vis
17	6813.44.32	23	Stützblech		Plate	Tôle
18	6916D13A	46	Scheibe	13 DIN 6916 vz.	Washer	Rondelle
19	985D12PA	46	Sechskantmutter	M12 DIN985-8 vz.	Hex. nut	Ecrou 6 pans

5607_D5	GZW 660 8,0m GZW 660 8,0m GZW 660 8,0m	Field Bird / Normandie KA, KAL Br.7

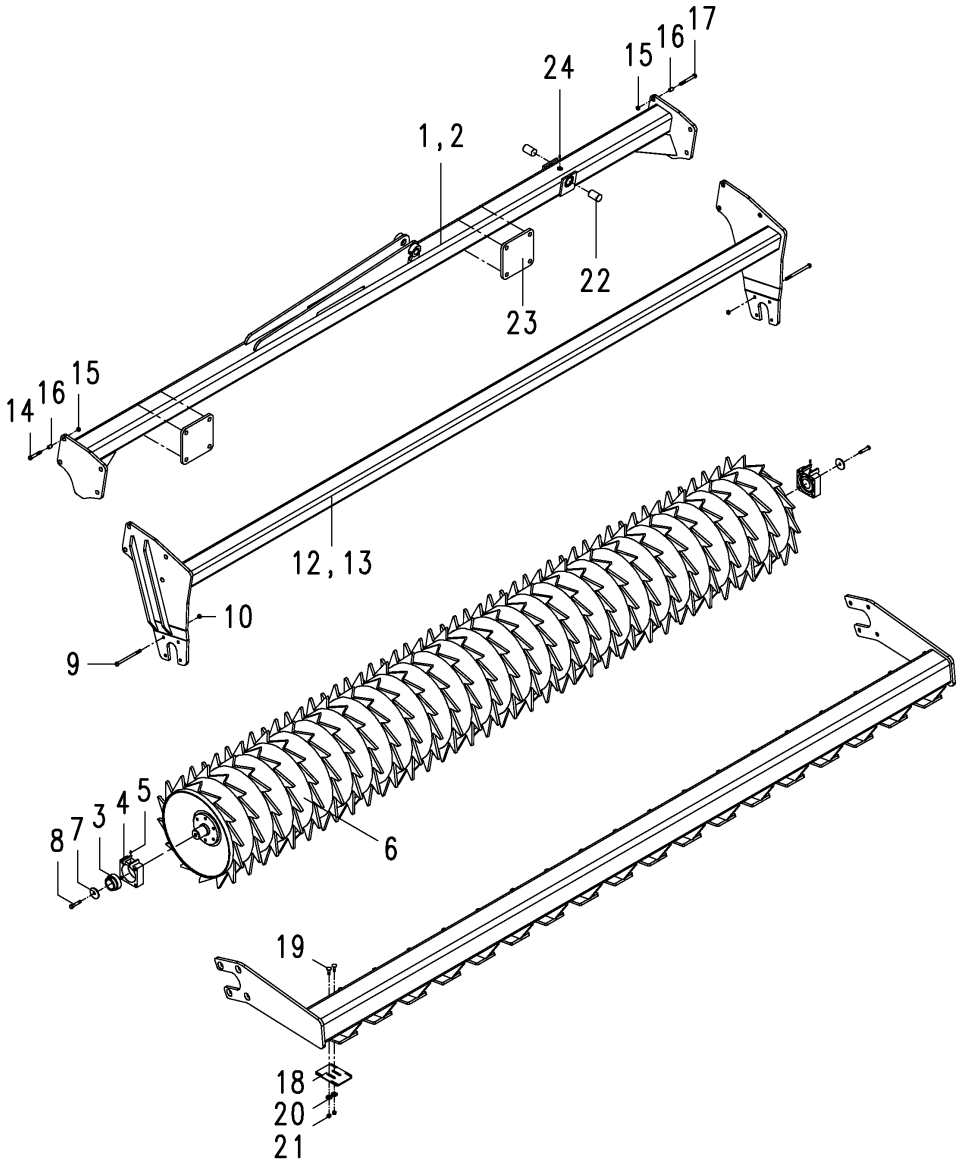

5607_D5	GZW 660 8,0m GZW 660 8,0m GZW 660 8,0m	Field Bird / Normandie KA, KAL Br.7

Bild Ref. Fig.	Bestellnr. Part-No. Rèférence	Stck. Qty. Qte.	**Bezeichnung**	Technische Angaben Technical data Données techniques	**Description**	**Désignation**
1	6813.46.57	1	Tragrahmen, links	8,0m	Bracket l.h.	Support gauche
2	6813.46.56	1	Tragrahmen, rechts	8,0m	Bracket r.h.	Support droit
3-5	8434.29.01	4	FLANSCHLAGER KPL.	Di= Ø55 mm	BEARING CPL.	PALIER CPL.
3	8434.29.03	1	Spannlager	PDNF 160-55-26	Bearing	Roulement
4	8434.29.02	1	Flanschlager		Bearing	Palier
5	71412DB81	1	Schmiernippel	BM8x1 DIN71412	Grease nippel	Graisseur
	SPEZIALFETT	0,00	Spezialfett		Grease	Graisse
6	6810.07.65	2	Zahnpackerwalze	GZW 660 / 4,0m	Packer roller	Rouleau packer
7	8434.29.09	4	Scheibe		Washer	Rondelle
8	933D1235PA	4	Sechskantschraube	M12x35 DIN933-8.8 vz.	Hex. bolt	Vis 6 pans
9	7991D1290NA	16	Senkschraube	M12x90 DIN7991-10.9 vz.	C sunk screw	Vis tête noyee
10	980DV12NA	16	Sicherungsmutter	VM12 DIN980-10 vz.	Lock nut	Ecrou frein
11	6810.11.06	2	Abstreiferbalken	4,0m	Scraper beam	Barre de décrottoir
12	6813.46.59	1	Abstreiferbalken, li.	8,0m	Scraper beam l.h.	Barre de décrottoir gauche
13	6813.46.58	1	Abstreiferbalken, re.	8,0m	Scraper beam r.h.	Barre de décrottoir droit
14	933D1655PA	8	Sechskantschraube	M16X55 DIN933-8.8 verz.	Hex. bolt	Vis 6 pans
15	985D16PA	16	Sechskantmutter	M16 DIN985-8 vz.	Hex. nut	Ecrou 6 pans
16	4746.00.06	16	Spannstift	21x22	Dowel Pin	Goupille serrage
17	7991D1650PA	8	Senkschraube	M16x50 DIN7991-8.8 vz.	C sunk screw	Vis tête noyee
18	8406.00.10	52	Abstreiferblech, hartbeschicht.	GZW 660	Scraper plate hard coated	Tôle de décrottoir dur
19	603D1230PA	104	Flachrundschraube	M12x30 DIN603-8.8 vz.	Bolt	Vis
20	7349D13A	104	Scheibe	13 DIN7349 vz.	Washer	Rondelle
21	934D12PA	104	Sechskantmutter	M12 DIN934-8 vz.	Hex. nut	Ecrou 6 pans
22	1498D354030	4	Buchse	EG 35/40x30 DIN1498	Bush	Douille
23	6464.58.17	4	Endplatte		Plate	Plaquette
24	4716.38.00	2	Schmiernippel	H1 8x1 KX-1	Grease nippel	Graisseur

9512_D7	MPW 640/2 - 4,0m-5,0m MPW 640/2 - 4,0m-5,0m MPW 640/2 - 4,0m-5,0m	Field Bird / Normandie KA, KAL Br.7

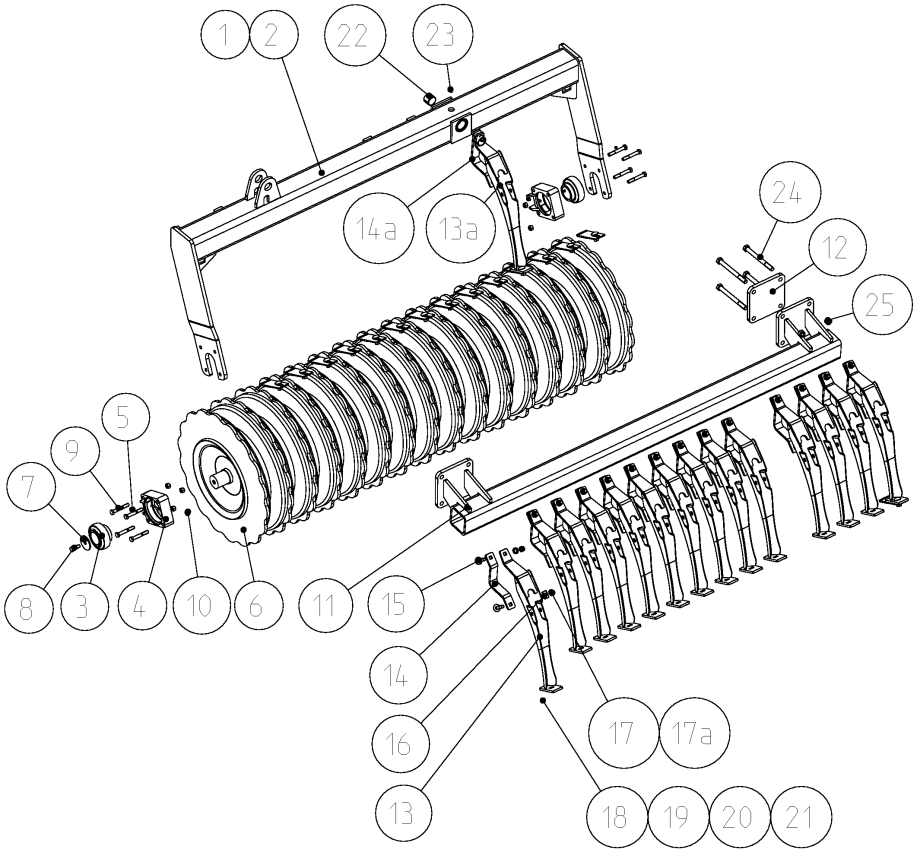

9512_D7	MPW 640/2 - 4,0m-5,0m MPW 640/2 - 4,0m-5,0m MPW 640/2 - 4,0m-5,0m	Field Bird / Normandie KA, KAL Br.7

Bild Ref. Fig.	Bestellnr. Part-No. Rèférence	Stck. Qty. Qte.	**Bezeichnung**	Technische Angaben Technical data Données techniques	**Description**	**Désignation**
1	6813.46.02	1	Tragrahmen, links	4,0 m	Bracket l.h.	Support gauche
1	6813.46.04	1	Tragrahmen, links	4,5m	Bracket l.h.	Support gauche
1	6813.46.05	1	Tragrahmen, links	5,0m	Bracket l.h.	Support gauche
2	6813.46.01	1	Tragrahmen, rechts	4,0 m	Bracket r.h.	Support droit
2	6813.46.03	1	Tragrahmen, rechts	4,5m	Bracket r.h.	Support droit
2	6813.46.06	1	Tragrahmen, rechts	5,0m	Bracket r.h.	Support droit
3-5	8434.29.01	4	FLANSCHLAGER KPL.	Di= Ø55 mm	BEARING CPL.	PALIER CPL.
3	8434.29.03	1	Spannlager	PDNF 160-55-26	Bearing	Roulement
4	8434.29.02	1	Flanschlager		Bearing	Palier
5	71412DB81	1	Schmiernippel	BM8x1 DIN71412	Grease nippel	Graisseur
	SPEZIALFETT	0,00	Spezialfett		Grease	Graisse
6	6813.43.04	2	Mulchpackerwalze	MPW 640/2 - 2,0m	Mulchpacker roller	Rouleau mulchpacker
6	6813.43.03	2	Mulchpackerwalze	MPW 640/2 - 2,25m	Mulchpacker roller	Rouleau mulchpacker
6	6813.43.02	2	Mulchpackerwalze	MPW 640/2 - 2,5m	Mulchpacker roller	Rouleau mulchpacker
7	8434.29.09	4	Scheibe		Washer	Rondelle
8	933D1235PA	4	Sechskantschraube	M12x35 DIN933-8.8 vz.	Hex. bolt	Vis 6 pans
9	931D1280NA	16	Sechskantschraube	M12x80 DIN931-8.8 verz.	Hex. bolt	Vis 6 pans
10	980DV12NA	16	Sicherungsmutter	VM12 DIN980-10 vz.	Lock nut	Ecrou frein
11	6813.26.86	2	Abstreiferbalken	2,0m/Ø580-Ø640	Scraper beam	Barre de décrottoir
11	6813.26.65	1	Abstreiferbalken, li.	4,5m	Scraper beam l.h.	Barre de décrottoir gauche
11	6813.26.97	1	Abstreiferbalken, li.	5,0m	Scraper beam l.h.	Barre de décrottoir gauche
11	6813.26.64	1	Abstreiferbalken, re.	4,5m	Scraper beam r.h.	Barre de décrottoir droit
11	6813.26.98	1	Abstreiferbalken, re.	5,0m	Scraper beam r.h.	Barre de décrottoir droit
12	9032.08.20	4	Flansch		Flange	Bride
13	6813.28.01		Abstreifer, gebogen		Arched scraper	Décrottoir arque
13a	6813.28.03	2	Abstreifer, gebogen		Arched scraper	Décrottoir arque
14	6813.27.11		Lagerblech		Plate	Tôle
14a	6813.27.16	2	Lagerblech, gebogen		Plate, scraper	Tôle, arque
15	603D1250PA		Flachrundschraube	M12x50 DIN603-8.8 vz.	Bolt	Vis
16	6813.27.15		Unterlegscheibe		Washer	Rondelle
17	985D12PA		Sechskantmutter	M12 DIN985-8 vz.	Hex. nut	Ecrou 6 pans
17a	6916D13A		Scheibe	13 DIN 6916 vz.	Washer	Rondelle
18-21	6813.51.04		Abstreiferblech, hartbeschicht.	MPW	Scraper plate hard coated	Tôle de décrottoir dur
18	6813.27.12		Abstreiferblech hartbeschicht.		Scraper plate hard coated	Tôle de décrottoir dur
19	603D1230PA		Flachrundschraube	M12x30 DIN603-8.8 vz.	Bolt	Vis
20	7349D13A		Scheibe	13 DIN7349 vz.	Washer	Rondelle
21	934D12PA		Sechskantmutter	M12 DIN934-8 vz.	Hex. nut	Ecrou 6 pans

9512_D7	MPW 640/2 - 4,0m-5,0m MPW 640/2 - 4,0m-5,0m MPW 640/2 - 4,0m-5,0m	Field Bird / Normandie KA, KAL Br.7

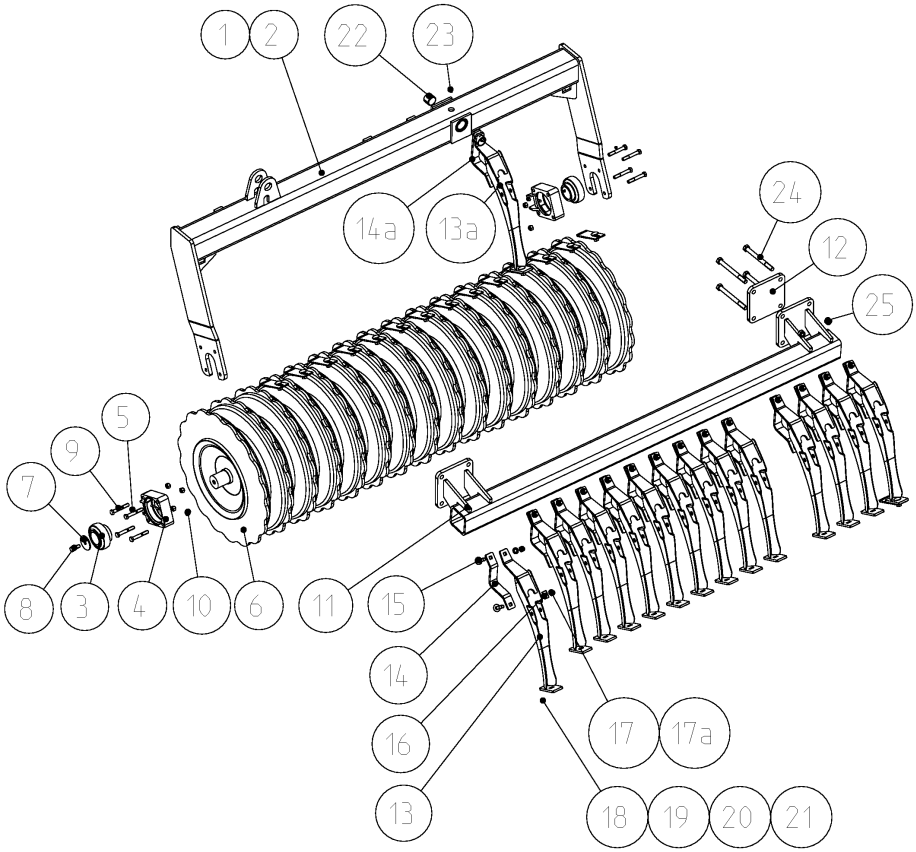

9512_D7	MPW 640/2 - 4,0m-5,0m MPW 640/2 - 4,0m-5,0m MPW 640/2 - 4,0m-5,0m	Field Bird / Normandie KA, KAL Br.7

Bild Ref. Fig.	Bestellnr. Part-No. Rèférence	Stck. Qty. Qte.	**Bezeichnung**	Technische Angaben Technical data Données techniques	**Description**	**Désignation**
22	1498D354030	4	Buchse	EG 35/40x30 DIN1498	Bush	Douille
23	4716.38.00	2	Schmiernippel	H1 8x1 KX-1	Grease nippel	Graisseur
24	931D16170NA	16	Sechskantschraube	M16x170 DIN931-10.9 vz.	Hex. bolt	Vis 6 pans
25	985D16NA	16	Sechskantmutter	M16 DIN985-10 vz.	Hex. nut	Ecrou 6 pans

9512_D8	MPW 640/2 6,0m MPW 640/2 6,0m MPW 640/2 6,0m	Field Bird / Normandie KA, KAL Br.7

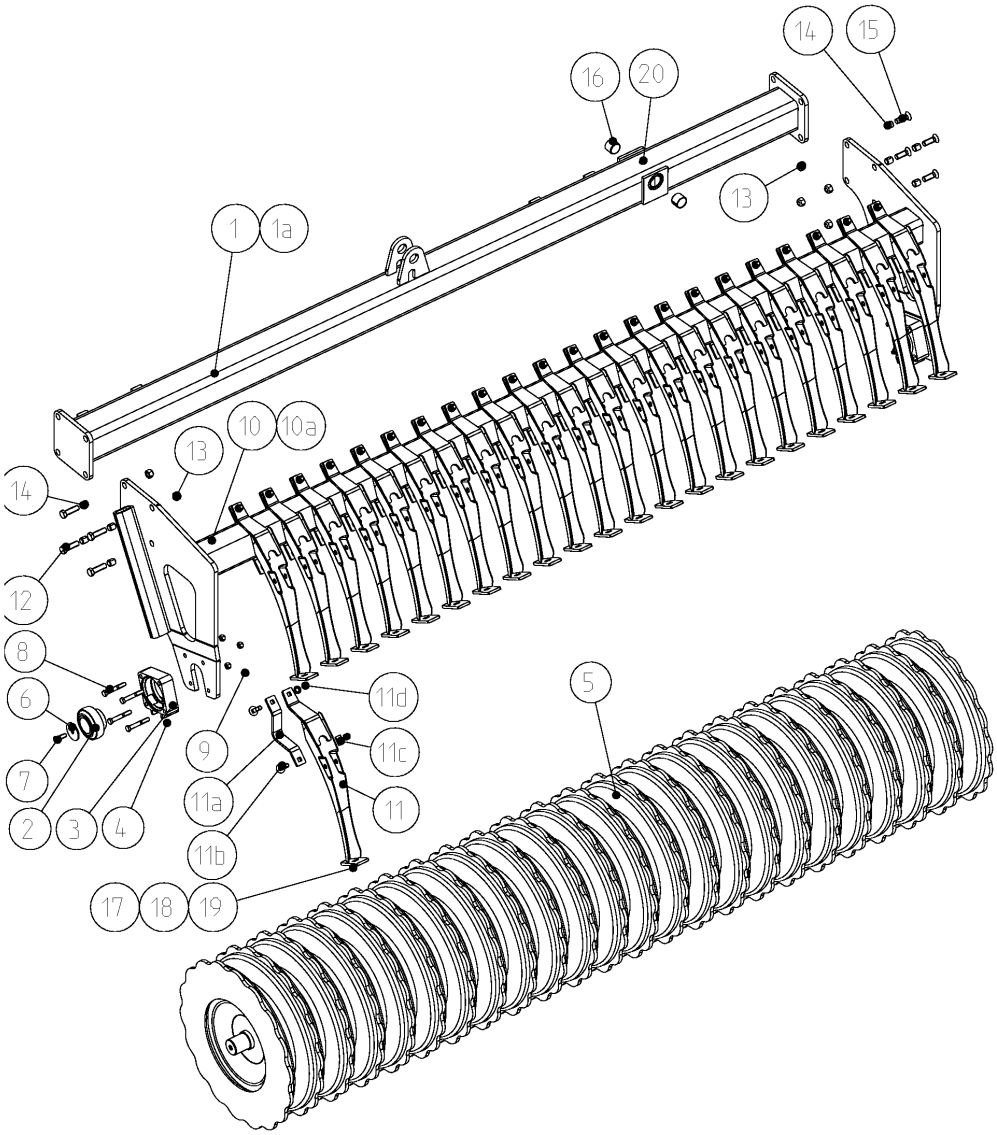

9512_D8

MPW 640/2 6,0m
MPW 640/2 6,0m
MPW 640/2 6,0m

Field Bird / Normandie KA, KAL Br.7

Bild Ref. Fig.	Bestellnr. Part-No. Rèférence	Stck. Qty. Qte.	**Bezeichnung**	Technische Angaben Technical data Données techniques	**Description**	**Désignation**
1	6813.46.07	1	Tragrahmen, li.	6,0m	Bracket l.h.	Support gauche
1a	6813.46.10	1	Tragrahmen, re.	6,0m	Bracket r.h.	Support droit
2-4	8434.29.01	4	FLANSCHLAGER KPL.	Di= Ø55 mm	BEARING CPL.	PALIER CPL.
2	8434.29.03	1	Spannlager	PDNF 160-55-26	Bearing	Roulement
3	8434.29.02	1	Flanschlager		Bearing	Palier
4	71412DB81	1	Schmiernippel	BM8x1 DIN71412	Grease nippel	Graisseur
	SPEZIALFETT	0,00	Spezialfett		Grease	Graisse
5	6813.43.01	2	Mulchpackerwalze	MPW 640/2 - 3,0 m	Mulchpacker roller	Rouleau mulchpacker
6	8434.29.09	4	Scheibe		Washer	Rondelle
7	933D1235PA	4	Sechskantschraube	M12x35 DIN933-8.8 vz.	Hex. bolt	Vis 6 pans
8	931D1280NA	16	Sechskantschraube	M12x80 DIN931-8.8 verz.	Hex. bolt	Vis 6 pans
9	980DV12NA	16	Sicherungsmutter	VM12 DIN980-10 vz.	Lock nut	Ecrou frein
10	6813.46.09	1	Abstreiferbalken, li.	6,0m	Scraper beam l.h.	Barre de décrottoir gauche
10a	6813.46.08	1	Abstreiferbalken, re.	6,0m	Scraper beam r.h.	Barre de décrottoir droit
11-11d	6813.27.07		ABSTREIFER GEBOGEN KPL.		ARCHED SCRAPER CPL.	DECROTTOIR ARQUE CPL.
11	6813.28.01	1	Abstreifer, gebogen		Arched scraper	Décrottoir arque
11a	6813.27.11	1	Lagerblech		Plate	Tôle
11b	603D1250PA	2	Flachrundschraube	M12x50 DIN603-8.8 vz.	Bolt	Vis
11c	6813.27.15	1	Unterlegscheibe		Washer	Rondelle
11d	985D12PA		Sechskantmutter	M12 DIN985-8 vz.	Hex. nut	Ecrou 6 pans
12	933D1655PA	8	Sechskantschraube	M16X55 DIN933-8.8 verz.	Hex. bolt	Vis 6 pans
13	985D16PA	16	Sechskantmutter	M16 DIN985-8 vz.	Hex. nut	Ecrou 6 pans
14	4746.00.06	16	Spannstift	21x22	Dowel Pin	Goupille serrage
15	7991D1650PA	8	Senkschraube	M16x50 DIN7991-8.8 vz.	C sunk screw	Vis tête noyee
16	1498D354030	4	Buchse	EG 35/40x30 DIN1498	Bush	Douille
17	6813.27.12		Abstreiferblech hartbeschicht.		Scraper plate hard coated	Tôle de décrottoir dur
18	603D1235PA		Flachrundschraube	M12x35 DIN603-8.8 vz.	Bolt	Vis
19	6916D13A		Scheibe	13 DIN 6916 vz.	Washer	Rondelle
20	4716.38.00	2	Schmiernippel	H1 8x1 KX-1	Grease nippel	Graisseur

9512_D9	RIPA 580 - 3,0m RIPA 580 - 3,0m RIPA 580 - 3,0m	Field Bird / Normandie KA, KAL Br.7

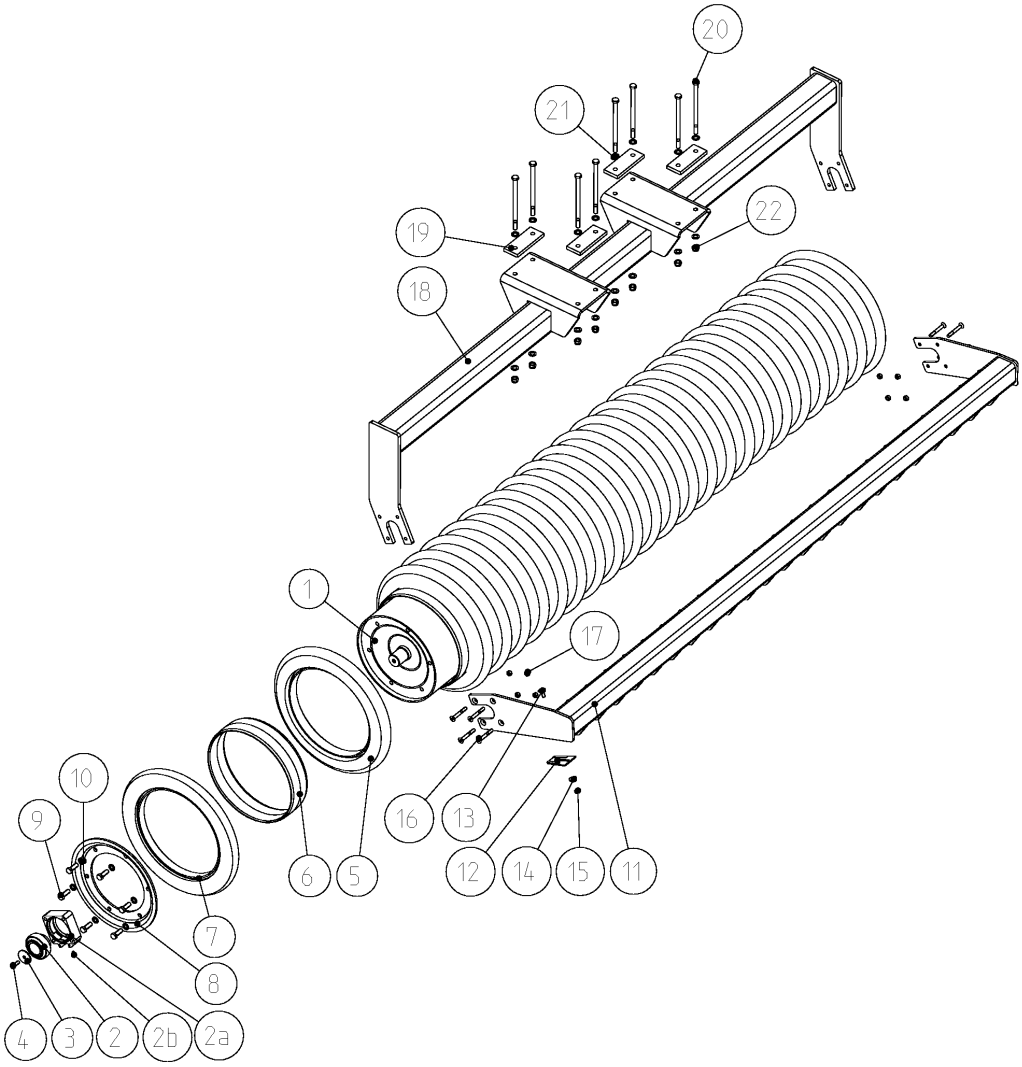

9512_D9	RIPA 580 - 3,0m RIPA 580 - 3,0m RIPA 580 - 3,0m	Field Bird / Normandie KA, KAL Br.7

Bild Ref. Fig.	Bestellnr. Part-No. Rèférence	Stck. Qty. Qte.	**Bezeichnung**	Technische Angaben Technical data Données techniques	**Description**	**Désignation**
1	6814.13.05	1	Walze	3,0m	Roller	Rouleau
2-2b	8434.29.01	2	FLANSCHLAGER KPL.	Di= Ø55 mm	BEARING CPL.	PALIER CPL.
2	8434.29.03	1	Spannlager	PDNF 160-55-26	Bearing	Roulement
2a	8434.29.02	1	Flanschlager		Bearing	Palier
2b	71412DB81	1	Schmiernippel	BM8x1 DIN71412	Grease nippel	Graisseur
	SPEZIALFETT	0,00	Spezialfett		Grease	Graisse
3	8434.29.09	2	Scheibe		Washer	Rondelle
4	933D1235PA	2	Sechskantschraube	M12x35 DIN933-8.8 vz.	Hex. bolt	Vis 6 pans
5	6814.03.01	22	Packerring		Wedge ring	Baque sillonneur
6	6814.04.01	23	Abstandsring		Spacer ring	Bague intermediaire
7	6814.03.33	2	Rillenpackerreifen, aussen		Wedgering tyre	Pneu sillonneur
8	6814.00.10	2	Abdeckung		Cover	Bouchon
9	933D1645PA	12	Sechskantschraube	M16x45 DIN933-8.8 vz.	Hex. bolt	Vis 6 pans
10	127DB16A	12	Federring	B16 DIN127 vz.	Springwasher	Rondelle grower
11	6813.44.01	1	Abstreiferbalken	3,0m	Scraper beam	Barre de décrottoir
12	6814.00.11	23	Abstreiferblech hartbeschicht.	RIPA 580, RIPA-M 600	Scraper plate hard coated	Tôle de décrottoir dur
13	603D1230PA	23	Flachrundschraube	M12x30 DIN603-8.8 vz.	Bolt	Vis
14	7349D13A	23	Scheibe	13 DIN7349 vz.	Washer	Rondelle
15	934D12PA	23	Sechskantmutter	M12 DIN934-8 vz.	Hex. nut	Ecrou 6 pans
16	7991D1290NA	8	Senkschraube	M12x90 DIN7991-10.9 vz.	C sunk screw	Vis tête noyee
17	980DV12NA	8	Sicherungsmutter	VM12 DIN980-10 vz.	Lock nut	Ecrou frein
18	9031.01.25	1	Tragrahmen	3,0m	Bracket	Support
19	9031.01.26	4	Lasche		Latch	Plat
20	931D16260PA	8	Sechskantschraube	M16x260 DIN931-8.8 vz.	Hex. bolt	Vis 6 pans
21	6916D17A	16	Scheibe	17 DIN6916 vz.	Washer	Rondelle
22	985D16PA	8	Sechskantmutter	M16 DIN985-8 vz.	Hex. nut	Ecrou 6 pans

9512_D10	RIPA 580 - 4,0m-5,0m RIPA 580 - 4,0m-5,0m RIPA 580 - 4,0m-5,0m	Field Bird / Normandie KA, KAL Br.7

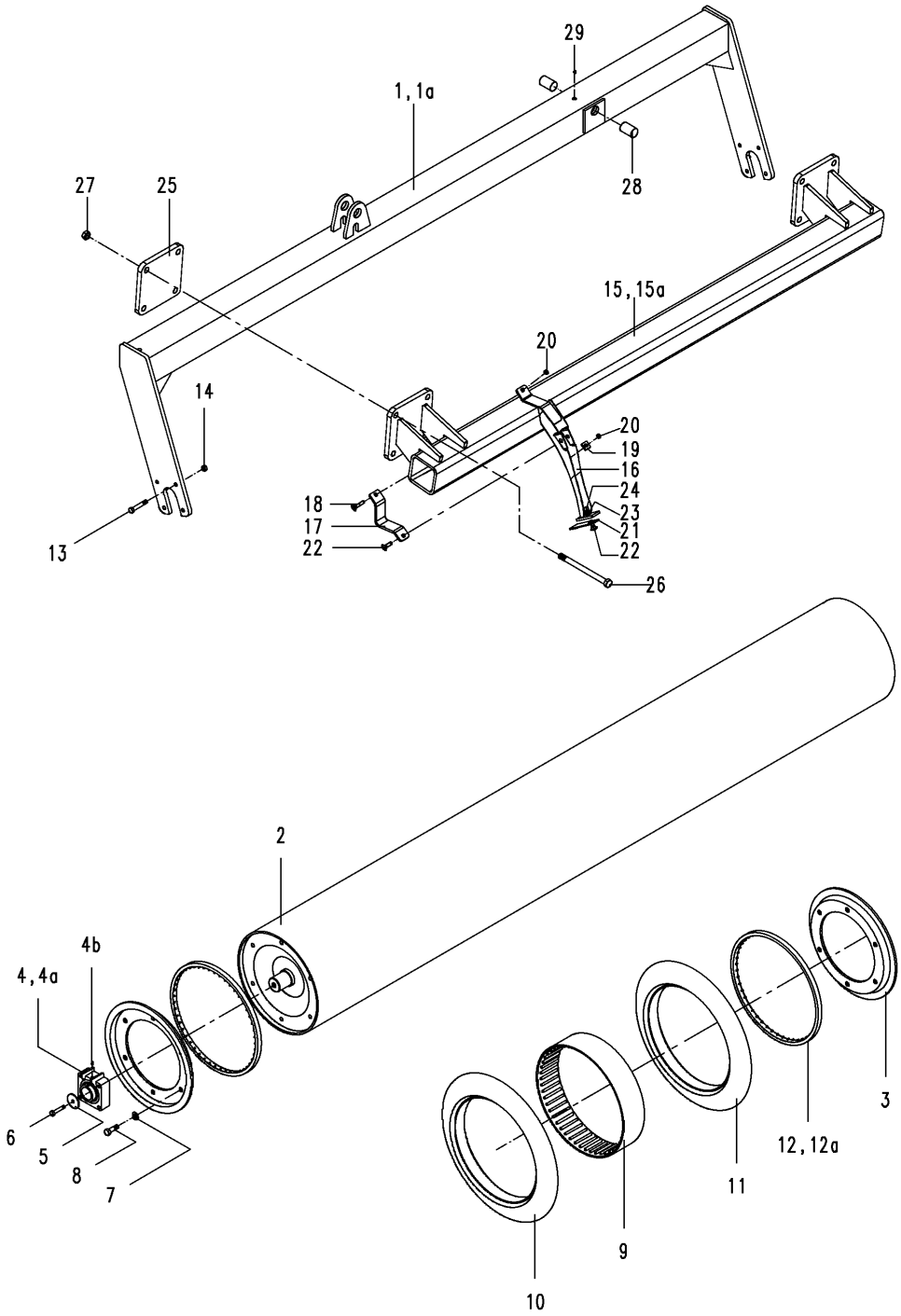

9512_D10	RIPA 580 - 4,0m-5,0m RIPA 580 - 4,0m-5,0m RIPA 580 - 4,0m-5,0m	Field Bird / Normandie KA, KAL Br.7

Bild Ref. Fig.	Bestellnr. Part-No. Rèférence	Stck. Qty. Qte.	**Bezeichnung**	Technische Angaben Technical data Données techniques	**Description**	**Désignation**
1	6813.46.02	1	Tragrahmen, links	4,0 m	Bracket l.h.	Support gauche
1	6813.46.04	1	Tragrahmen, links	4,5m	Bracket l.h.	Support gauche
1	6813.46.05	1	Tragrahmen, links	5,0m	Bracket l.h.	Support gauche
1a	6813.46.01	1	Tragrahmen, rechts	4,0 m	Bracket r.h.	Support droit
1a	6813.46.03	1	Tragrahmen, rechts	4,5m	Bracket r.h.	Support droit
1a	6813.46.06	1	Tragrahmen, rechts	5,0m	Bracket r.h.	Support droit
2	6814.01.01	2	Walze	2,0m	Roller	Rouleau
2	6814.13.02	2	Walze	2,25m	Roller	Rouleau
2	6814.01.03	2	Walze	2,5m	Roller	Rouleau
3	6814.00.10	4	Abdeckung		Cover	Bouchon
4-4b	8434.29.01	4	FLANSCHLAGER KPL.	Di= Ø55 mm	BEARING CPL.	PALIER CPL.
4	8434.29.03	1	Spannlager	PDNF 160-55-26	Bearing	Roulement
4a	8434.29.02	1	Flanschlager		Bearing	Palier
4b	71412DB81	1	Schmiernippel	BM8x1 DIN71412	Grease nippel	Graisseur
	SPEZIALFETT	0,00	Spezialfett		Grease	Graisse
5	8434.29.09	4	Scheibe		Washer	Rondelle
6	933D1235NA	4	Sechskantschraube	M12x35 DIN933-10.9 vz.	Hex. bolt	Vis 6 pans
7	127DB16A	24	Federring	B16 DIN127 vz.	Springwasher	Rondelle grower
8	933D1645PA	24	Sechskantschraube	M16x45 DIN933-8.8 vz.	Hex. bolt	Vis 6 pans
9	6814.04.01		Abstandsring		Spacer ring	Bague intermediaire
10	6814.03.33	2	Rillenpackerreifen, aussen		Wedgering tyre	Pneu sillonneur
11	6814.03.01		Packerring		Wedge ring	Baque sillonneur
12	6814.07.03	2	Endring	t=28mm	Ring	Baque
12a	6814.07.06	2	Endring	t=52,5mm	Ring	Baque
13	931D1280NA	16	Sechskantschraube	M12x80 DIN931-8.8 verz.	Hex. bolt	Vis 6 pans
14	980DV12NA	16	Sicherungsmutter	VM12 DIN980-10 vz.	Lock nut	Ecrou frein
15	6813.26.86	2	Abstreiferbalken	2,0m/Ø580-Ø640	Scraper beam	Barre de décrottoir
15	6813.26.65	1	Abstreiferbalken, li.	4,5m	Scraper beam l.h.	Barre de décrottoir gauche
15	6813.26.97	1	Abstreiferbalken, li.	5,0m	Scraper beam l.h.	Barre de décrottoir gauche
15a	6813.26.64	1	Abstreiferbalken, re.	4,5m	Scraper beam r.h.	Barre de décrottoir droit
15a	6813.26.98	1	Abstreiferbalken, re.	5,0m	Scraper beam r.h.	Barre de décrottoir droit
16	6813.28.01		Abstreifer, gebogen		Arched scraper	Décrottoir arque
17	6813.27.11		Lagerblech		Plate	Tôle
18	603D1250PA		Flachrundschraube	M12x50 DIN603-8.8 vz.	Bolt	Vis
19	6813.27.15		Unterlegscheibe		Washer	Rondelle
20	985D12PA		Sechskantmutter	M12 DIN985-8 vz.	Hex. nut	Ecrou 6 pans

9512_D10	RIPA 580 - 4,0m-5,0m RIPA 580 - 4,0m-5,0m RIPA 580 - 4,0m-5,0m	Field Bird / Normandie KA, KAL Br.7

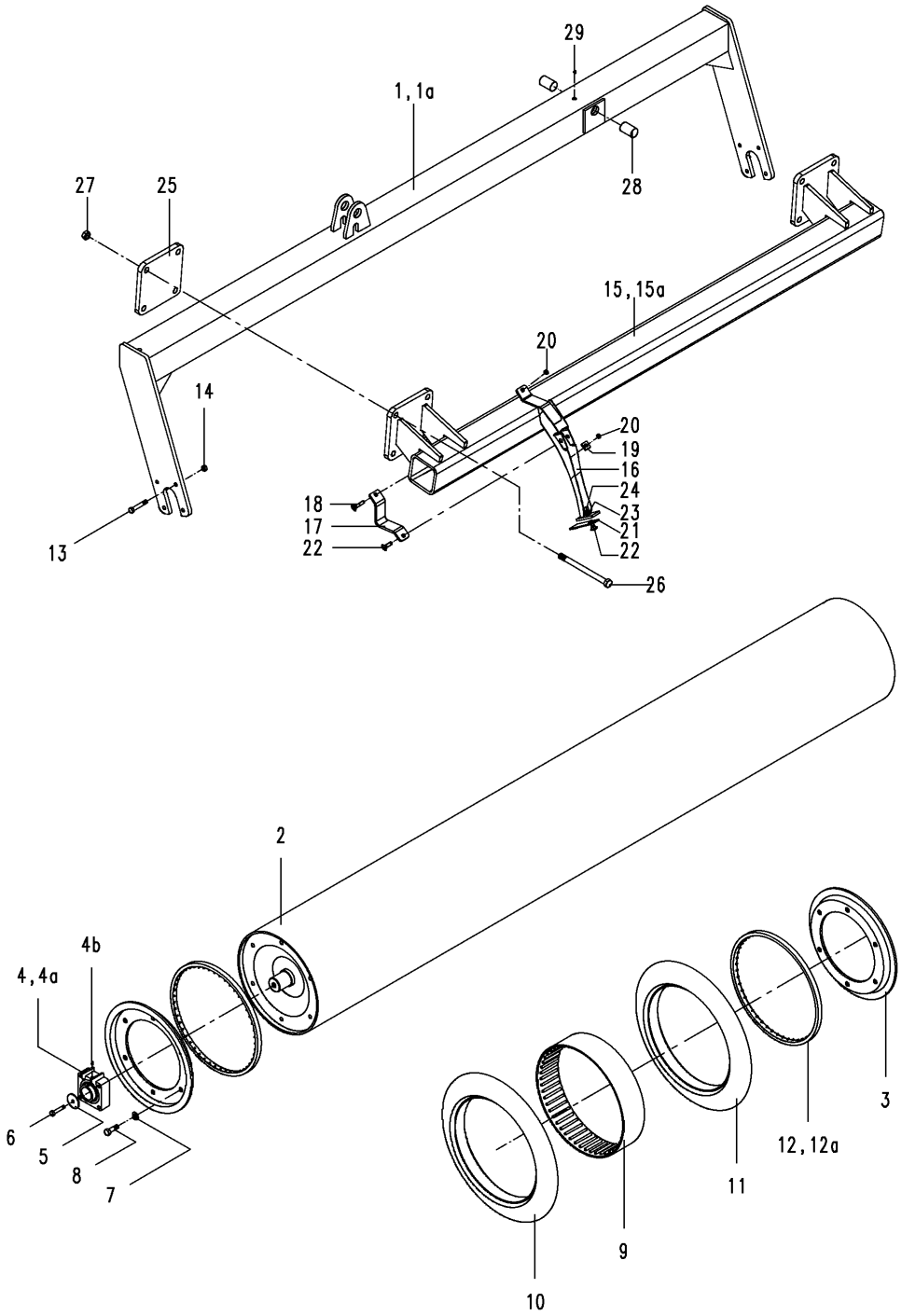

9512_D10	RIPA 580 - 4,0m-5,0m RIPA 580 - 4,0m-5,0m RIPA 580 - 4,0m-5,0m	Field Bird / Normandie KA, KAL Br.7

Bild Ref. Fig.	Bestellnr. Part-No. Rèférence	Stck. Qty. Qte.	**Bezeichnung**	Technische Angaben Technical data Données techniques	**Description**	**Désignation**
21	6814.00.11		Abstreiferblech hartbeschicht.	RIPA 580, RIPA-M 600	Scraper plate hard coated	Tôle de décrottoir dur
22	603D1230PA		Flachrundschraube	M12x30 DIN603-8.8 vz.	Bolt	Vis
23	7349D13A		Scheibe	13 DIN7349 vz.	Washer	Rondelle
24	934D12PA		Sechskantmutter	M12 DIN934-8 vz.	Hex. nut	Ecrou 6 pans
25	9032.08.20	4	Flansch		Flange	Bride
26	931D16170NA	16	Sechskantschraube	M16x170 DIN931-10.9 vz.	Hex. bolt	Vis 6 pans
27	985D16NA	16	Sechskantmutter	M16 DIN985-10 vz.	Hex. nut	Ecrou 6 pans
28	1498D354030	4	Buchse	EG 35/40x30 DIN1498	Bush	Douille
29	4716.38.00	2	Schmiernippel	H1 8x1 KX-1	Grease nippel	Graisseur

9512_D11	RIPA 580 ab 6,0m RIPA 580 since 6,0m RIPA 580 à partir de 6,0m	Field Bird / Normandie KA, KAL Br.7

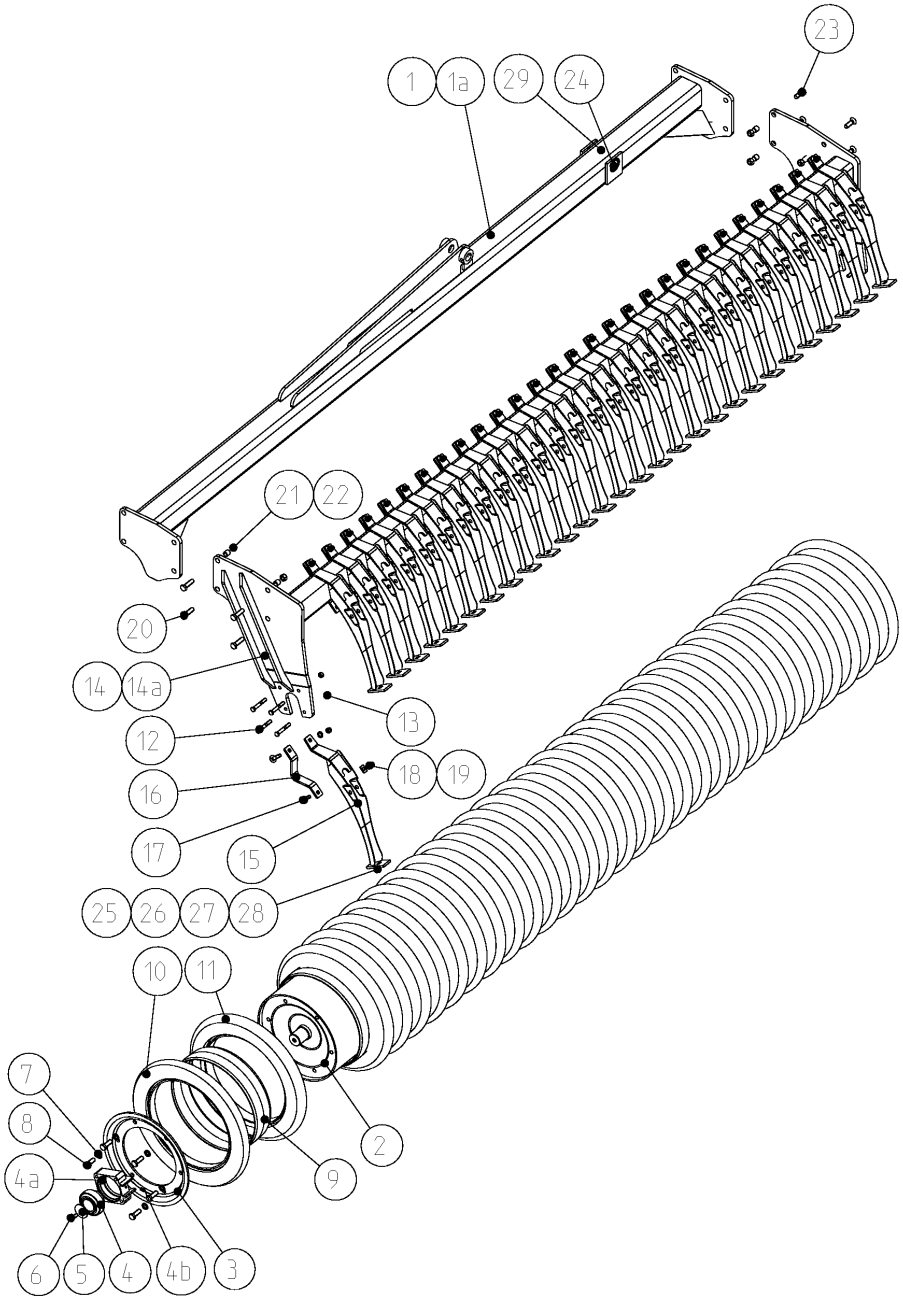

9512_D11	RIPA 580 ab 6,0m RIPA 580 since 6,0m RIPA 580 à partir de 6,0m	Field Bird / Normandie KA, KAL Br.7

Bild Ref. Fig.	Bestellnr. Part-No. Rèférence	Stck. Qty. Qte.	**Bezeichnung**	Technische Angaben Technical data Données techniques	**Description**	**Désignation**
1	6813.46.07	1	Tragrahmen, li.	6,0m	Bracket l.h.	Support gauche
1a	6813.46.10	1	Tragrahmen, re.	6,0m	Bracket r.h.	Support droit
2	6814.13.05	2	Walze	3,0m	Roller	Rouleau
3	6814.00.10	4	Abdeckung		Cover	Bouchon
4-4b	8434.29.01	4	FLANSCHLAGER KPL.	Di= Ø55 mm	BEARING CPL.	PALIER CPL.
4	8434.29.03	1	Spannlager	PDNF 160-55-26	Bearing	Roulement
4a	8434.29.02	1	Flanschlager		Bearing	Palier
4b	71412DB81	1	Schmiernippel	BM8x1 DIN71412	Grease nippel	Graisseur
	SPEZIALFETT	0,00	Spezialfett		Grease	Graisse
5	8434.29.09	4	Scheibe		Washer	Rondelle
6	933D1235NA	4	Sechskantschraube	M12x35 DIN933-10.9 vz.	Hex. bolt	Vis 6 pans
7	127DB16A	24	Federring	B16 DIN127 vz.	Springwasher	Rondelle grower
8	933D1645PA	24	Sechskantschraube	M16x45 DIN933-8.8 vz.	Hex. bolt	Vis 6 pans
9	6814.04.01		Abstandsring		Spacer ring	Bague intermediaire
10	6814.03.33	4	Rillenpackerreifen, aussen		Wedgering tyre	Pneu sillonneur
11	6814.03.01		Packerring		Wedge ring	Baque sillonneur
12	931D1280NA	16	Sechskantschraube	M12x80 DIN931-8.8 verz.	Hex. bolt	Vis 6 pans
13	980DV12N	16	Sicherungsmutter	VM12 DIN980-10	Lock nut	Ecrou frein
14	6813.46.09	1	Abstreiferbalken, li.	6,0m	Scraper beam l.h.	Barre de décrottoir gauche
14a	6813.46.08	1	Abstreiferbalken, re.	6,0m	Scraper beam r.h.	Barre de décrottoir droit
15	6813.28.01		Abstreifer, gebogen		Arched scraper	Décrottoir arque
16	6813.27.11		Lagerblech		Plate	Tôle
17	603D1250PA		Flachrundschraube	M12x50 DIN603-8.8 vz.	Bolt	Vis
18	6813.27.15		Unterlegscheibe		Washer	Rondelle
19	985D12PA		Sechskantmutter	M12 DIN985-8 vz.	Hex. nut	Ecrou 6 pans
20	933D1655PA	8	Sechskantschraube	M16X55 DIN933-8.8 verz.	Hex. bolt	Vis 6 pans
21	985D16PA	16	Sechskantmutter	M16 DIN985-8 vz.	Hex. nut	Ecrou 6 pans
22	4746.00.06	16	Spannstift	21x22	Dowel Pin	Goupille serrage
23	7991D1650PA	8	Senkschraube	M16x50 DIN7991-8.8 vz.	C sunk screw	Vis tête noyee
24	1498D354030	4	Buchse	EG 35/40x30 DIN1498	Bush	Douille
25	6814.00.11		Abstreiferblech hartbeschicht.	RIPA 580, RIPA-M 600	Scraper plate hard coated	Tôle de décrottoir dur
26	603D1230PA		Flachrundschraube	M12x30 DIN603-8.8 vz.	Bolt	Vis
27	6916D13A		Scheibe	13 DIN 6916 vz.	Washer	Rondelle
28	985D12PA		Sechskantmutter	M12 DIN985-8 vz.	Hex. nut	Ecrou 6 pans
29	4716.38.00	2	Schmiernippel	H1 8x1 KX-1	Grease nippel	Graisseur

9512_D12	RIPA-M 600 - 3,0m RIPA-M 600 - 3,0m RIPA-M 600 - 3,0m	Field Bird / Normandie KA, KAL Br.7

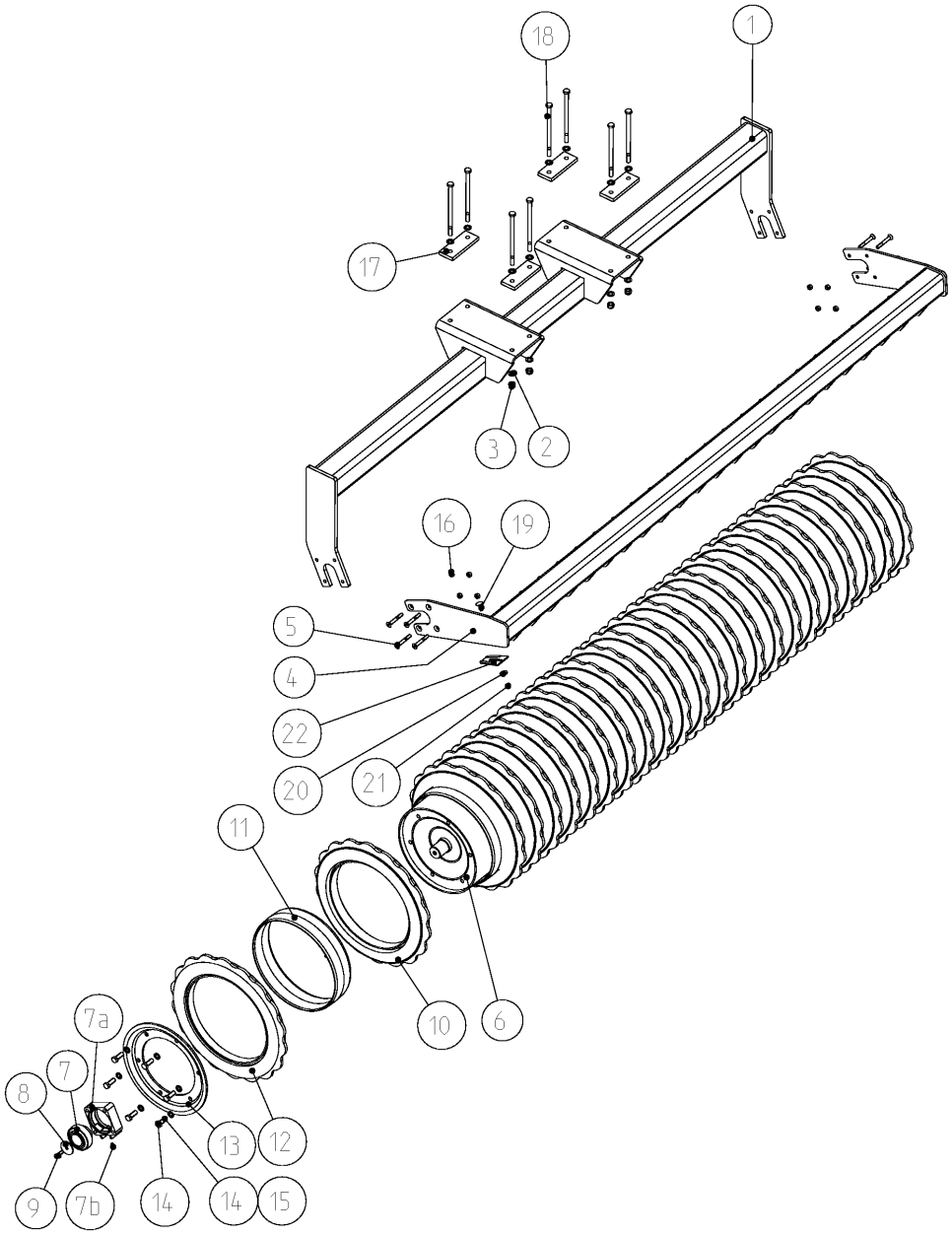

9512_D12	RIPA-M 600 - 3,0m RIPA-M 600 - 3,0m RIPA-M 600 - 3,0m	Field Bird / Normandie KA, KAL Br.7

Bild Ref. Fig.	Bestellnr. Part-No. Rèférence	Stck. Qty. Qte.	**Bezeichnung**	Technische Angaben Technical data Données techniques	**Description**	**Désignation**
1	9031.01.25	1	Tragrahmen	3,0m	Bracket	Support
2	6916D17A	16	Scheibe	17 DIN6916 vz.	Washer	Rondelle
3	985D16PA	8	Sechskantmutter	M16 DIN985-8 vz.	Hex. nut	Ecrou 6 pans
4	6813.44.01	1	Abstreiferbalken	3,0m	Scraper beam	Barre de décrottoir
5	7991D1290NA	8	Senkschraube	M12x90 DIN7991-10.9 vz.	C sunk screw	Vis tête noyee
6	6814.13.05	1	Walze	3,0m	Roller	Rouleau
7-7b	8434.29.01	2	FLANSCHLAGER KPL.	Di= Ø55 mm	BEARING CPL.	PALIER CPL.
7	8434.29.03	1	Spannlager	PDNF 160-55-26	Bearing	Roulement
7a	8434.29.02	1	Flanschlager		Bearing	Palier
7b	71412DB81	1	Schmiernippel	BM8x1 DIN71412	Grease nippel	Graisseur
	SPEZIALFETT	0,00	Spezialfett		Grease	Graisse
8	8434.29.09	2	Scheibe		Washer	Rondelle
9	933D1235NA	2	Sechskantschraube	M12x35 DIN933-10.9 vz.	Hex. bolt	Vis 6 pans
10	6814.02.01	22	Mulchpackerring		Mulch wedge ring	Baque mulchpacker sillonneur
11	6814.04.01	23	Abstandsring		Spacer ring	Bague intermediaire
12	6814.02.33	2	Mulchpackerring, schmal		Mulch wedge ring small	Baque mulchpacker sillonneur
13	6814.00.10	2	Abdeckung		Cover	Bouchon
14	933D1645PA	12	Sechskantschraube	M16x45 DIN933-8.8 vz.	Hex. bolt	Vis 6 pans
15	127DB16A	12	Federring	B16 DIN127 vz.	Springwasher	Rondelle grower
16	980DV12N	8	Sicherungsmutter	VM12 DIN980-10	Lock nut	Ecrou frein
17	9031.01.26	4	Lasche		Latch	Plat
18	931D16260PA	8	Sechskantschraube	M16x260 DIN931-8.8 vz.	Hex. bolt	Vis 6 pans
19	603D1230PA	23	Flachrundschraube	M12x30 DIN603-8.8 vz.	Bolt	Vis
20	7349D13A	23	Scheibe	13 DIN7349 vz.	Washer	Rondelle
21	934D12PA	23	Sechskantmutter	M12 DIN934-8 vz.	Hex. nut	Ecrou 6 pans
22	6814.00.11	23	Abstreiferblech hartbeschicht.	RIPA 580, RIPA-M 600	Scraper plate hard coated	Tôle de décrottoir dur

9512_D13	RIPA-M 600 - 4,0m-5,0m RIPA-M 600 - 4,0m-5,0m RIPA-M 600 - 4,0m-5,0m	Field Bird / Normandie KA, KAL Br.7

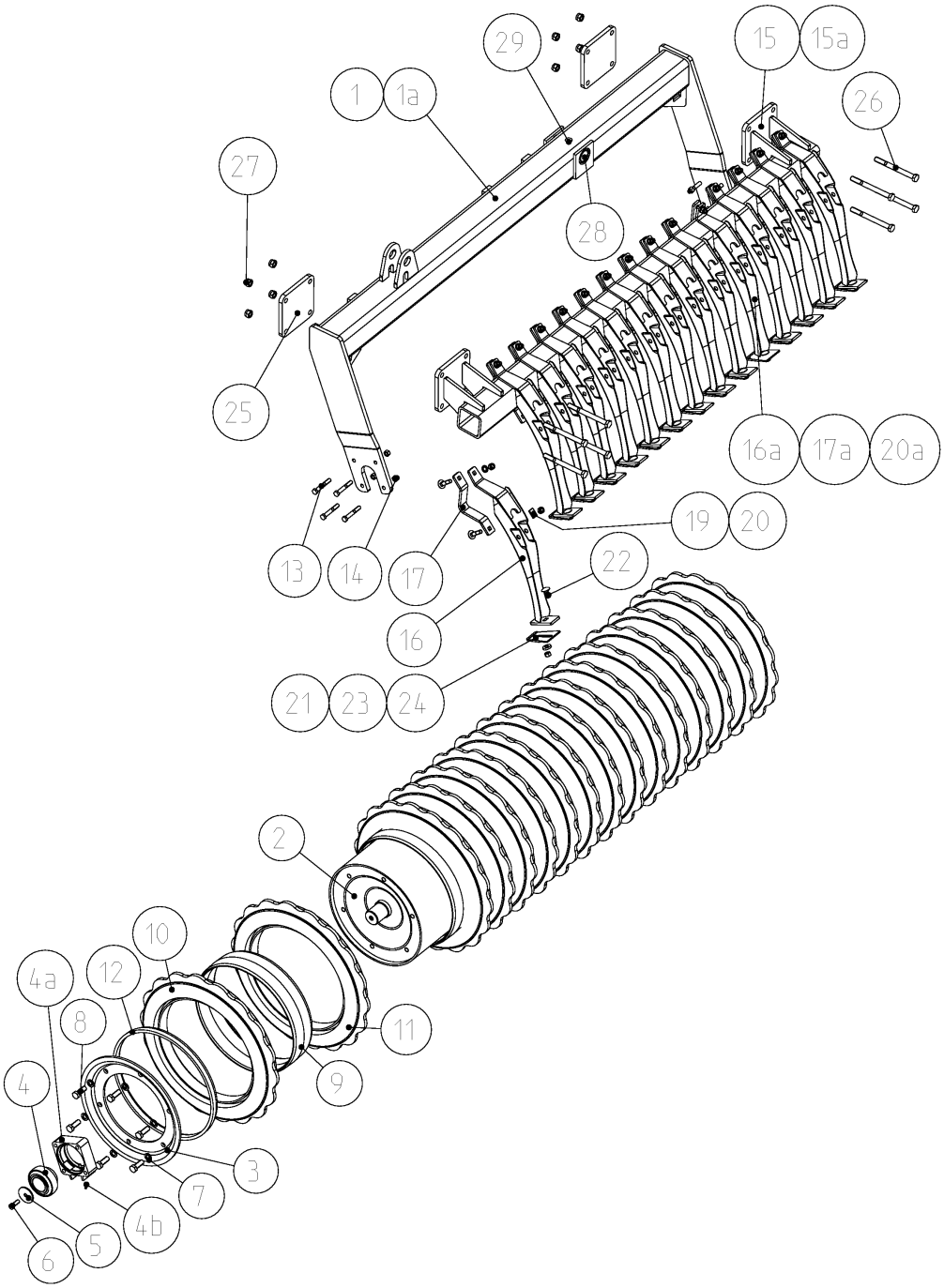

9512_D13	RIPA-M 600 - 4,0m-5,0m RIPA-M 600 - 4,0m-5,0m RIPA-M 600 - 4,0m-5,0m	Field Bird / Normandie KA, KAL Br.7

Bild Ref. Fig.	Bestellnr. Part-No. Rèférence	Stck. Qty. Qte.	**Bezeichnung**	Technische Angaben Technical data Données techniques	**Description**	**Désignation**
1	6813.46.02	1	Tragrahmen, links	4,0 m	Bracket l.h.	Support gauche
1	6813.46.04	1	Tragrahmen, links	4,5m	Bracket l.h.	Support gauche
1	6813.46.05	1	Tragrahmen, links	5,0m	Bracket l.h.	Support gauche
1a	6813.46.01	1	Tragrahmen, rechts	4,0 m	Bracket r.h.	Support droit
1a	6813.46.03	1	Tragrahmen, rechts	4,5m	Bracket r.h.	Support droit
1a	6813.46.06	1	Tragrahmen, rechts	5,0m	Bracket r.h.	Support droit
2	6814.01.01	2	Walze	2,0m	Roller	Rouleau
2	6814.13.02	2	Walze	2,25m	Roller	Rouleau
2	6814.01.03	2	Walze	2,5m	Roller	Rouleau
3	6814.00.10	4	Abdeckung		Cover	Bouchon
4-4b	8434.29.01	4	FLANSCHLAGER KPL.	Di= Ø55 mm	BEARING CPL.	PALIER CPL.
4	8434.29.03	1	Spannlager	PDNF 160-55-26	Bearing	Roulement
4a	8434.29.02	1	Flanschlager		Bearing	Palier
4b	71412DB81	1	Schmiernippel	BM8x1 DIN71412	Grease nippel	Graisseur
	SPEZIALFETT	0,00	Spezialfett		Grease	Graisse
5	8434.29.09	4	Scheibe		Washer	Rondelle
6	933D1235NA	4	Sechskantschraube	M12x35 DIN933-10.9 vz.	Hex. bolt	Vis 6 pans
7	127DB16A	24	Federring	B16 DIN127 vz.	Springwasher	Rondelle grower
8	933D1645PA	24	Sechskantschraube	M16x45 DIN933-8.8 vz.	Hex. bolt	Vis 6 pans
9	6814.04.01		Abstandsring		Spacer ring	Bague intermediaire
10	6814.02.33	2	Mulchpackerring, schmal		Mulch wedge ring small	Baque mulchpacker sillonneur
11	6814.02.01		Mulchpackerring		Mulch wedge ring	Baque mulchpacker sillonneur
12	6814.07.03	2	Endring	t=28mm	Ring	Baque
12	6814.07.06	2	Endring	t=52,5mm	Ring	Baque
12	6814.07.07	2	Endring	t=32,5mm	Ring	Baque
13	931D1280NA	16	Sechskantschraube	M12x80 DIN931-8.8 verz.	Hex. bolt	Vis 6 pans
14	980DV12NA	16	Sicherungsmutter	VM12 DIN980-10 vz.	Lock nut	Ecrou frein
15	6813.26.86	2	Abstreiferbalken	2,0m/Ø580-Ø640	Scraper beam	Barre de décrottoir
15	6813.26.65	1	Abstreiferbalken, li.	4,5m	Scraper beam l.h.	Barre de décrottoir gauche
15	6813.26.97	1	Abstreiferbalken, li.	5,0m	Scraper beam l.h.	Barre de décrottoir gauche
15a	6813.26.64	1	Abstreiferbalken, re.	4,5m	Scraper beam r.h.	Barre de décrottoir droit
15a	6813.26.98	1	Abstreiferbalken, re.	5,0m	Scraper beam r.h.	Barre de décrottoir droit
16	6813.28.01		Abstreifer, gebogen		Arched scraper	Décrottoir arque
16a	6813.28.03	2	Abstreifer, gebogen		Arched scraper	Décrottoir arque
17	6813.27.11		Lagerblech		Plate	Tôle
17a	6813.27.16	2	Lagerblech, gebogen		Plate, scraper	Tôle, arque
18	603D1250PA		Flachrundschraube	M12x50 DIN603-8.8 vz.	Bolt	Vis

9512_D13	RIPA-M 600 - 4,0m-5,0m RIPA-M 600 - 4,0m-5,0m RIPA-M 600 - 4,0m-5,0m	Field Bird / Normandie KA, KAL Br.7

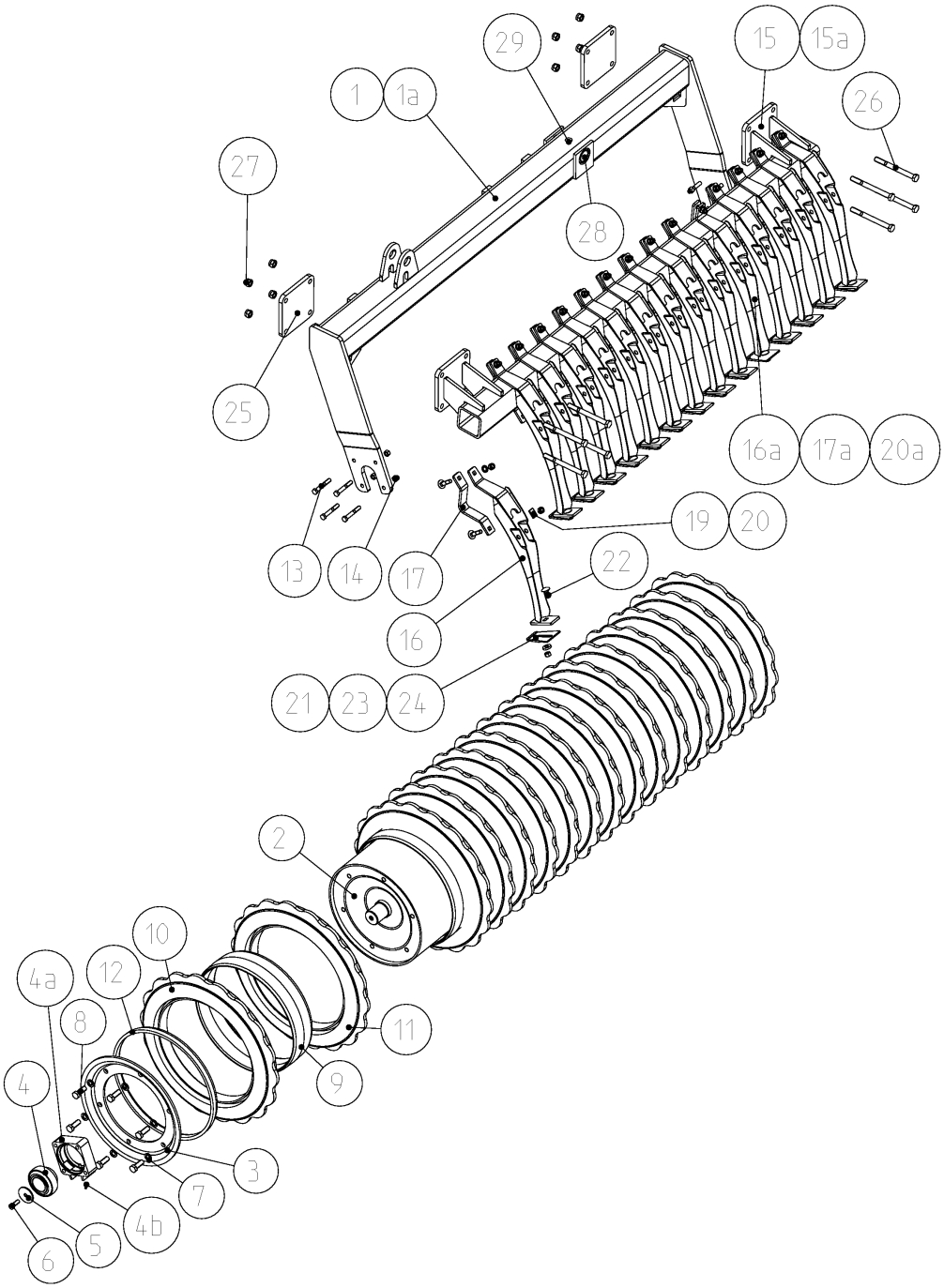

9512_D13	RIPA-M 600 - 4,0m-5,0m RIPA-M 600 - 4,0m-5,0m RIPA-M 600 - 4,0m-5,0m	Field Bird / Normandie KA, KAL Br.7

Bild Ref. Fig.	Bestellnr. Part-No. Rèférence	Stck. Qty. Qte.	**Bezeichnung**	Technische Angaben Technical data Données techniques	**Description**	**Désignation**
19	6813.27.15		Unterlegscheibe		Washer	Rondelle
20	985D12PA		Sechskantmutter	M12 DIN985-8 vz.	Hex. nut	Ecrou 6 pans
20a	6916D13A		Scheibe	13 DIN 6916 vz.	Washer	Rondelle
21-24	6813.51.02		Abstreiferblech, hartbeschicht.	RIPA-(M)	Scraper plate hard coated	Tôle de décrottoir dur
21	6814.00.11		Abstreiferblech hartbeschicht.	RIPA 580, RIPA-M 600	Scraper plate hard coated	Tôle de décrottoir dur
22	603D1230PA		Flachrundschraube	M12x30 DIN603-8.8 vz.	Bolt	Vis
23	7349D13A		Scheibe	13 DIN7349 vz.	Washer	Rondelle
24	934D12PA		Sechskantmutter	M12 DIN934-8 vz.	Hex. nut	Ecrou 6 pans
25	9032.08.20	4	Flansch		Flange	Bride
26	931D16170NA	16	Sechskantschraube	M16x170 DIN931-10.9 vz.	Hex. bolt	Vis 6 pans
27	985D16NA	16	Sechskantmutter	M16 DIN985-10 vz.	Hex. nut	Ecrou 6 pans
28	1498D354030	4	Buchse	EG 35/40x30 DIN1498	Bush	Douille
29	4716.38.00	2	Schmiernippel	H1 8x1 KX-1	Grease nippel	Graisseur

9512_D14	RIPA-M 600 ab 6,0m RIPA-M 600 since 6,0m RIPA-M 600 à partir de 6,0m	Field Bird / Normandie KA, KAL Br.7

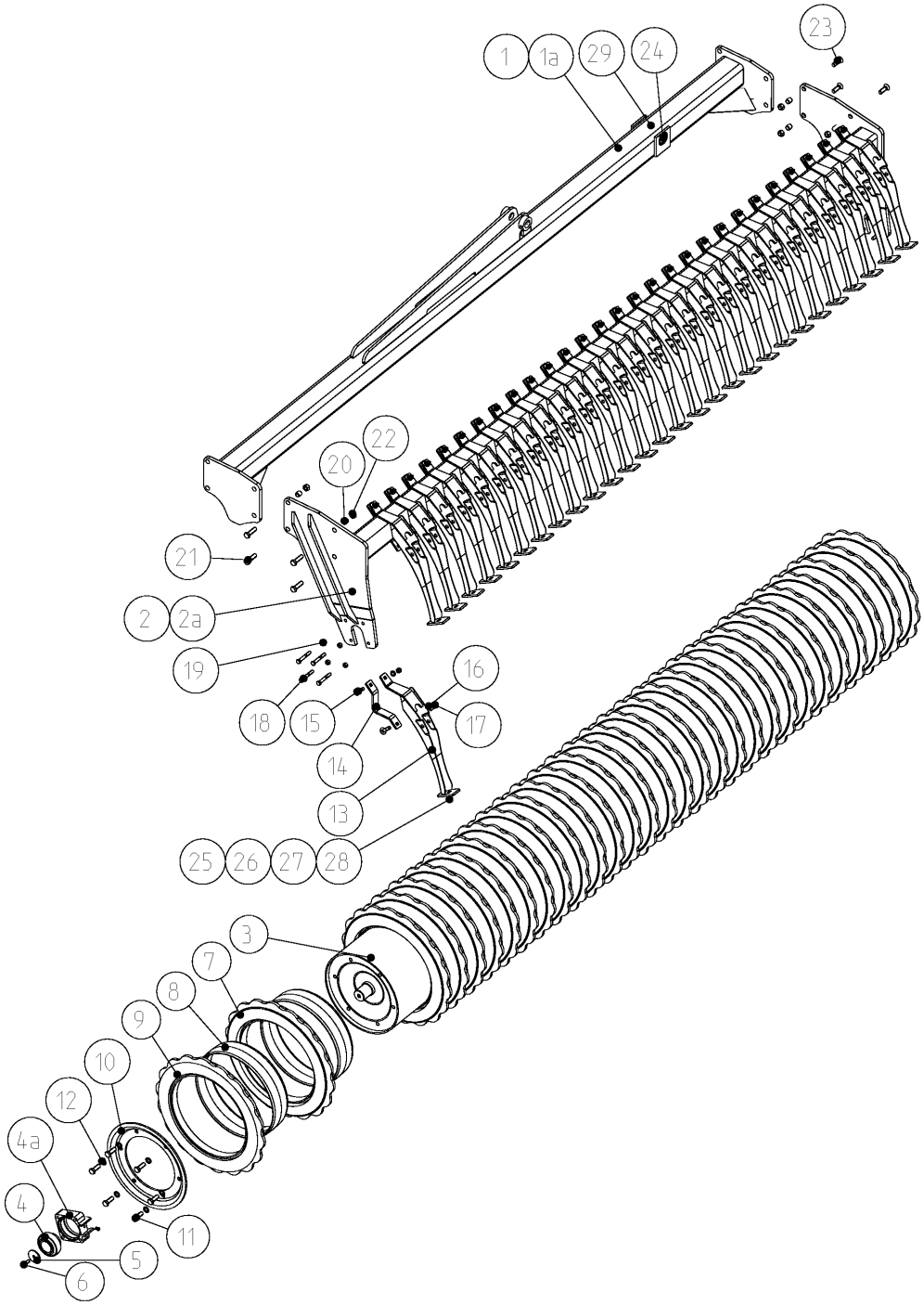

9512_D14	RIPA-M 600 ab 6,0m RIPA-M 600 since 6,0m RIPA-M 600 à partir de 6,0m	Field Bird / Normandie KA, KAL Br.7

Bild Ref. Fig.	Bestellnr. Part-No. Rèférence	Stck. Qty. Qte.	**Bezeichnung**	Technische Angaben Technical data Données techniques	**Description**	**Désignation**
1	6813.46.07	1	Tragrahmen, li.	6,0m	Bracket l.h.	Support gauche
1a	6813.46.10	1	Tragrahmen, re.	6,0m	Bracket r.h.	Support droit
2	6813.46.09	1	Abstreiferbalken, li.	6,0m	Scraper beam l.h.	Barre de décrottoir gauche
2a	6813.46.08	1	Abstreiferbalken, re.	6,0m	Scraper beam r.h.	Barre de décrottoir droit
3	6814.13.05	2	Walze	3,0m	Roller	Rouleau
4-4b	8434.29.01	4	FLANSCHLAGER KPL.	Di= Ø55 mm	BEARING CPL.	PALIER CPL.
4	8434.29.03	1	Spannlager	PDNF 160-55-26	Bearing	Roulement
4a	8434.29.02	1	Flanschlager		Bearing	Palier
4b	71412DB81	1	Schmiernippel	BM8x1 DIN71412	Grease nippel	Graisseur
	SPEZIALFETT	0,00	Spezialfett		Grease	Graisse
5	8434.29.09	4	Scheibe		Washer	Rondelle
6	933D1235NA	4	Sechskantschraube	M12x35 DIN933-10.9 vz.	Hex. bolt	Vis 6 pans
7	6814.02.01		Mulchpackerring		Mulch wedge ring	Baque mulchpacker sillonneur
8	6814.04.01		Abstandsring		Spacer ring	Bague intermediaire
9	6814.02.33	4	Mulchpackerring, schmal		Mulch wedge ring small	Baque mulchpacker sillonneur
10	6814.00.10	4	Abdeckung		Cover	Bouchon
11	933D1645PA	24	Sechskantschraube	M16x45 DIN933-8.8 vz.	Hex. bolt	Vis 6 pans
12	127DB16A	24	Federring	B16 DIN127 vz.	Springwasher	Rondelle grower
13	6813.28.01		Abstreifer, gebogen		Arched scraper	Décrottoir arque
14	6813.27.11		Lagerblech		Plate	Tôle
15	603D1250PA		Flachrundschraube	M12x50 DIN603-8.8 vz.	Bolt	Vis
16	6813.27.15		Unterlegscheibe		Washer	Rondelle
17	985D12PA		Sechskantmutter	M12 DIN985-8 vz.	Hex. nut	Ecrou 6 pans
18	931D1280NA	16	Sechskantschraube	M12x80 DIN931-8.8 verz.	Hex. bolt	Vis 6 pans
19	980DV12N	16	Sicherungsmutter	VM12 DIN980-10	Lock nut	Ecrou frein
20	4746.00.06	16	Spannstift	21x22	Dowel Pin	Goupille serrage
21	933D1655PA	8	Sechskantschraube	M16X55 DIN933-8.8 verz.	Hex. bolt	Vis 6 pans
22	980DV16PA	16	Sicherungsmutter	VM16 DIN980-8 vz.	Lock nut	Ecrou frein
23	7991D1650PA	8	Senkschraube	M16x50 DIN7991-8.8 vz.	C sunk screw	Vis tête noyee
24	1498D354030	4	Buchse	EG 35/40x30 DIN1498	Bush	Douille
25	6814.00.11		Abstreiferblech hartbeschicht.	RIPA 580, RIPA-M 600	Scraper plate hard coated	Tôle de décrottoir dur
26	603D1230PA		Flachrundschraube	M12x30 DIN603-8.8 vz.	Bolt	Vis
27	6916D13A		Scheibe	13 DIN 6916 vz.	Washer	Rondelle
28	985D12PA		Sechskantmutter	M12 DIN985-8 vz.	Hex. nut	Ecrou 6 pans
29	4716.38.00	2	Schmiernippel	H1 8x1 KX-1	Grease nippel	Graisseur

9513_E	Mulchscheibensatz 3,0m Disc unit 3,0m Disques mulcheur 3,0m	Field Bird / Normandie KA, KAL Br.7

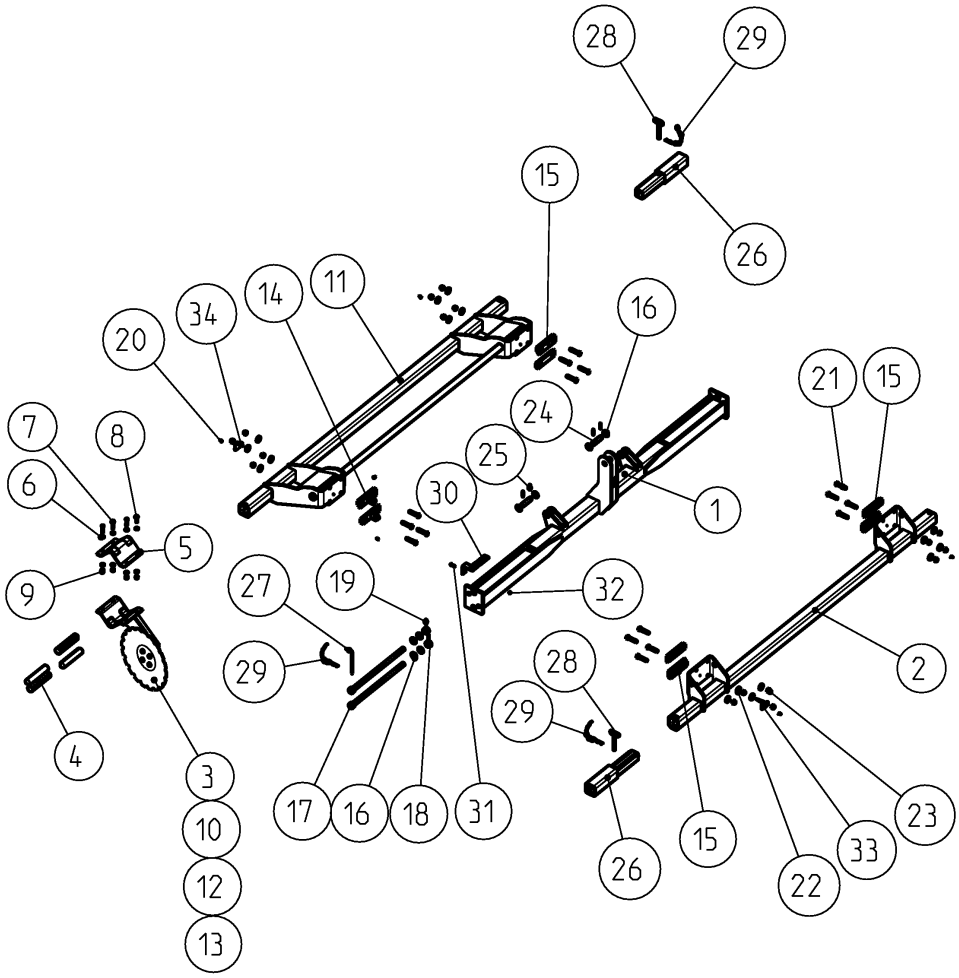

9513_E	Mulchscheibensatz 3,0m Disc unit 3,0m Disques mulcheur 3,0m	Field Bird / Normandie KA, KAL Br.7

Bild Ref. Fig.	Bestellnr. Part-No. Rèférence	Stck. Qty. Qte.	**Bezeichnung**	Technische Angaben Technical data Données techniques	**Description**	**Désignation**
1	6464.37.17	1	Mittelrahmen		Central frame	Bâti central
2	6464.18.01	1	Rahmen, hinten	3,0m	Rear frame	Bâti arrière
3	9031.42.02		MULCHSCHEIB.-EINH. HINTEN		REAR DISC UNIT	DISQUE ARRIERE CPL.
4	9031.01.32	96	Gummi-Element		Rubber element	Elément silent
5	9031.01.10		Lagerblech		Plate	Tôle
6	6916D13A	192	Scheibe	13 DIN 6916 vz.	Washer	Rondelle
7	931D1250PA	72	Sechskantschraube	M12x50 DIN931-8.8 vz.	Hex. bolt	Vis 6 pans
8	933D1240PA	24	Sechskantschraube	M12x40 DIN933-8.8 vz.	Hex. bolt	Vis 6 pans
9	985D12PA	96	Sechskantmutter	M12 DIN985-8 vz.	Hex. nut	Ecrou 6 pans
10	9031.42.04	1-2	RANDMULCHSCH.-EINH .HINT.		REAR BORDERS DISC	DISQUE BORD.ARRIERE
11	6464.17.01	1	Rahmen, vorne	3,0m	Front frame	Bâti avant
12	9031.42.01		MULCHSCHEIB.-EINH. VORN		FRONT DISC UNIT	DISQUE AVANT CPL.
13	9031.42.03	1-2	RANDMULCHSCH.-EINH .VORN		FRONT BORDERS DISC	DISQUE BORD.AVANT
14	6464.37.75	2	Verstellung		Adjuster	Réglage
15	6464.37.76	6	Verstellhalter		Adjuster	Piece de réglage
16	126D26A	8	Scheibe	26 DIN126 vz.	Washer	Rondelle
17	6464.26.60	2	Spindel	L=540 mm	Spindle	Manivelle
18	6464.26.48	2	Hülse		Sleeve	Douille
19	1481D840A	2	Spannstift	8x40 DIN1481 vz.	Dowel Pin	Goupille serrage
20	4716.38.00	6	Schmiernippel	H1 8x1 KX-1	Grease nippel	Graisseur
21	931D1670NA	16	Sechskantschraube	M16x70 DIN931-10.9 vz.	Hex. bolt	Vis 6 pans
22	7349D17A	16	Scheibe	17 DIN7349 vz.	Washer	Rondelle
23	980DV16PA	16	Sicherungsmutter	VM16 DIN980-8 vz.	Lock nut	Ecrou frein
24	1000.05.03	2	Bolzen	Ø25 mm	Pin	Axe
25	1481D845A	4	Spannstift	8x45 DIN1481 vz.	Dowel Pin	Goupille serrage
26	6464.19.01	2	Seitenverlängerung		Extension	Rallonge
27	6464.37.37	1	Haltestift		Pin	Goujon
28	6248.14.00	2	Steckbolzen	Ø16 mm	Pin	Axe
29	6344.40.06	3	Sicherungskette kpl.		Safety chain cpl.	Chainette de securité cpl.
30	6464.37.66	1	Verstellskala + Aufkleber kpl.		Scale + Sticker	Echelle graduée + Autocollant
31	933D830PA	1	Sechskantschraube	M8x30 DIN933-8.8 vz.	Hex. bolt	Vis 6 pans
32	980DV8PA	1	Sicherungsmutter	VM8 DIN980-8 vz.	Lock nut	Ecrou frein
33	6464.37.68	1	Verstellanzeiger, hinten		Rear adjust.indicator	Jauge de reglage arrière
34	6464.37.69	1	Verstellanzeiger, vorn		Front adjust.indicator	Jauge de reglage avant

9512_E1	Mulchscheibensatz ab 4,0m Disc unit since 4,0m Disques mulcheur à partir de 4,0m	**Field Bird / Normandie KA, KAL Br.7**

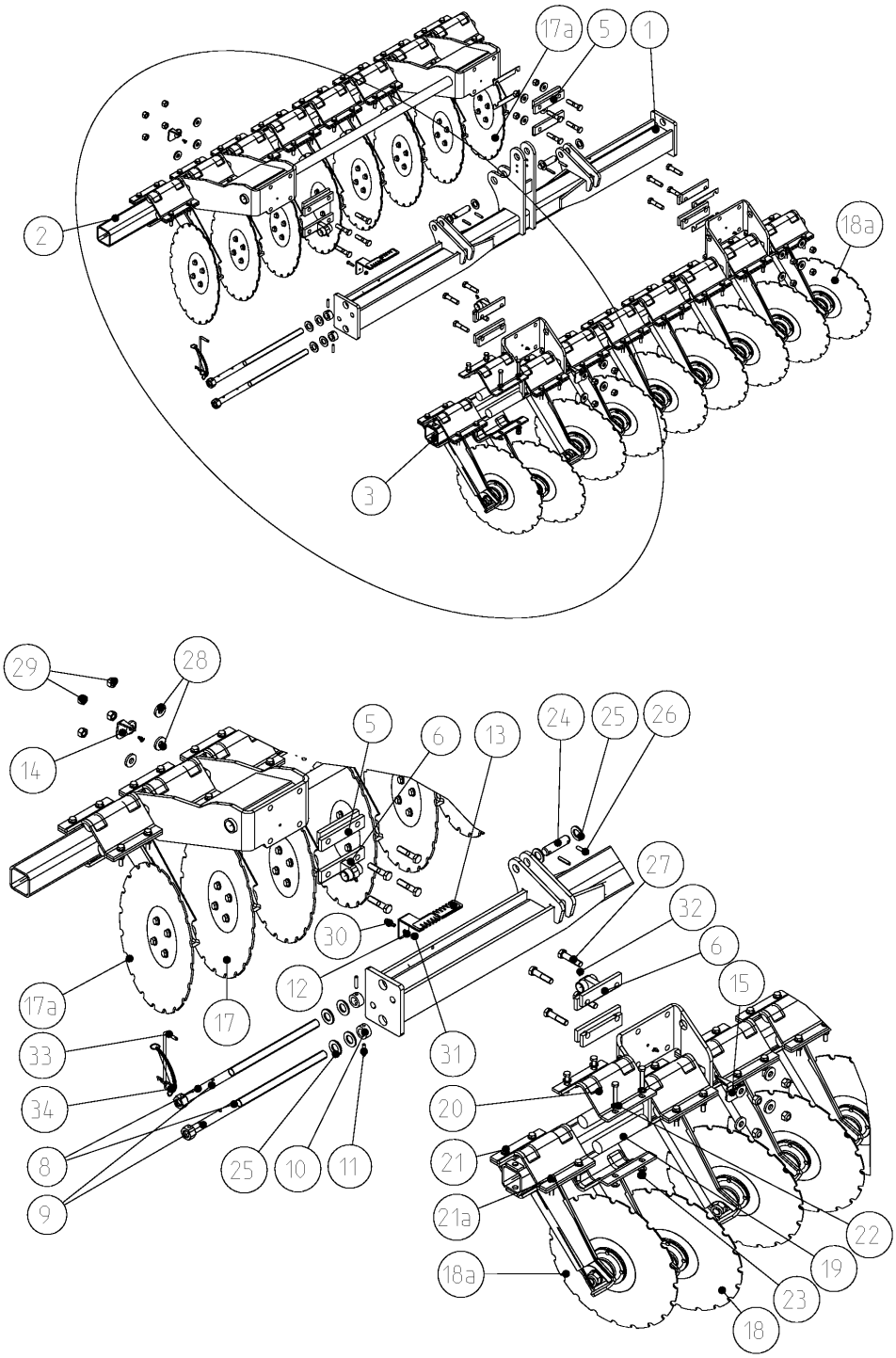

9512_E1	Mulchscheibensatz ab 4,0m Disc unit since 4,0m Disques mulcheur à partir de 4,0m	Field Bird / Normandie KA, KAL Br.7

Bild Ref. Fig.	Bestellnr. Part-No. Rèférence	Stck. Qty. Qte.	**Bezeichnung**	Technische Angaben Technical data Données techniques	**Description**	**Désignation**
1	6464.37.20	1	Mittelrahmen	4,0m-5,0m	Central frame	Bâti central
1	6464.37.25	1	Mittelrahmen	6,0m	Central frame	Bâti central
2	6464.26.31	1	Rahmen, vorn links	4,0m	Front beam l.h.	Bâti avant gauche
2	6464.26.33	1	Rahmen, vorn rechts	4,0m	Front beam r.h.	Bâti avant droit
2	6464.26.21	1	Rahmen, vorn links	4,5m	Front beam l.h.	Bâti avant gauche
2	6464.26.23	1	Rahmen, vorn rechts	4,5m	Front beam r.h.	Bâti avant droit
2	6464.37.34	1	Rahmen, vorn links	5,0m	Front beam l.h.	Bâti avant gauche
2	6464.37.35	1	Rahmen, vorn rechts	5,0m	Front beam r.h.	Bâti avant droit
2	6464.26.26	1	Rahmen, vorn links	6,0m	Front beam l.h.	Bâti avant gauche
2	6464.26.28	1	Rahmen, vorn rechts	6,0m	Front beam r.h.	Bâti avant droit
3	6464.26.32	1	Rahmen, hinten links	4,0m	Rear frame l.h.	Bâti arrière gauche
3	6464.26.34	1	Rahmen, hinten rechts	4,0m	Rear frame r.h.	Bâti arrière droit
3	6464.26.22	1	Rahmen, hinten links	4,5m	Rear frame l.h.	Bâti arrière gauche
3	6464.26.24	1	Rahmen, hinten rechts	4,5m	Rear frame r.h.	Bâti arrière droit
3	6464.37.33	1	Rahmen, hinten links	5,0m	Rear frame l.h.	Bâti arrière gauche
3	6464.37.36	1	Rahmen, hinten rechts	5,0m	Rear frame r.h.	Bâti arrière droit
3	6464.26.27	1	Rahmen, hinten links	6,0m	Rear frame l.h.	Bâti arrière gauche
3	6464.26.29	1	Rahmen, hinten rechts	6,0m	Rear frame r.h.	Bâti arrière droit
5	6464.37.76	12	Verstellhalter		Adjuster	Piece de réglage
6	6464.37.75	4	Verstellung		Adjuster	Réglage
8	6464.26.60	2	Spindel	L=540 mm	Spindle	Manivelle
9	6464.26.59	2	Spindel	L=370 mm	Spindle	Manivelle
10	6464.26.48	4	Hülse		Sleeve	Douille
11	1481D840A	4	Spannstift	8x40 DIN1481 vz.	Dowel Pin	Goupille serrage
12	6464.37.66	2	Verstellskala + Aufkleber kpl.		Scale + Sticker	Echelle graduée + Autocollant
13	9998.03.55	1	Aufkleber	"Verstellskala"	Sticker	Autocollant
14	6464.37.69	2	Verstellanzeiger, vorn		Front adjust.indicator	Jauge de reglage avant
15	6464.37.68	2	Verstellanzeiger, hinten		Rear adjust.indicator	Jauge de reglage arrière
17	9031.42.01		MULCHSCHEIB.-EINH. VORN		FRONT DISC UNIT	DISQUE AVANT CPL.
17a	9031.42.03		RANDMULCHSCH.-EINH .VORN		FRONT BORDERS DISC	DISQUE BORD.AVANT
18	9031.42.02		MULCHSCHEIB.-EINH. HINTEN		REAR DISC UNIT	DISQUE ARRIERE CPL.
18a	9031.42.04		RANDMULCHSCH.-EINH .HINT.		REAR BORDERS DISC	DISQUE BORD.ARRIERE
19	9031.01.32		Gummi-Element		Rubber element	Elément silent
20	9031.01.10		Lagerblech		Plate	Tôle
21	933D1250PA		Sechskantschraube	M12x50 DIN933-8.8 vz.	Hex. bolt	Vis 6 pans
21a	933D1240PA		Sechskantschraube	M12x40 DIN933-8.8 vz.	Hex. bolt	Vis 6 pans
22	6916D13A		Scheibe	13 DIN 6916 vz.	Washer	Rondelle

9512_E1	Mulchscheibensatz ab 4,0m Disc unit since 4,0m Disques mulcheur à partir de 4,0m	**Field Bird / Normandie KA, KAL Br.7**

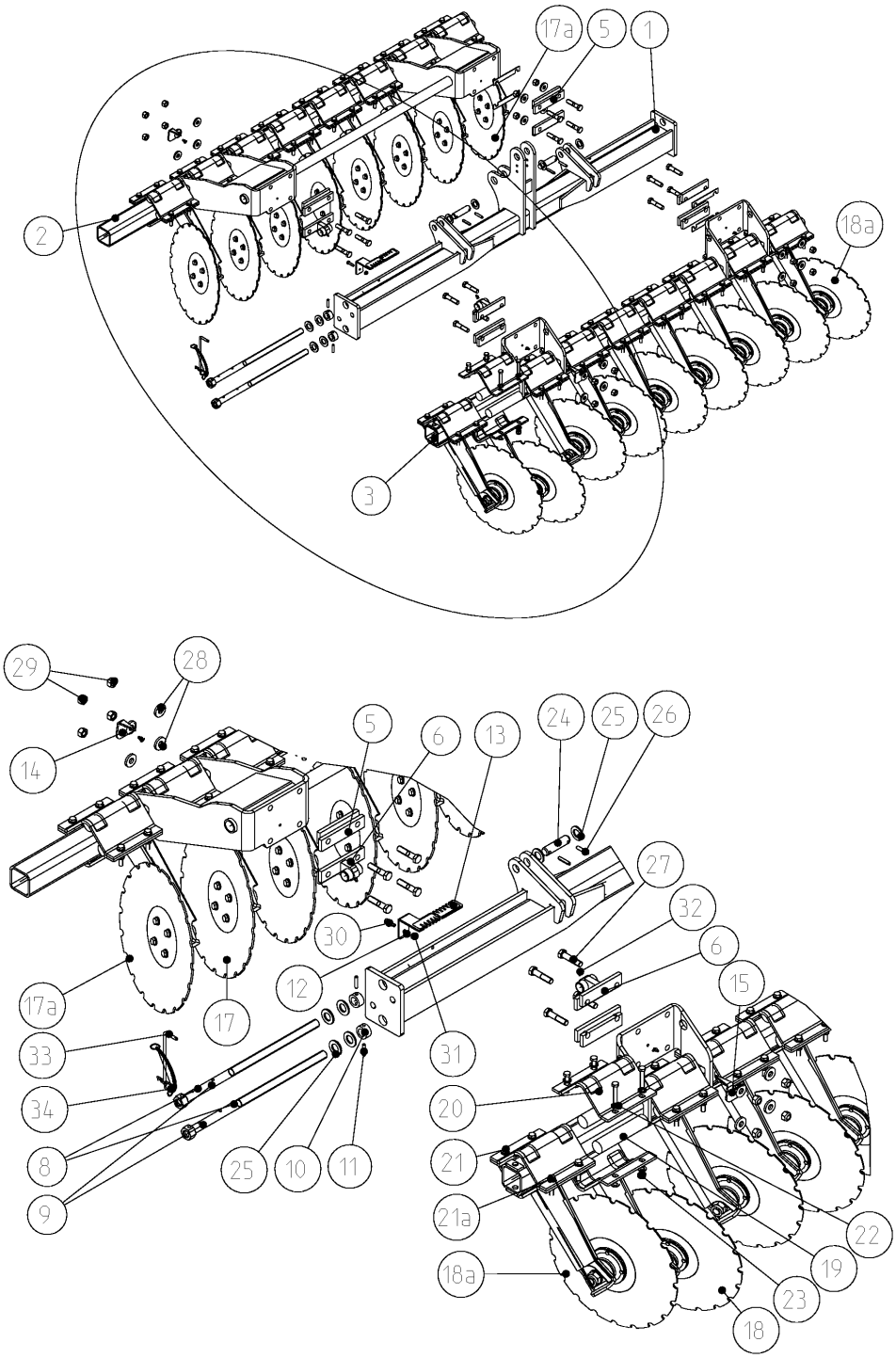

9512_E1	Mulchscheibensatz ab 4,0m Disc unit since 4,0m Disques mulcheur à partir de 4,0m	Field Bird / Normandie KA, KAL Br.7

Bild Ref. Fig.	Bestellnr. Part-No. Rèférence	Stck. Qty. Qte.	**Bezeichnung**	Technische Angaben Technical data Données techniques	**Description**	**Désignation**
23	985D12PA		Sechskantmutter	M12 DIN985-8 vz.	Hex. nut	Ecrou 6 pans
24	1000.05.03	4	Bolzen	Ø25 mm	Pin	Axe
25	126D26A	16	Scheibe	26 DIN126 vz.	Washer	Rondelle
26	1481D845A	8	Spannstift	8x45 DIN1481 vz.	Dowel Pin	Goupille serrage
27	931D1670NA	32	Sechskantschraube	M16x70 DIN931-10.9 vz.	Hex. bolt	Vis 6 pans
28	7349D17A	32	Scheibe	17 DIN7349 vz.	Washer	Rondelle
29	980DV16PA	32	Sicherungsmutter	VM16 DIN980-8 vz.	Lock nut	Ecrou frein
30	933D830PA	2	Sechskantschraube	M8x30 DIN933-8.8 vz.	Hex. bolt	Vis 6 pans
31	980DV8PA	2	Sicherungsmutter	VM8 DIN980-8 vz.	Lock nut	Ecrou frein
32	4716.38.00	12	Schmiernippel	H1 8x1 KX-1	Grease nippel	Graisseur
33	6464.37.37	2	Haltestift		Pin	Goujon
34	6344.40.09	2	Sicherungskette kpl.		Safety chain cpl.	Chainette de securité cpl.

9512_E2	Mulchscheiben-Einheit Disc unit Disque cpl.	Field Bird / Normandie KA, KAL Br.7

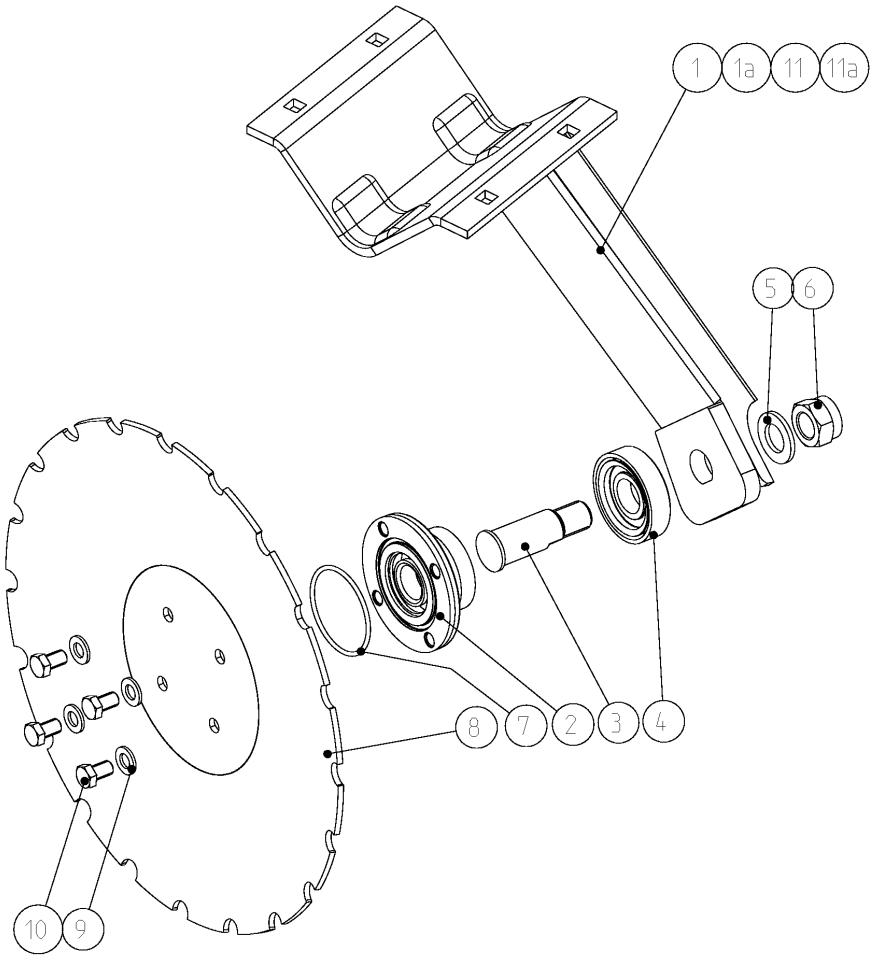

9512_E2	Mulchscheiben-Einheit Disc unit Disque cpl.	Field Bird / Normandie KA, KAL Br.7

Bild Ref. Fig.	Bestellnr. Part-No. Rèférence	Stck. Qty. Qte.	**Bezeichnung**	Technische Angaben Technical data Données techniques	**Description**	**Désignation**
1-10	9031.42.01	1	MULCHSCHEIB.-EINH. VORN		FRONT DISC UNIT	DISQUE AVANT CPL.
2-11	9031.42.02	1	MULCHSCHEIB.-EINH. HINTEN		REAR DISC UNIT	DISQUE ARRIERE CPL.
1a-10	9031.42.03	1	RANDMULCHSCH.-EINH .VORN		FRONT BORDERS DISC	DISQUE BORD.AVANT
2-11a	9031.42.04	1	RANDMULCHSCH.-EINH .HINT.		REAR BORDERS DISC	DISQUE BORD.ARRIERE
1	9031.42.11	1	Scheibenhalter vorne		Front disc bracket	Support disque avant
1a	9031.42.13	1	Randscheibenhalter vorne		Front border disc brack.	Support disque bord.avant
2-4	9031.40.02	1	LAGEREINHEIT KPL.		BEARING CPL.	PALIER CPL.
2	9031.13.20	1	Lagereinheit		Bearing	Palier
3	9031.29.63	1	Bolzen		Pin	Axe
4	9031.13.31	1	Dichtungspaket kpl.		Seal kit cpl.	Jeu de joints cpl.
5	125DA25A	1	Scheibe	A25 DIN125 vz.	Washer	Rondelle
6	985D242PA	1	Sicherungsmutter	M24x2 DIN985-8 vz.	Lock nut	Ecrou frein
7	3771D713.55	1	O-Ring	71x3,55 N NBR70 DIN3771	O-seal	Joint torique
8	9031.13.29	1	Scheibe gezackt	SG-464Z (Ø460 mm)	Disc notched	Disque crènelé
9	125DA13A	4	Scheibe	A13 DIN125 vz.	Washer	Rondelle
10	961D1212520N	4	Sechskantschraube	M12x1,25x20 DIN961-10.9	Hex. bolt	Vis 6 pans
11	9031.42.12	1	Scheibenhalter hinten		Rear disc bracket	Support disque arrière
11a	9031.42.14	1	Randscheibenhalter hinten		Rear border disc brack.	Support disque bord.arrière

9512_E3	Vibrazinken Vibra tines Dents droites	Field Bird / Normandie KA, KAL Br.7

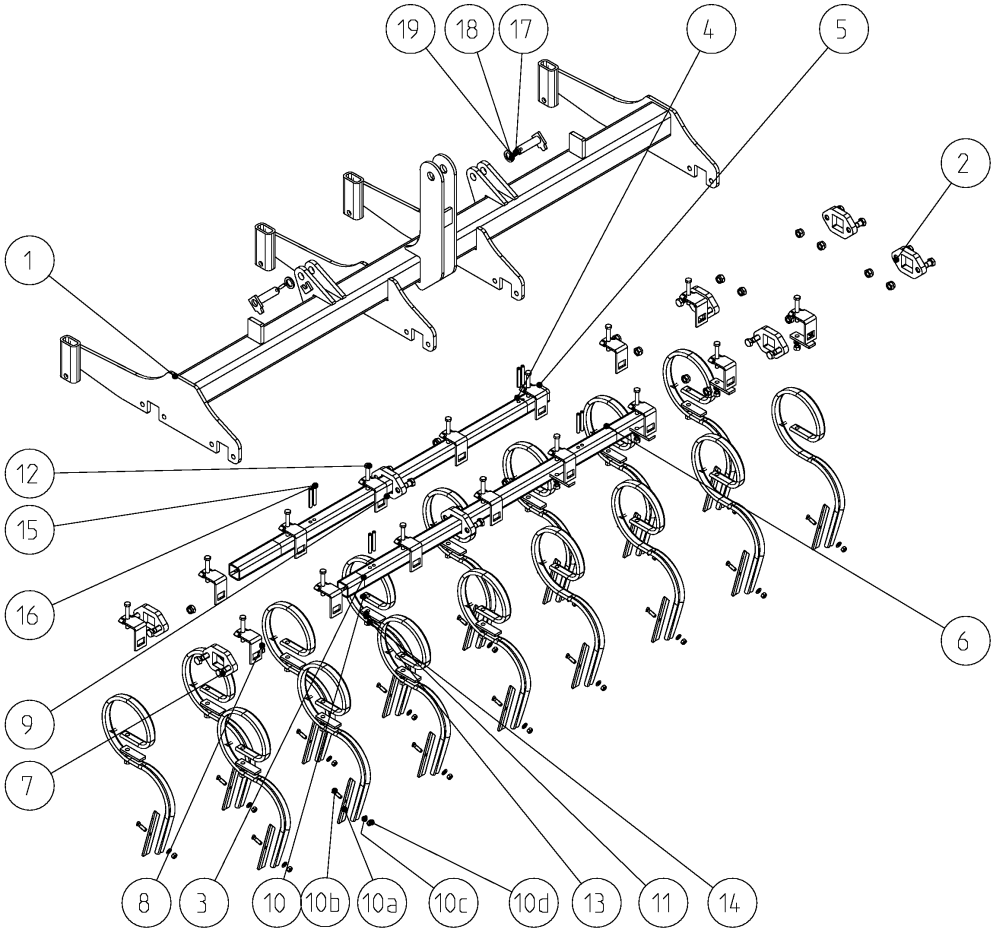

9512_E3	Vibrazinken Vibra tines Dents droites	Field Bird / Normandie KA, KAL Br.7

Bild Ref. Fig.	Bestellnr. Part-No. Rèférence	Stck. Qty. Qte.	**Bezeichnung**	Technische Angaben Technical data Données techniques	**Description**	**Désignation**
1	9032.15.01	1	Werkzeugträger	3,0m	Trough	Caisson
1	9032.15.02	1	Werkzeugträger, links	4,0m	Trough l.h.	Caisson gauche
1	9032.15.03	1	Werkzeugträger, rechts	4,0m	Trough r.h.	Caisson droit
1	9032.15.04	1	Werkzeugträger, links	4,5m	Trough l.h.	Caisson gauche
1	9032.15.05	1	Werkzeugträger, rechts	4,5m	Trough r.h.	Caisson droit
1	9032.15.06	1	Werkzeugträger, links	6,0m	Trough l.h.	Caisson gauche
1	9032.15.07	1	Werkzeugträger, rechts	6,0m	Trough r.h.	Caisson droit
2	6252.04.03	8-12	Lager		Bearing	Palier
3	9032.04.20	1	Zinkenträger, lang rechts	3,0m	Harrow bar long r.h.	Support de dente long droit
3	9032.04.30	1	Zinkenträger, lang rechts	4,0m	Harrow bar long r.h.	Support de dente long droit
3	9032.04.40	1	Zinkenträger, lang rechts	4,5m	Harrow bar long r.h.	Support de dente long droit
4	9032.04.21	1	Zinkenträger, lang links	3,0m	Harrow bar long l.h.	Support de dente long gauche
4	9032.04.31	1	Zinkenträger, lang links	4,0m	Harrow bar long l.h.	Support de dente long gauche
4	9032.04.41	1	Zinkenträger, lang links	4,5m	Harrow bar long l.h.	Support de dente long gauche
4	9032.04.51	2	Zinkenträger 1	6,0m	Harrow bar 1	Support de dente 1
5	9032.04.22	1	Zinkenträger, kurz rechts	3,0m	Harrow bar court r.h.	Support de dente court droit
5	9032.04.32	1	Zinkenträger, kurz rechts	4,0m	Harrow bar court r.h.	Support de dente court droit
5	9032.04.42	1	Zinkenträger, kurz rechts	4,5m	Harrow bar court r.h.	Support de dente court droit
6	9032.04.23	1	Zinkenträger, kurz links	3,0m	Harrow bar court l.h.	Support de dente court gauche
6	9032.04.33	1	Zinkenträger, kurz links	4,0m	Harrow bar court l.h.	Support de dente court gauche
6	9032.04.43	1	Zinkenträger, kurz links	4,5m	Harrow bar court l.h.	Support de dente court gauche
6	9032.04.52	2	Zinkenträger 2	6,0m	Harrow bar 2	Support de dente 2
7	931D1655P		Sechskantschraube	M16x55 DIN931-8.8	Hex. bolt	Vis 6 pans
8	985D16PA		Sechskantmutter	M16 DIN985-8 vz.	Hex. nut	Ecrou 6 pans
9	6250.10.00		Befestigungsplatte		Plate	Plaquette
10-10d	6251.77.01		VIBRAZINKEN STEILST. KPL.		VIBRA TINE ASSEMBL.	DENT DROITE MONT.
10a	6251.77.03		Schar		Share	Soc
10b	8007.18.04		Sondersenkschraube	SSS-10x38	C sunk screw	Vis tête noyee
10c	126D11A		Scheibe	11 DIN126 vz.	Washer	Rondelle
10d	934D10PA		Sechskantmutter	M10 DIN934-8 vz.	Hex. nut	Ecrou 6 pans
11	6251.72.07		Beilage		Shim plate	Cale
12	931D1290P		Sechskantschraube	M12x90 DIN931-8.8	Hex. bolt	Vis 6 pans
13	127DA12A		Federring	A12 DIN127 vz.	Springwasher	Rondelle grower
14	934D12PA		Sechskantmutter	M12 DIN934-8 vz.	Hex. nut	Ecrou 6 pans
15	1481D1075A	8	Spannstift	10x75 DIN1481 vz.	Dowel Pin	Goupille serrage

9512_E3	Vibrazinken Vibra tines Dents droites	Field Bird / Normandie KA, KAL Br.7

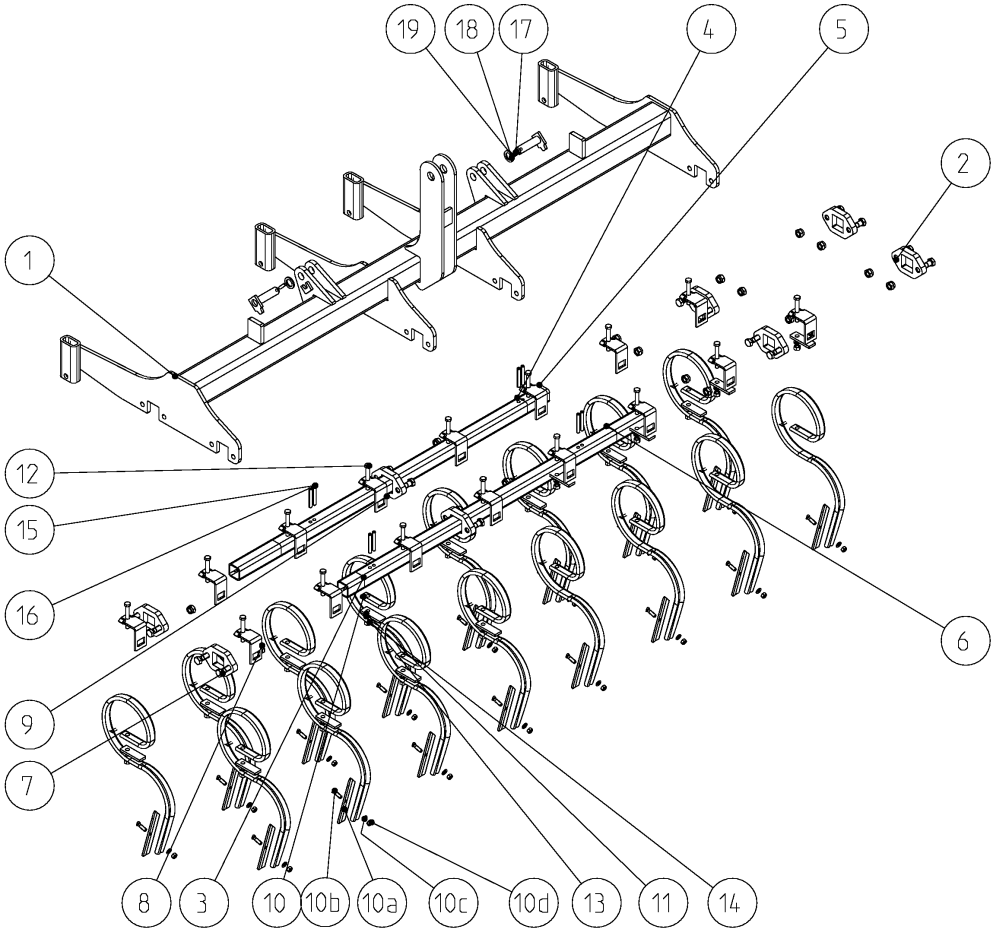

9512_E3	Vibrazinken Vibra tines Dents droites	Field Bird / Normandie KA, KAL Br.7

Bild Ref. Fig.	Bestellnr. Part-No. Rèférence	Stck. Qty. Qte.	**Bezeichnung**	Technische Angaben Technical data Données techniques	**Description**	**Désignation**
16	1481D675A	8	Spannstift	6x75 DIN1481 vz.	Dowel Pin	Goupille serrage
17	1000.05.03	2,4	Bolzen	Ø25 mm	Pin	Axe
18	126D26A	2-8	Scheibe	26 DIN126 vz.	Washer	Rondelle
19	1481D845A	2-8	Spannstift	8x45 DIN1481 vz.	Dowel Pin	Goupille serrage

9512_E4	Messerrollegge 3,0m Rotary tiller 3,0m Rotoculteur 3,0m	Field Bird / Normandie KA, KAL Br.7

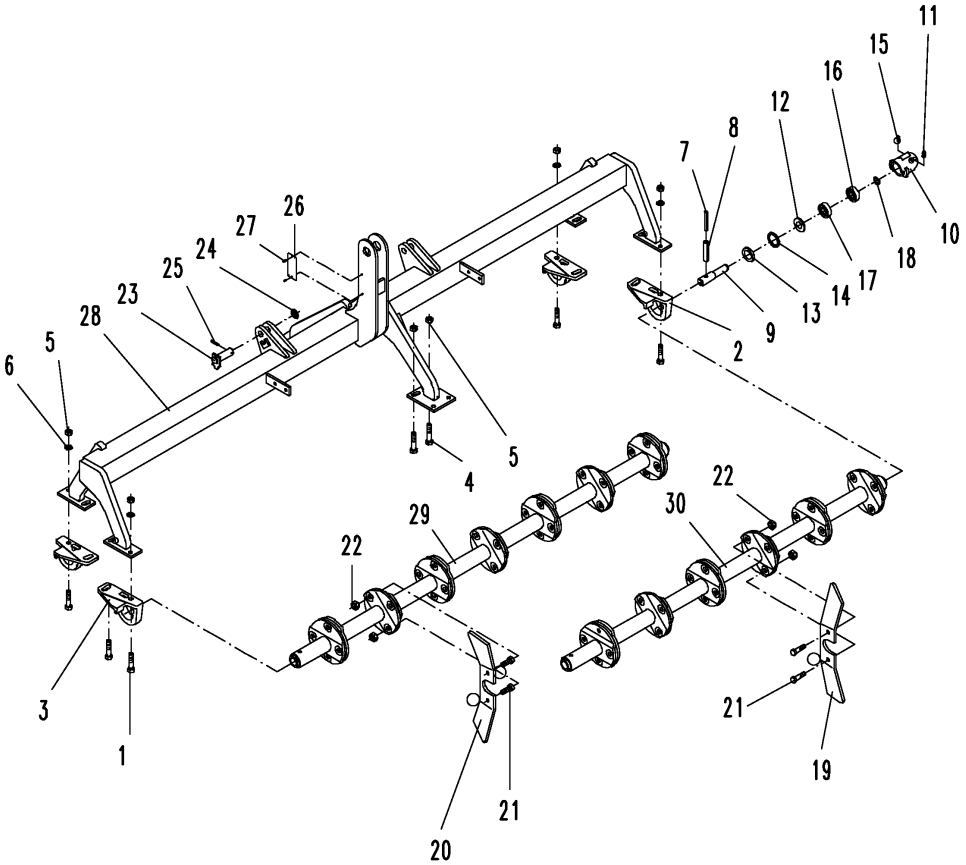

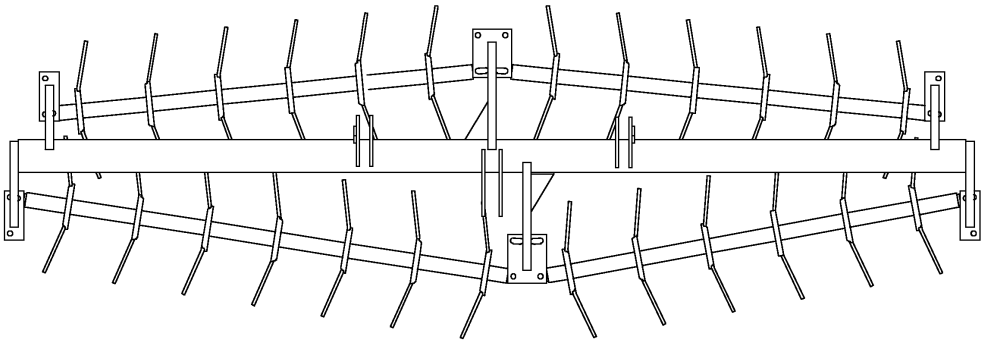

9512_E4	Messerrollegge 3,0m Rotary tiller 3,0m Rotoculteur 3,0m	Field Bird / Normandie KA, KAL Br.7

Bild Ref. Fig.	Bestellnr. Part-No. Rèférence	Stck. Qty. Qte.	**Bezeichnung**	Technische Angaben Technical data Données techniques	**Description**	**Désignation**
1	6439.04.01	4	Pendellager, li.versetzb.	LW-81	Bearing housing l.h.	Palier gauche
2	6439.04.02	4	Pendellager, re.versetzb.	LW-82	Bearing housing r.h.	Palier droit
3	933D1645P	14	Sechskantschraube	M16x45 DIN 933-8.8	Hex. bolt	Vis 6 pans
4	931D1650P	2	Sechskantschraube	M16x50 DIN931-8.8	Hex. bolt	Vis 6 pans
5	980DV16PA	16	Sicherungsmutter	VM16 DIN980-8 vz.	Lock nut	Ecrou frein
6	6916D17	14	Scheibe	17 DIN6916	Washer	Rondelle
7	1481D645	8	Spannstift	6x45 DIN1481	Dowel Pin	Goupille serrage
8	1481D1045	8	Spannstift	10x45 DIN1481	Dowel Pin	Goupille serrage
9-18	6436.31.00	8	LAGER KURZ KPL.		BEARING SHORT	PALIER COURT CPL.
9	6455.35.02	1	Lagerbolzen		Shaft	Axe
10	6436.31.05	1	Lagergehäuse kurz		Bearing housing	Braquette
11	6436.31.04	1	Verschlußstopfen		Plug	Bouchon
12	6436.30.05	1	Dichtscheibe	DW-9	Sealing washer	Joint
13	6436.30.04	1	Dichtring	DW-20	Seal ring	Joint
14	472D471.75	1	Sicherungsring	47x1,75 DIN472	Circlip	Circlip
15	71412DA81	1	Schmiernippel	AM8x1 DIN71412	Grease nippel	Graisseur
16	625D6204	1	Rillenkugellager	6204 DIN625	Ball bearing	Roulement à billes
17	625D6204RS	1	Rillenkugellager	6204 RS DIN625	Ball bearing	Roulement à billes
18	471D201.75	1	Sicherungsring	20x1,75 DIN471	Circlip	Circlip
19	6439.26.01	24	Messer rechts	SSG-37 RV	Blade r.h.	Bêche droit
20	6439.26.02	26	Messer links	SSG-37 LV	Blade l.h.	Bêche gauche
21	933D1240P	100	Sechskantschraube	M12x40 DIN933-8.8	Hex. bolt	Vis 6 pans
22	980DV12PA	100	Sicherungsmutter	VM12 DIN980-8 vz.	Lock nut	Ecrou frein
23	6611.53.01	2	Bolzen		Pin	Axe
24	1441D26	2	Scheibe	26 DIN1441	Washer	Rondelle
25	1481D840A	2	Spannstift	8x40 DIN1481 vz.	Dowel Pin	Goupille serrage
26	1000.99.01	1	Typenschild		ID-plate	ID-plaque
27	1476D410	2	Halbrundkerbnagel	4x10 DIN1476	Rivet	Rivet
28	6462.02.01	1	Rahmen 3000 E,4000 ES	3,0m	Frame 3000 E,4000 ES	Bâti 3000 E,4000 ES
29	6449.94.03	1	7er Messerwelle		7-bladeshaft	Arbre 7 bêches
30	6449.94.02	3	6er Messerwelle		6-bladeshaft	Arbre 6 bêches

9512_E5	Messerrollegge 4,0m Rotary tiller 4,0m Rotoculteur 4,0m	Field Bird / Normandie KA, KAL Br.7

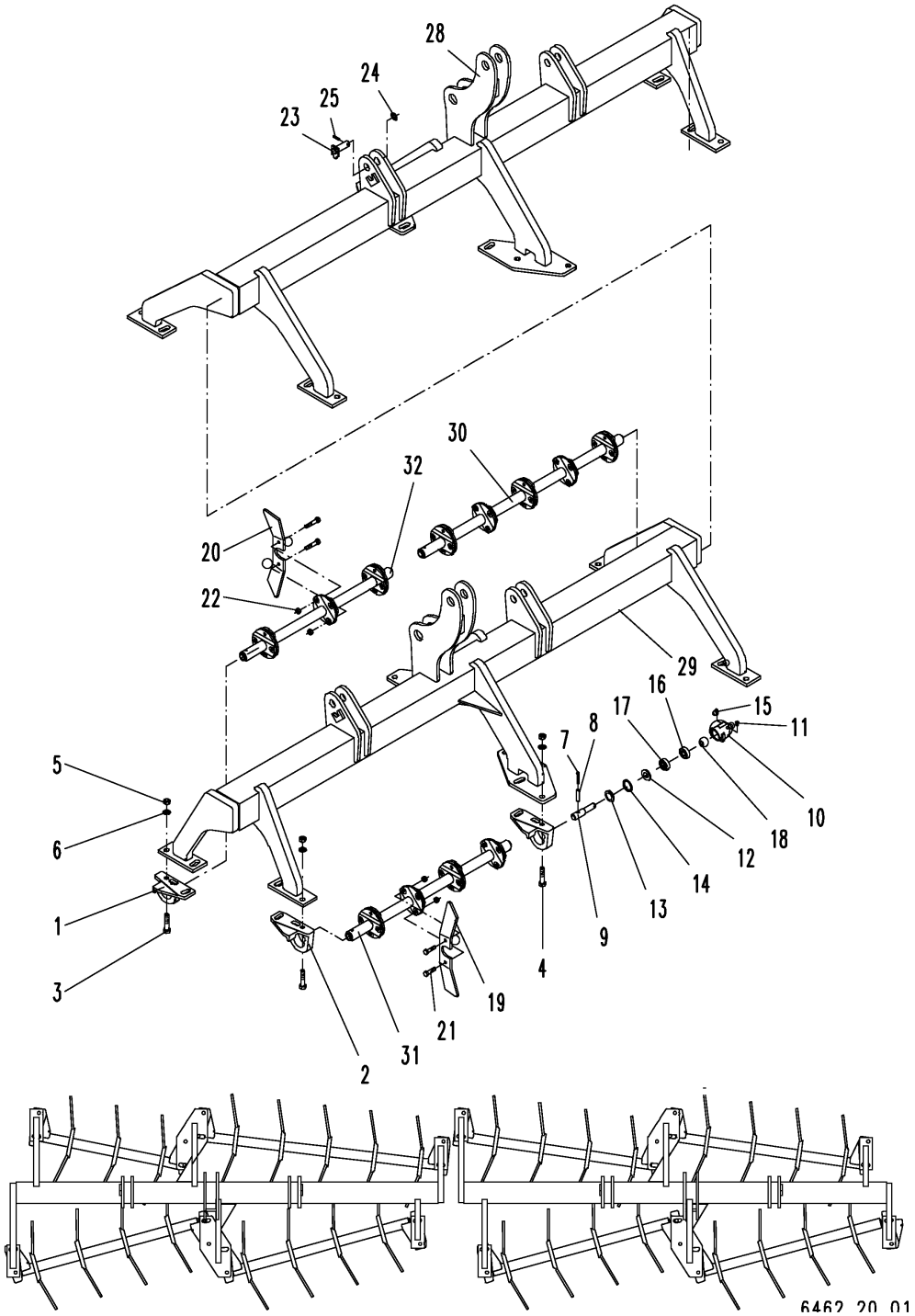

9512_E5	Messerrollegge 4,0m Rotary tiller 4,0m Rotoculteur 4,0m	Field Bird / Normandie KA, KAL Br.7

Bild Ref. Fig.	Bestellnr. Part-No. Rèférence	Stck. Qty. Qte.	**Bezeichnung**	Technische Angaben Technical data Données techniques	**Description**	**Désignation**
1	6439.04.01	4	Pendellager, li.versetzb.	LW-81	Bearing housing l.h.	Palier gauche
2	6439.04.02	12	Pendellager, re.versetzb.	LW-82	Bearing housing r.h.	Palier droit
3	933D1645P	28	Sechskantschraube	M16x45 DIN 933-8.8	Hex. bolt	Vis 6 pans
4	931D1650P	4	Sechskantschraube	M16x50 DIN931-8.8	Hex. bolt	Vis 6 pans
5	980DV16PA	32	Sicherungsmutter	VM16 DIN980-8 vz.	Lock nut	Ecrou frein
6	6916D17	36	Scheibe	17 DIN6916	Washer	Rondelle
7	1481D645	16	Spannstift	6x45 DIN1481	Dowel Pin	Goupille serrage
8	1481D1045	16	Spannstift	10x45 DIN1481	Dowel Pin	Goupille serrage
9-18	6436.31.00	16	LAGER KURZ KPL.		BEARING SHORT	PALIER COURT CPL.
9	6455.35.02	1	Lagerbolzen		Shaft	Axe
10	6436.31.05	1	Lagergehäuse kurz		Bearing housing	Braquette
11	6436.31.04	1	Verschlußstopfen		Plug	Bouchon
12	6436.30.05	1	Dichtscheibe	DW-9	Sealing washer	Joint
13	6436.30.04	1	Dichtring	DW-20	Seal ring	Joint
14	472D471.75	1	Sicherungsring	47x1,75 DIN472	Circlip	Circlip
15	71412DA81	1	Schmiernippel	AM8x1 DIN71412	Grease nippel	Graisseur
16	625D6204	1	Rillenkugellager	6204 DIN625	Ball bearing	Roulement à billes
17	625D6204RS	1	Rillenkugellager	6204 RS DIN625	Ball bearing	Roulement à billes
18	471D201.75	1	Sicherungsring	20x1,75 DIN471	Circlip	Circlip
19	6439.26.01	32	Messer rechts	SSG-37 RV	Blade r.h.	Bêche droit
20	6439.26.02	32	Messer links	SSG-37 LV	Blade l.h.	Bêche gauche
21	933D1240P	128	Sechskantschraube	M12x40 DIN933-8.8	Hex. bolt	Vis 6 pans
22	980DV12PA	128	Sicherungsmutter	VM12 DIN980-8 vz.	Lock nut	Ecrou frein
23	6611.53.01	2	Bolzen		Pin	Axe
24	1441D26	4	Scheibe	26 DIN1441	Washer	Rondelle
25	1481D840A	2	Spannstift	8x40 DIN1481 vz.	Dowel Pin	Goupille serrage
28	6462.19.01	1	Rahmen, re.	4,0m	Beam r.h.	Bâti droit
29	6462.21.01	1	Rahmen, li.	4,0m	Beam l.h.	Bâti gauche
30	6449.94.01	1	5er Messerwelle		5-bladeshaft	Arbre 5 bêches
31	6449.94.13	6	4er Messerwelle		4-bladeshaft	Arbre 4 bêches
32	6449.94.16	1	3er Messerwelle		3-bladeshaft	Arbre 3 bêches

9512_E6	Messerrollegge 4,5m Rotary tiller 4,5m Rotoculteur 4,5m	**Field Bird / Normandie KA, KAL Br.7**

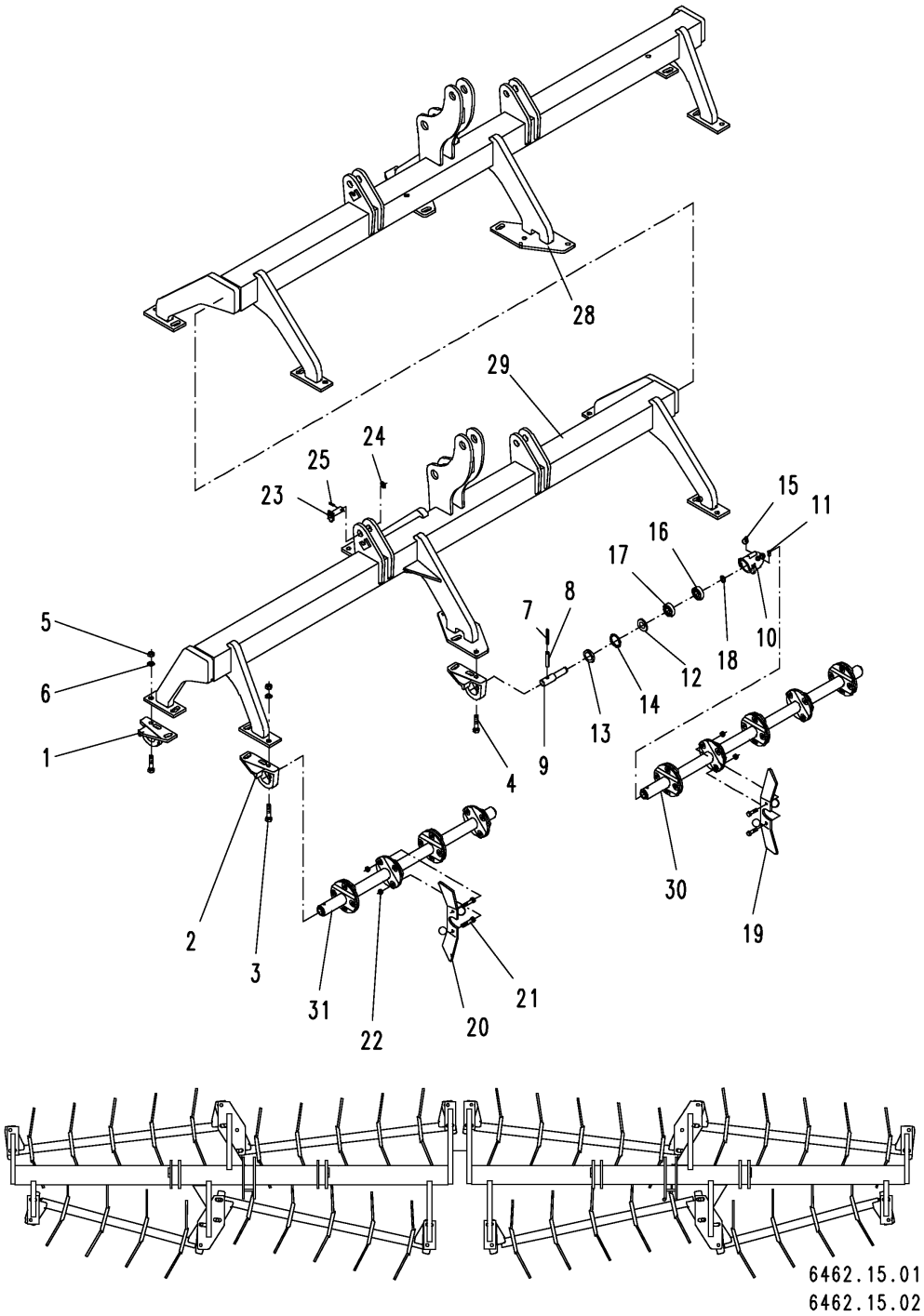

9512_E6	Messerrollegge 4,5m Rotary tiller 4,5m Rotoculteur 4,5m	Field Bird / Normandie KA, KAL Br.7

Bild Ref. Fig.	Bestellnr. Part-No. Rèférence	Stck. Qty. Qte.	**Bezeichnung**	Technische Angaben Technical data Données techniques	**Description**	**Désignation**
1	6439.04.01	4	Pendellager, li.versetzb.	LW-81	Bearing housing l.h.	Palier gauche
2	6439.04.02	12	Pendellager, re.versetzb.	LW-82	Bearing housing r.h.	Palier droit
3	933D1645P	16	Sechskantschraube	M16x45 DIN 933-8.8	Hex. bolt	Vis 6 pans
4	931D1650P	16	Sechskantschraube	M16x50 DIN931-8.8	Hex. bolt	Vis 6 pans
5	980DV16PA	32	Sicherungsmutter	VM16 DIN980-8 vz.	Lock nut	Ecrou frein
6	6916D17	32	Scheibe	17 DIN6916	Washer	Rondelle
7	1481D645	16	Spannstift	6x45 DIN1481	Dowel Pin	Goupille serrage
8	1481D1045	16	Spannstift	10x45 DIN1481	Dowel Pin	Goupille serrage
9-18	6436.31.00	16	LAGER KURZ KPL.		BEARING SHORT	PALIER COURT CPL.
9	6455.35.02	1	Lagerbolzen		Shaft	Axe
10	6436.31.05	1	Lagergehäuse kurz		Bearing housing	Braquette
11	6436.31.04	1	Verschlußstopfen		Plug	Bouchon
12	6436.30.05	1	Dichtscheibe	DW-9	Sealing washer	Joint
13	6436.30.04	1	Dichtring	DW-20	Seal ring	Joint
14	472D471.75	1	Sicherungsring	47x1,75 DIN472	Circlip	Circlip
15	71412DA81	1	Schmiernippel	AM8x1 DIN71412	Grease nippel	Graisseur
16	625D6204	1	Rillenkugellager	6204 DIN625	Ball bearing	Roulement à billes
17	625D6204RS	1	Rillenkugellager	6204 RS DIN625	Ball bearing	Roulement à billes
18	471D201.75	1	Sicherungsring	20x1,75 DIN471	Circlip	Circlip
19	6439.26.01	38	Messer rechts	SSG-37 RV	Blade r.h.	Bêche droit
20	6439.26.02	38	Messer links	SSG-37 LV	Blade l.h.	Bêche gauche
21	933D1240P	152	Sechskantschraube	M12x40 DIN933-8.8	Hex. bolt	Vis 6 pans
22	980DV12PA	152	Sicherungsmutter	VM12 DIN980-8 vz.	Lock nut	Ecrou frein
23	6611.53.01	4	Bolzen		Pin	Axe
24	1441D26	4	Scheibe	26 DIN1441	Washer	Rondelle
25	1481D840A	4	Spannstift	8x40 DIN1481 vz.	Dowel Pin	Goupille serrage
28	6462.14.01	1	Rahmen, re.	4,5m	Beam r.h.	Bâti droit
29	6462.16.01	1	Rahmen, li.	4,5m	Beam l.h.	Bâti gauche
30	6449.94.01	6	5er Messerwelle		5-bladeshaft	Arbre 5 bêches
31	6449.94.13	2	4er Messerwelle		4-bladeshaft	Arbre 4 bêches

9512_F	Radspurlockerer m.Vibrazinken Eradicator with vibra tine Effaceurs de trace avec dent vibro droite	Field Bird / Normandie KA, KAL Br.7

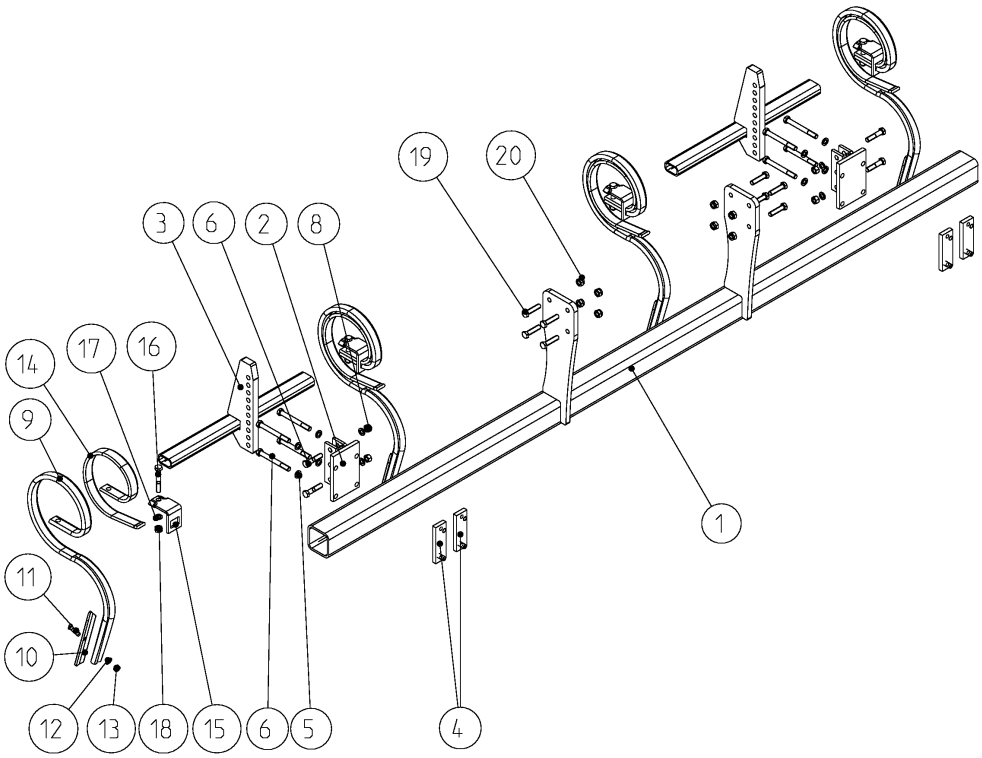

9512_F	Radspurlockerer m.Vibrazinken Eradicator with vibra tine Effaceurs de trace avec dent vibro droite	Field Bird / Normandie KA, KAL Br.7

Bild Ref. Fig.	Bestellnr. Part-No. Rèférence	Stck. Qty. Qte.	**Bezeichnung**	Technische Angaben Technical data Données techniques	**Description**	**Désignation**
1	9031.06.01	1	Rahmen.		Frame	Bâti
2	6250.07.01	2	Halter		Bracket	Support
3	9019.21.01	2	Trägerrohr		Bracket	Support
4	6241.94.02	4	Gewindelasche		Latch	Plat
5	127DA12A	12	Federring	A12 DIN127 vz.	Springwasher	Rondelle grower
6	931D12110P	8	Sechskantschraube	M12x110 DIN931-8.8	Hex. bolt	Vis 6 pans
7	931D1255P	4	Sechskantschraube	M12x55 DIN931-8.8	Hex. bolt	Vis 6 pans
8	934D12PA	4	Sechskantmutter	M12 DIN934-8 vz.	Hex. nut	Ecrou 6 pans
9-17	9031.06.04	4	VIBRAZINKEN STEILST. KPL.		VIBRA TINE ASSEMBL.	DENT DROITE MONT.
9	6251.77.01	4	VIBRAZINKEN STEILST. KPL.		VIBRA TINE ASSEMBL.	DENT DROITE MONT.
10	6251.77.03	4	Schar		Share	Soc
11	8007.18.04	4	Sondersenkschraube	SSS-10x38	C sunk screw	Vis tête noyee
12	126D11A	4	Scheibe	11 DIN126 vz.	Washer	Rondelle
13	934D10PA	4	Sechskantmutter	M10 DIN934-8 vz.	Hex. nut	Ecrou 6 pans
14	8007.33.02	4	Verstärkungsfeder	VEG-14	Reinforcement	Renfort VEG-14
15	8007.43.03	4	Befestigungsplatte		Plate	Plaquette
16	931D1275N	4	Sechskantschraube	M12x75 DIN931-10.9	Hex. bolt	Vis 6 pans
17	127DA12A	4	Federring	A12 DIN127 vz.	Springwasher	Rondelle grower
18	934D12PA	4	Sechskantmutter	M12 DIN934-8 vz.	Hex. nut	Ecrou 6 pans
19	933D1250P	8	Sechskantschraube	M12x50 DIN933-8.8	Hex. bolt	Vis 6 pans
20	985D12PA	8	Sechskantmutter	M12 DIN985-8 vz.	Hex. nut	Ecrou 6 pans

9512_F1	Radspurlockerer m.Kultureggenzinken Eradicator with S-tine Effaceurs de trace avec dent vibrante	Field Bird / Normandie KA, KAL Br.7

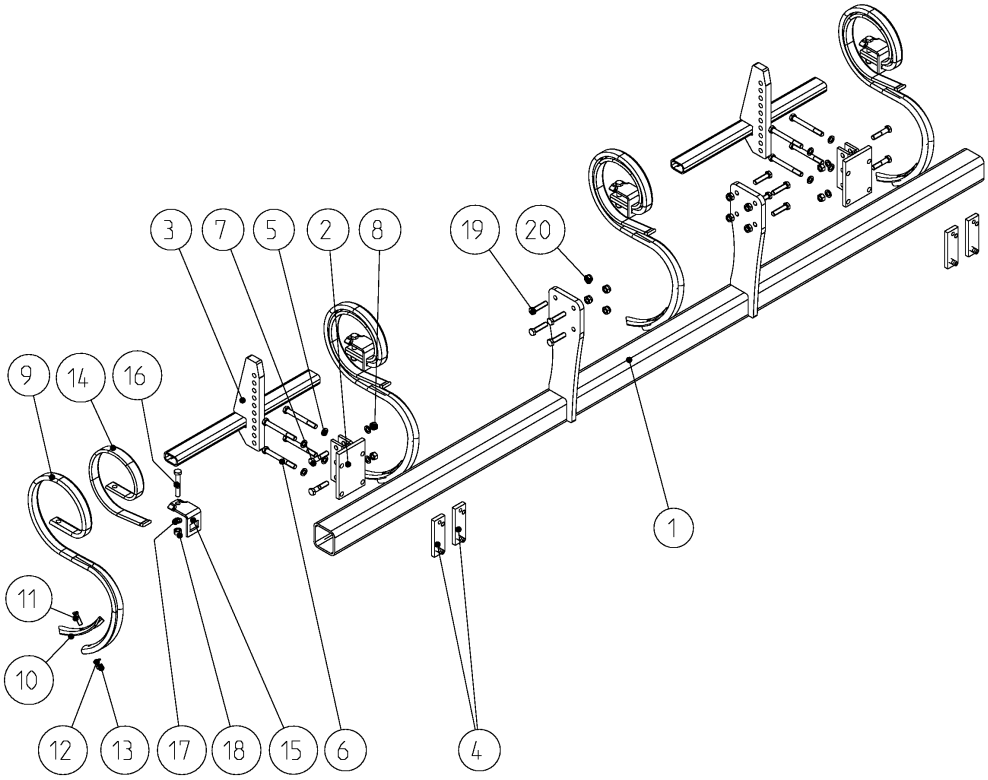

9512_F1	Radspurlockerer m.Kultureggenzinken Eradicator with S-tine Effaceurs de trace avec dent vibrante	Field Bird / Normandie KA, KAL Br.7

Bild Ref. Fig.	Bestellnr. Part-No. Rèférence	Stck. Qty. Qte.	**Bezeichnung**	Technische Angaben Technical data Données techniques	**Description**	**Désignation**
1	9031.06.01	1	Rahmen.		Frame	Bâti
2	6250.07.01	2	Halter		Bracket	Support
3	9019.21.01	2	Trägerrohr		Bracket	Support
4	6241.94.02	4	Gewindelasche		Latch	Plat
5	127DA12A	12	Federring	A12 DIN127 vz.	Springwasher	Rondelle grower
6	931D12110P	8	Sechskantschraube	M12x110 DIN931-8.8	Hex. bolt	Vis 6 pans
7	931D1255P	4	Sechskantschraube	M12x55 DIN931-8.8	Hex. bolt	Vis 6 pans
8	934D12PA	4	Sechskantmutter	M12 DIN934-8 vz.	Hex. nut	Ecrou 6 pans
9-17	9031.06.03	4	KULTUREGGENZINKEN KPL.		S-TINE CPL.	DENT VIBRANTE CPL.
9	8007.42.02	4	ZINKEN KPL.	VEG-16	TINE CPL.	DENT CPL.
10	8007.18.03	4	Schar	40x5, GG-503	Share	Soc
11	8007.18.04	4	Sondersenkschraube	SSS-10x38	C sunk screw	Vis tête noyee
12	126D11A	4	Scheibe	11 DIN126 vz.	Washer	Rondelle
13	934D10PA	4	Sechskantmutter	M10 DIN934-8 vz.	Hex. nut	Ecrou 6 pans
14	8007.33.02	4	Verstärkungsfeder	VEG-14	Reinforcement	Renfort VEG-14
15	8007.43.03	4	Befestigungsplatte		Plate	Plaquette
16	931D1275N	4	Sechskantschraube	M12x75 DIN931-10.9	Hex. bolt	Vis 6 pans
17	127DA12A	4	Federring	A12 DIN127 vz.	Springwasher	Rondelle grower
18	934D12PA	4	Sechskantmutter	M12 DIN934-8 vz.	Hex. nut	Ecrou 6 pans
19	933D1250P	8	Sechskantschraube	M12x50 DIN933-8.8	Hex. bolt	Vis 6 pans
20	985D12PA	8	Sechskantmutter	M12 DIN985-8 vz.	Hex. nut	Ecrou 6 pans

9513_G	Zinkenschleppe hydr. 3,0m Leveller hydr. 3,0m Tôle nivel à crampons 3,0m	Field Bird / Normandie KA, KAL Br.7

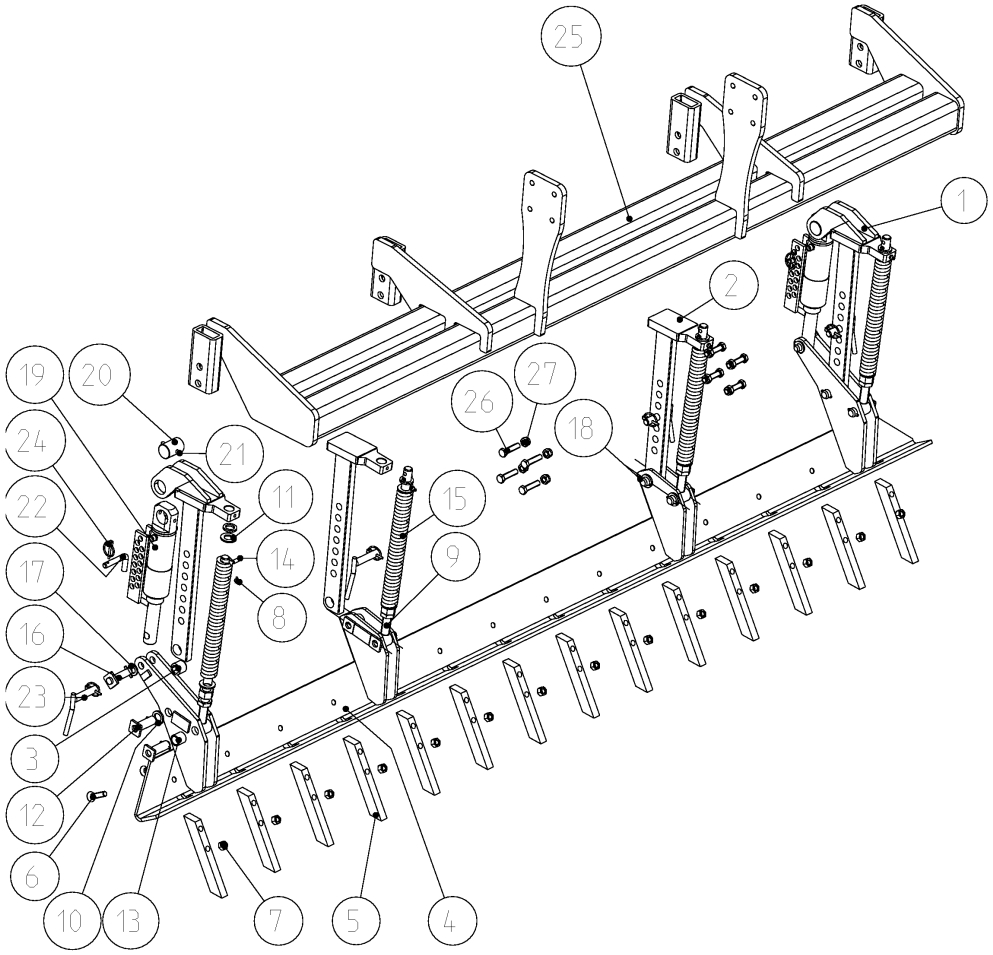

9513_G	Zinkenschleppe hydr. 3,0m Leveller hydr. 3,0m Tôle nivel à crampons 3,0m	Field Bird / Normandie KA, KAL Br.7

Bild Ref. Fig.	Bestellnr. Part-No. Rèférence	Stck. Qty. Qte.	**Bezeichnung**	Technische Angaben Technical data Données techniques	**Description**	**Désignation**
1	6337.43.13	2	Stiel		Stalk	Tige
2	6337.43.12	2	Stiel		Stalk	Tige
3	1498D202624	4	Buchse	EG 20/26x24 DIN1498	Bush	Douille
4	6253.83.22	1	Schleppbalken	3,0m	Levelling bar	Plat niveleur
5	6253.48.01	14	Zinken		Tine	Dent
6	7991D1250P	14	Senkschraube	M12x50 DIN7991-8.8	C sunk screw	Vis tête noyee
7	934D12PA	14	Sechskantmutter	M12 DIN934-8 vz.	Hex. nut	Ecrou 6 pans
8	4716.38.00	4	Schmiernippel	H1 8x1 KX-1	Grease nippel	Graisseur
9	6337.81.01	4	Druckstange		Compr. rod	Bras de levier
10	1441D21A	12	Scheibe	21 DIN1441 vz.	Washer	Rondelle
11	125DA21A	8	Scheibe	A21 DIN125 vz.	Washer	Rondelle
12	6337.45.03	8	Drehbolzen	Ø20 mm	Pivot pin	Axe
13	6241.47.01	4	Polypenco-Buchse	26,15x20,25x24	Bush	Bague
14	1481D830	4	Spannstift	8x30 DIN1481	Dowel Pin	Goupille serrage
15	6337.48.15	4	Druckfeder	DF-269,5	Compression spring	Ressort
16	6349.16.01	2	Bolzen	Ø16 mm	Pin	Axe
17	1441D17A	2	Scheibe	17 DIN1441 vz.	Washer	Rondelle
18	1481D530A	10	Spannstift	5x30 DIN1481 vz.	Dowel Pin	Goupille serrage
19	8171.06.01		ZYLINDER KPL.	40/96/310	CYL.+VALVE HOUS.	VERIN+CLAPET FS
	8171.05.02		Dichtungssatz		Seal kit	Jeu de joints
20	8163.01.01	2	Haltestück		Guide	Axe
21	1481D860A	2	Spannstift	8x60 DIN1481 vz.	Dowel Pin	Goupille serrage
22	6241.29.02	2	Steckstock	TB-12x50	Pin	Axe
23	8409.55.00	4	Steckstock	TB-16x80 A	Pin	Axe
24	8405.12.09	6	Klappstecker	STB-4,5x340	Linch-pin	Goupille auto.
25	9032.79.29	1	Aufnahme		Bracket	Support
26	933D1250PA	8	Sechskantschraube	M12x50 DIN933-8.8 vz.	Hex. bolt	Vis 6 pans
27	985D12PA	8	Sechskantmutter	M12 DIN985-8 vz.	Hex. nut	Ecrou 6 pans

9513_G1	Zinkenschleppe hydr. 4,0 + 4,5 m Leveller hydr. 4,0 + 4,5 m Tôle nivel à crampons 4,0 + 4,5 m	**Field Bird / Normandie KA, KAL Br.7**

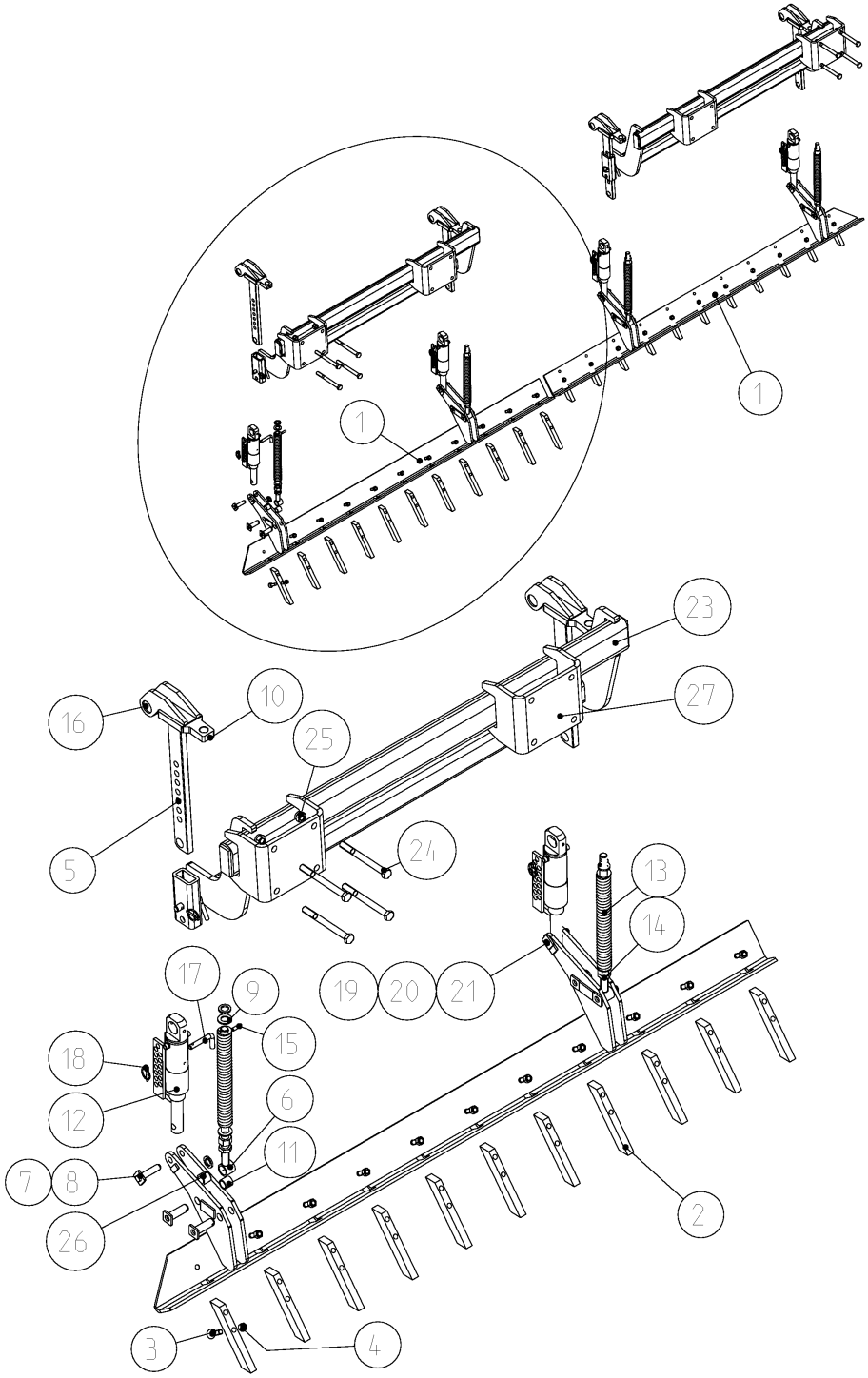

9513_G1	Zinkenschleppe hydr. 4,0 + 4,5 m Leveller hydr. 4,0 + 4,5 m Tôle nivel à crampons 4,0 + 4,5 m	Field Bird / Normandie KA, KAL Br.7

Bild Ref. Fig.	Bestellnr. Part-No. Rèférence	Stck. Qty. Qte.	**Bezeichnung**	Technische Angaben Technical data Données techniques	**Description**	**Désignation**
1	6253.92.12	1	Schleppbalken, li.	4,0m	Lev. bar l.h.	Plat niveleur gauche
1	6253.92.10	1	Schleppbalken, li.	4,5m	Lev. bar l.h.	Plat niveleur gauche
1	6253.92.13	1	Schleppbalken, re.	4,0m	Lev. bar r.h.	Plat niveleur droite
1	6253.92.11	1	Schleppbalken, re.	4,5m	Lev. bar r.h.	Plat niveleur droite
2	6253.48.01		Zinken		Tine	Dent
3	7991D1250P		Senkschraube	M12x50 DIN7991-8.8	C sunk screw	Vis tête noyee
4	934D12PA		Sechskantmutter	M12 DIN934-8 vz.	Hex. nut	Ecrou 6 pans
5	6337.43.13	4	Stiel		Stalk	Tige
6	6337.81.01	4	Druckstange		Compr. rod	Bras de levier
7	6337.45.03	8	Drehbolzen	Ø20 mm	Pivot pin	Axe
8	1481D530A	16	Spannstift	5x30 DIN1481 vz.	Dowel Pin	Goupille serrage
9	1441D21A	4	Scheibe	21 DIN1441 vz.	Washer	Rondelle
10	4716.38.00	4	Schmiernippel	H1 8x1 KX-1	Grease nippel	Graisseur
11	6241.47.01	4	Polypenco-Buchse	26,15x20,25x24	Bush	Bague
12	8171.06.01	4	ZYLINDER KPL.	40/96/310	CYL.+VALVE HOUS.	VERIN+CLAPET FS
	8171.05.02		Dichtungssatz		Seal kit	Jeu de joints
13	6337.48.15	4	Druckfeder	DF-269,5	Compression spring	Ressort
14	125DA21A	4	Scheibe	A21 DIN125 vz.	Washer	Rondelle
15	1481D830	4	Spannstift	8x30 DIN1481	Dowel Pin	Goupille serrage
16	8163.01.01	4	Haltestück		Guide	Axe
17	8409.55.00	4	Steckstock	TB-16x80 A	Pin	Axe
18	8405.12.09	8	Klappstecker	STB-4,5x340	Linch-pin	Goupille auto.
19	6349.16.01	4	Bolzen	Ø16 mm	Pin	Axe
20	6241.29.02	4	Steckstock	TB-12x50	Pin	Axe
21	1441D17A	4	Scheibe	17 DIN1441 vz.	Washer	Rondelle
22	1481D860A	4	Spannstift	8x60 DIN1481 vz.	Dowel Pin	Goupille serrage
23	9032.79.30	1	Aufnahme li.	4,0 m	Bracket l.h.	Support gauche
23	9032.79.32	1	Aufnahme li.	4,5 m	Bracket l.h.	Support gauche
23	9032.79.31	1	Aufnahme re.	4,0 m	Bracket r.h.	Support droit
23	9032.79.33	1	Aufnahme re.	4,5 m	Bracket r.h.	Support droit
24	931D16170NA		Sechskantschraube	M16x170 DIN931-10.9 vz.	Hex. bolt	Vis 6 pans
25	985D16NA		Sechskantmutter	M16 DIN985-10 vz.	Hex. nut	Ecrou 6 pans
26	1498D202624	4	Buchse	EG 20/26x24 DIN1498	Bush	Douille
27	9032.08.20	2	Flansch		Flange	Bride

9513_G2	Zinkenschleppe hydr. 6,0m Leveller hydr. 6,0m Tôle nivel à crampons 6,0m	**Field Bird / Normandie KA, KAL Br.7**

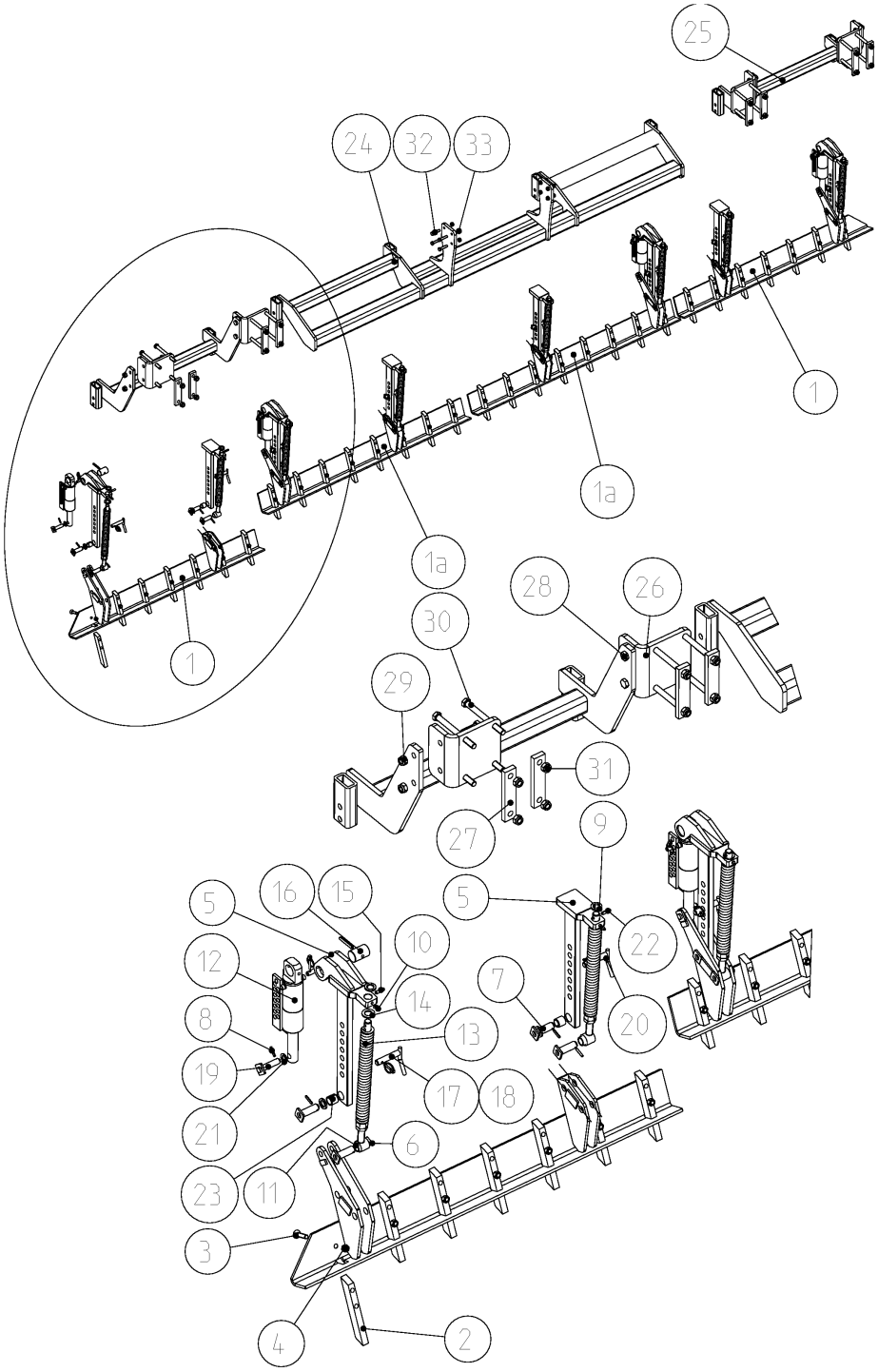

9513_G2	Zinkenschleppe hydr. 6,0m Leveller hydr. 6,0m Tôle nivel à crampons 6,0m	Field Bird / Normandie KA, KAL Br.7

Bild Ref. Fig.	Bestellnr. Part-No. Rèférence	Stck. Qty. Qte.	**Bezeichnung**	Technische Angaben Technical data Données techniques	**Description**	**Désignation**
1	6253.83.01	1	Schleppbalken, re.		Lev. bar r.h.	Plat niveleur droite
1	6253.83.02	1	Schleppbalken, li.		Lev. bar l.h.	Plat niveleur gauche
1a	6253.83.20	1	Schleppbalken, mittig li.		Lev. bar centre l.h.	Plat niveleur milieu gauche
1a	6253.83.21	1	Schleppbalken, mittig re.		Lev. bar centre r.h.	Plat niveleur milieu droit
2	6253.48.01	30	Zinken		Tine	Dent
3	7991D1250P	30	Senkschraube	M12x50 DIN7991-8.8	C sunk screw	Vis tête noyee
4	934D12PA	30	Sechskantmutter	M12 DIN934-8 vz.	Hex. nut	Ecrou 6 pans
5	6337.43.12	4	Stiel		Stalk	Tige
6	6337.43.13	4	Stiel		Stalk	Tige
7	6337.45.03	16	Drehbolzen	Ø20 mm	Pivot pin	Axe
8	1481D530A	20	Spannstift	5x30 DIN1481 vz.	Dowel Pin	Goupille serrage
9	1441D21A	16	Scheibe	21 DIN1441 vz.	Washer	Rondelle
10	4716.38.00	8	Schmiernippel	H1 8x1 KX-1	Grease nippel	Graisseur
11	6241.47.01	8	Polypenco-Buchse	26,15x20,25x24	Bush	Bague
12	8171.06.01	4	ZYLINDER KPL.	40/96/310	CYL.+VALVE HOUS.	VERIN+CLAPET FS
	8171.05.02		Dichtungssatz		Seal kit	Jeu de joints
13	6337.48.15	8	Druckfeder	DF-269,5	Compression spring	Ressort
14	125DA21A	16	Scheibe	A21 DIN125 vz.	Washer	Rondelle
15	1481D830	8	Spannstift	8x30 DIN1481	Dowel Pin	Goupille serrage
16	8163.01.01	4	Haltestück		Guide	Axe
17	8409.55.00	8	Steckstock	TB-16x80 A	Pin	Axe
18	8405.12.09	12	Klappstecker	STB-4,5x340	Linch-pin	Goupille auto.
19	6349.16.01	4	Bolzen	Ø16 mm	Pin	Axe
20	6241.29.02	4	Steckstock	TB-12x50	Pin	Axe
21	1441D17A	4	Scheibe	17 DIN1441 vz.	Washer	Rondelle
22	1481D860A	4	Spannstift	8x60 DIN1481 vz.	Dowel Pin	Goupille serrage
23	1498D202624	8	Buchse	EG 20/26x24 DIN1498	Bush	Douille
24	9032.79.34	1	Aufnahme mittig		Bracket centre	Support milieu
25	9032.83.10	2	Schlepprahmen, aussen		Levelling frame outside	Bâti extérieur
26	9032.08.27	4	Winkelplatte		Plate	Plaque
27	9032.08.19	8	Lasche		Latch	Plat
28	931D1650P	8	Sechskantschraube	M16x50 DIN931-8.8	Hex. bolt	Vis 6 pans
29	985D16PA	8	Sechskantmutter	M16 DIN985-8 vz.	Hex. nut	Ecrou 6 pans
30	931D16170NA	16	Sechskantschraube	M16x170 DIN931-10.9 vz.	Hex. bolt	Vis 6 pans
31	985D16NA	16	Sechskantmutter	M16 DIN985-10 vz.	Hex. nut	Ecrou 6 pans
32	933D1250PA	8	Sechskantschraube	M12x50 DIN933-8.8 vz.	Hex. bolt	Vis 6 pans
33	985D12PA	8	Sechskantmutter	M12 DIN985-8 vz.	Hex. nut	Ecrou 6 pans

5608_O	Dreipunktgestänge Rear hitch Attelage 3 points	Field Bird / Normandie KA, KAL Br.7

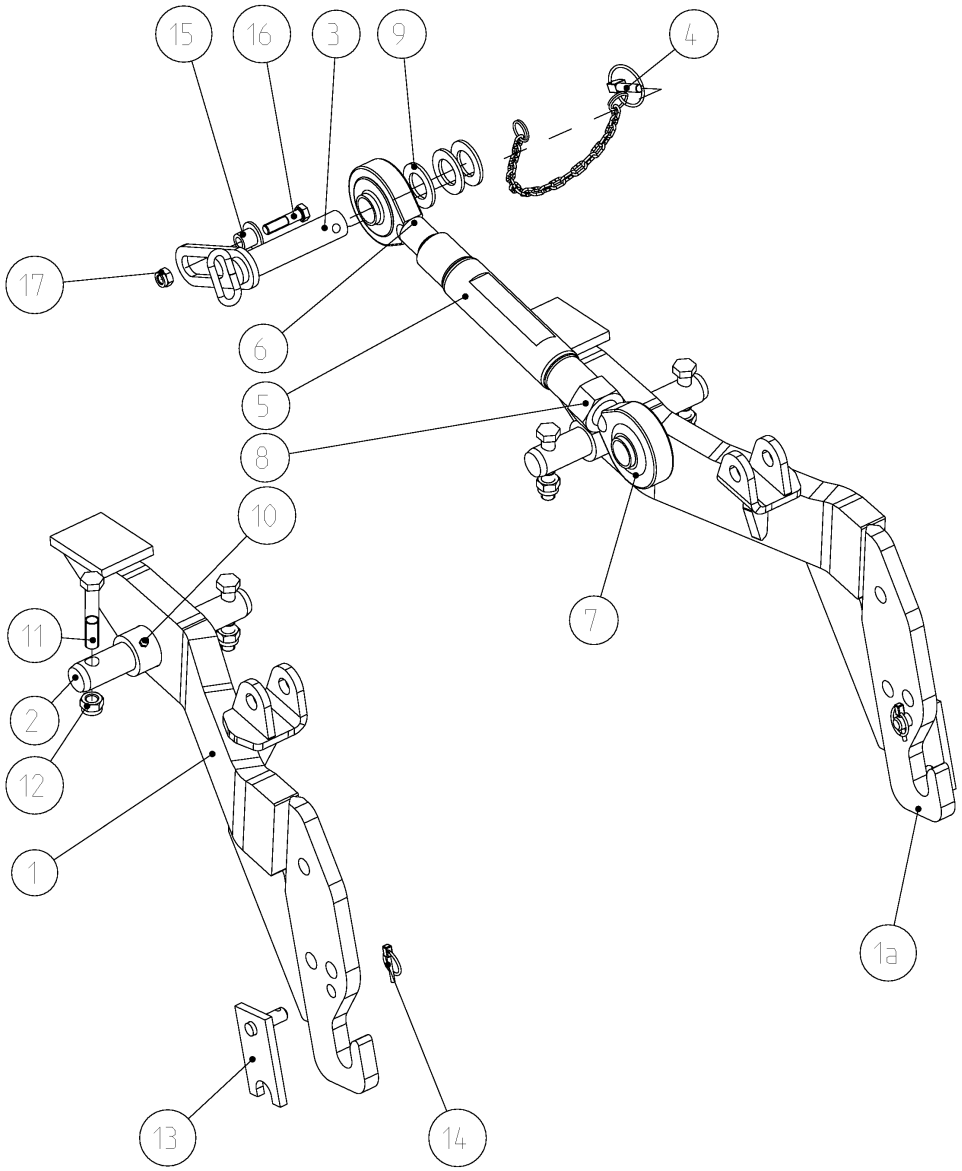

5608_O	Dreipunktgestänge Rear hitch Attelage 3 points	Field Bird / Normandie KA, KAL Br.7

Bild Ref. Fig.	Bestellnr. Part-No. Rèférence	Stck. Qty. Qte.	**Bezeichnung**	Technische Angaben Technical data Données techniques	**Description**	**Désignation**
1	9031.19.76	1	Unterlenker, li.	Kat.2	Lower link l.h.	Interieur gauche
1	9031.19.74	1	Unterlenker, li.	Kat.3	Lower link l.h.	Interieur gauche
1a	9031.19.77	1	Unterlenker, re.	Kat.2	Lower link r.h.	Interieur droit
1a	9031.19.75	1	Unterlenker, re.	Kat.3	Lower link r.h.	Interieur droit
2	1000.13.27	2	Bolzen	Ø35	Pin	Axe
3	4782.63.01	1	OL-Stock	Kat.3	Top link pin	Axe 3 points
4	6344.40.02	1	Sicherungskette kpl.		Safety chain cpl.	Chainette de securité cpl.
5-8	4782.35.23	1	SPANNSCHLOSS KPL.	M36 (475-725)	TURNBUCKLE CPL.	TIRANT CPL.
5	4782.35.26	1	Spannschloßmutter	M36	Turnbuckle nut	Ecrou tendeur
6	4782.35.24	1	Gewindeende	M36	Eyebolt	Piton filete
7	4782.35.25	1	Gewindeende	M36 L	Eyebolt	Piton filete
8	934D363PA	1	Sechskantmutter	M36x3 DIN934-8 vz.	Hex. nut	Ecrou 6 pans
9	126D33A	3	Scheibe	33 DIN126 vz.	Washer	Rondelle
10	4716.38.00	4	Schmiernippel	H1 8x1 KX-1	Grease nippel	Graisseur
11	931D1690PA	4	Sechskantschraube	M16x90 DIN931-8.8 vz.	Hex. bolt	Vis 6 pans
12	985D16PA	4	Sechskantmutter	M16 DIN985-8 vz.	Hex. nut	Ecrou 6 pans
13	9031.19.42	2	Riegel	Kat.2	Latch	Verrou
13	9031.19.43	2	Riegel	Kat.3	Latch	Verrou
14	8405.12.09	2	Klappstecker	STB-4,5x340	Linch-pin	Goupille auto.
15	4777.43.02	1	Hülse		Sleeve	Douille
16	931D1260PA	1	Sechskantschraube	M12x60 DIN931-8.8 vz.	Hex. bolt	Vis 6 pans
17	985D12PA	1	Sechskantmutter	M12 DIN985-8 vz.	Hex. nut	Ecrou 6 pans

5607_P	Hydraulik "KA" f. Nachfolgegeräte Hydr. pipe "KA" f. follow. implements Hydraulique "KA" pour l'entrainem.d'appareils	Field Bird / Normandie KA, KAL Br.7

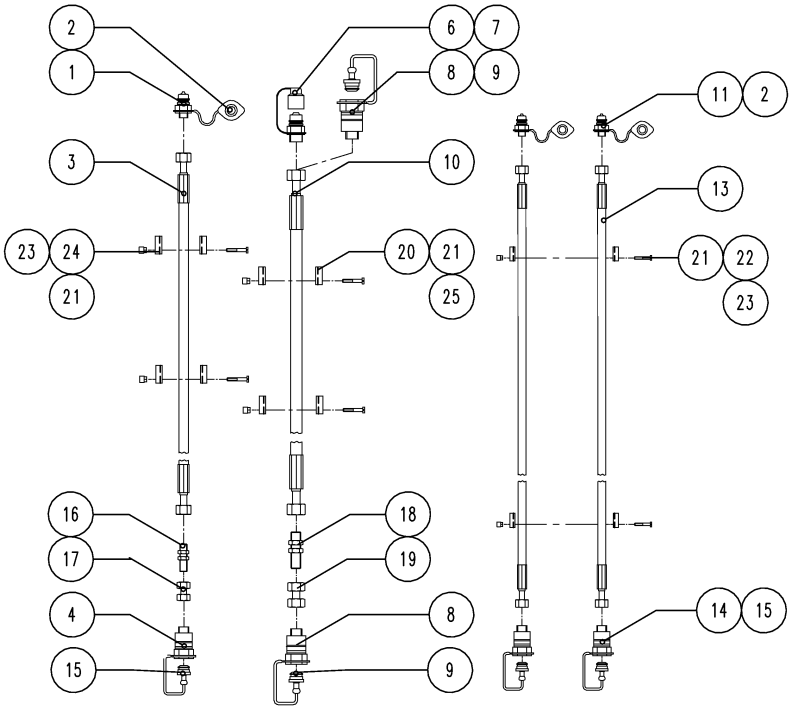

5607_P

Hydraulik "KA" f. Nachfolgegeräte
Hydr. pipe "KA" f. follow. implements
Hydraulique "KA" pour l'entrainem.d'appareils

Field Bird / Normandie KA, KAL Br.7

Bild Ref. Fig.	Bestellnr. Part-No. Rèférence	Stck. Qty. Qte.	Bezeichnung	Technische Angaben Technical data Données techniques	Description	Désignation
1-25	8173.07.50	1	HYDR. "KA" F. Nachfolge.		HYDR.PIPE "KA" F. FOLLOW. IMPLEM.	HYDR. "KA" POUR L'ENTAINEM.D'APPA REILS
1	6251.28.08	1	SVK-Stecker	AG-M22X1,5-15 L	Coupling	Raccord
2	8132.05.01	3	Staubschutzkappe, rot		Dust cap red	Cache rouge
3	9032.12.80	1	Hydraulikschlauch	DN12, L=7500mm, AOL/AOL	Hydr. hose	Conduite flexible
4	6251.28.14	1	SVK-Muffe	AG M22X1,5-15 L	Dust cap	Cache
6	6251.28.10	1	SVK-Stecker	GE 22 LR 3/4 "	Coupling	Raccord
7	6251.28.11	1	Staubkappe		Dust cap	Cache
8	6251.28.12	1	SVK-Muffe	GE 22 LR 3/4 "	Dust cap	Cache
9	6251.28.13	1	Staubstecker		Dust plug	Prise
10	9032.12.82	1	Hydraulikschlauch	DN20, L=7500mm, AOL/AOL	Hydr. hose	Conduite flexible
11	8132.01.00	2	Kupplungsstecker	ISO 5675	Coupling	Raccord
13	8172.09.15	2	Hydraulikschlauch	DN10-L7500-AOL/AOL	Hydr. hose	Conduite flexible
14	7406.12.10	2	Kupplungssteckdose		Hydr. socket	Prise
15	7406.18.01	3	Staubschutzstecker		Dust plug	Prise
16	9001.60.98	1	Schottverschraubung	M22x1,5	Coupling	Raccord
17	8172.06.03	1	Hydraulikrohr kpl.	L=40 mm	Hydr.pipe cpl.	Tube cpl.
18	9001.60.97	1	Schottverschraubung	M30x2	Coupling	Raccord
19	8172.15.10	1	Doppelmutter	NW20	Double nut	Ecrou double
20	9032.12.96	2	Schelle kpl.		Clip cpl.	Collier cpl.
21	4753.56.05	12	Schienenmutter		Nut	Ecrou
22	6251.33.03	2	Rohrschelle	SM 215 PP-LI	Pipe clamp	Collier
23	84D630WA	8	Zylinderschraube	M6x30 DIN84-4.8 vz.	Spline screw	Vis cylindrique
24	9032.12.95	2	Schelle kpl.		Clip cpl.	Collier cpl.
25	84D635WA	4	Zylinderschraube	M6x35 DIN84-4.8 vz.	Spline screw	Vis cylindrique

5607_P1	Hydraulik "KAL" f. Nachfolgegeräte Hydr. pipe "KAL" f. follow. implements Hydraulique "KAL" pour l'entrainem.d'appareils	**Field Bird / Normandie KA, KAL Br.7**

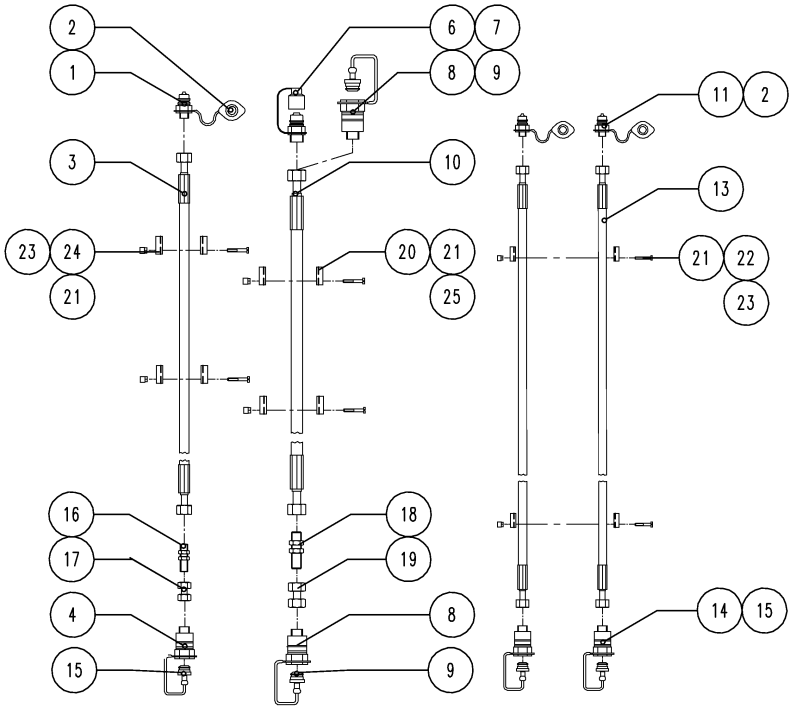

5607_P1	Hydraulik "KAL" f. Nachfolgegeräte Hydr. pipe "KAL" f. follow. implements Hydraulique "KAL" pour l'entrainem.d'appareils	Field Bird / Normandie KA, KAL Br.7

Bild Ref. Fig.	Bestellnr. Part-No. Rèférence	Stck. Qty. Qte.	**Bezeichnung**	Technische Angaben Technical data Données techniques	**Description**	**Désignation**
1-25	8173.07.51	1	HYDR. "KAL" F. Nachfolge.		HYDR.PIPE "KAL" F. FOLLOW. IMPLEM.	HYDR. "KAL" POUR L'ENTAINEM.D'APPA REILS
1	6251.28.08	1	SVK-Stecker	AG-M22X1,5-15 L	Coupling	Raccord
2	8132.05.01	3	Staubschutzkappe, rot		Dust cap red	Cache rouge
3	9032.12.81	1	Hydraulikschlauch	DN12, L=8500mm, AOL/AOL	Hydr. hose	Conduite flexible
4	6251.28.14	1	SVK-Muffe	AG M22X1,5-15 L	Dust cap	Cache
6	6251.28.10	1	SVK-Stecker	GE 22 LR 3/4 "	Coupling	Raccord
7	6251.28.11	1	Staubkappe		Dust cap	Cache
8	6251.28.12	1	SVK-Muffe	GE 22 LR 3/4 "	Dust cap	Cache
9	6251.28.13	1	Staubstecker		Dust plug	Prise
10	9032.12.83	1	Hydraulikschlauch	DN20, L=8500mm, AOL/AOL	Hydr. hose	Conduite flexible
11	8132.01.00	2	Kupplungsstecker	ISO 5675	Coupling	Raccord
13	8172.09.16	2	Hydraulikschlauch	DN10-L8500-AOL/AOL	Hydr. hose	Conduite flexible
14	7406.12.10	2	Kupplungssteckdose		Hydr. socket	Prise
15	7406.18.01	3	Staubschutzstecker		Dust plug	Prise
16	9001.60.98	1	Schottverschraubung	M22x1,5	Coupling	Raccord
17	8172.06.03	1	Hydraulikrohr kpl.	L=40 mm	Hydr.pipe cpl.	Tube cpl.
18	9001.60.97	1	Schottverschraubung	M30x2	Coupling	Raccord
19	8172.15.10	1	Doppelmutter	NW20	Double nut	Ecrou double
20	9032.12.96	5	Schelle kpl.		Clip cpl.	Collier cpl.
21	4753.56.05	30	Schienenmutter		Nut	Ecrou
22	6251.33.03	10	Rohrschelle	SM 215 PP-LI	Pipe clamp	Collier
23	84D630WA	10	Zylinderschraube	M6x30 DIN84-4.8 vz.	Spline screw	Vis cylindrique
24	9032.12.95	5	Schelle kpl.		Clip cpl.	Collier cpl.
25	84D635WA	20	Zylinderschraube	M6x35 DIN84-4.8 vz.	Spline screw	Vis cylindrique

5607_R	Spuranreißer 3,0m Track marker 3,0m Traceurs 3,0m	Field Bird / Normandie KA, KAL Br.7

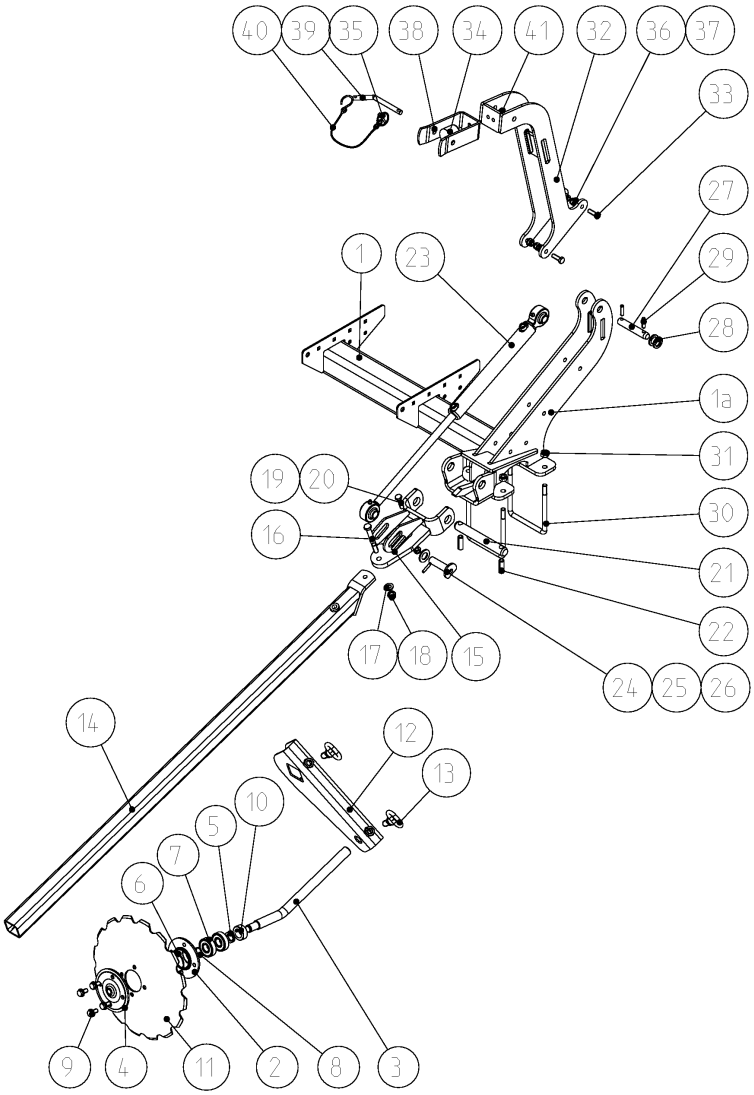

5607_R	Spuranreißer 3,0m Track marker 3,0m Traceurs 3,0m	Field Bird / Normandie KA, KAL Br.7

Bild Ref. Fig.	Bestellnr. Part-No. Rèférence	Stck. Qty. Qte.	**Bezeichnung**	Technische Angaben Technical data Données techniques	**Description**	**Désignation**
1-34	9031.06.34	1	SPURANREISSER, LI.	3,0 m	TRACK MARKER L.H.	TRACEURS GAUCHE
1-34	9031.06.35	1	SPURANREISSER, RE.	3,0 m	TRACK MARKER R.H.	TRACEURS DROIT
1	9032.14.06	1	Anlenkung, außen links		Link arm l.h.	Bras réglable gauche
1a	9031.06.30	1	Anlenkung, außen		Link arm	Bras réglable
2-11	9018.37.01	1	MARKIERER MONT.		MARKER CPL.	DISQUE CPL.
2	9008.56.10	1	Lagergehäuse		Bearing housing	Braquette
3	9018.37.11	1	Spuranreißerwelle		Cranked shaft	Arbre d'effaceur
4	9008.56.12	1	Lagerdeckel		Bearing cover	Couvercle
5	9008.03.13	1	Dichtring	V-Seal TWVA 00250	Seal ring	Joint
6	8404.26.25	1	O-Ring	55x2,5	O-seal	Joint torique
7	625D63042RS 1	2	Rillenkugellager	6304 2RS1 DIN625	Ball bearing	Roulement à billes
8	471D201.2	1	Sicherungsring	20x1,2 DIN471	Circlip	Circlip
9	8426.13.09	4	Verbus-Ripp 6ktschr.	M10x20-100	Bolt	Vis
10	9018.37.12	1	Anlaufring		Ring	Baque
11	9008.55.10	1	Räumscheibe gezackt		Disc notched	Rondelle crènelé
12	9001.41.01	1	Spuranreißerhalter		Bracket	Support
13	9001.39.01	1	Ösenschraube		Eyebolt	Piton
14	9008.38.01	1	Spurreißerarm	3,0 m	Boom	Bras
15	9008.45.21	1	Armgelenk		Joint	Articulation
16	931D12100PA	1	Sechskantschraube	M12x100 DIN931-8.8 vz.	Hex. bolt	Vis 6 pans
17	125DA13A	1	Scheibe	A13 DIN125 vz.	Washer	Rondelle
18	985D12PA	1	Sechskantmutter	M12 DIN985-8 vz.	Hex. nut	Ecrou 6 pans
19	931D1040PA	1	Sechskantschraube	M10x40 DIN931-8.8 verz.	Hex. bolt	Vis 6 pans
20	985D10PA	1	Sechskantmutter	M10 DIN985-8 vz.	Hex. nut	Ecrou 6 pans
21	9001.00.28	1	Gelenkbolzen		Pin	Broche
22	1481D1340A	2	Spannstift	13x40 DIN1481 vz.	Dowel Pin	Goupille serrage
23	8163.06.01	1	ZYLINDER	SM4910/40X281X450	CYLINDER CPL.	VERIN CPL.
24	9005.26.01	1	Sicherungsbolzen	D19-64,5	Safety pin	Axe securité
25	125DA21A	1	Scheibe	A21 DIN125 vz.	Washer	Rondelle
26	1481D630A	1	Spannstift	6x30 DIN1481 vz.	Dowel Pin	Goupille serrage
27	9001.56.01	1	Bolzen	L=108 mm	Pin	Axe
28	1441D21A	2	Scheibe	21 DIN1441 vz.	Washer	Rondelle
29	1481D832A	2	Spannstift	8x32 DIN1481 vz.	Dowel Pin	Goupille serrage
30	9031.06.38	2	Schraubband	MC-12x133x161	Cross section	Bride
31	985D12PA	4	Sechskantmutter	M12 DIN985-8 vz.	Hex. nut	Ecrou 6 pans
32	9031.06.92	2	Halterung		Bracket	Support
33	933D1030PA	8	Sechskantschraube	M10x30 DIN933-8.8 vz.	Hex. bolt	Vis 6 pans
34	9004.15.29	2	Puffer		Damper	Amortisseur

5607_R	Spuranreißer 3,0m Track marker 3,0m Traceurs 3,0m	Field Bird / Normandie KA, KAL Br.7

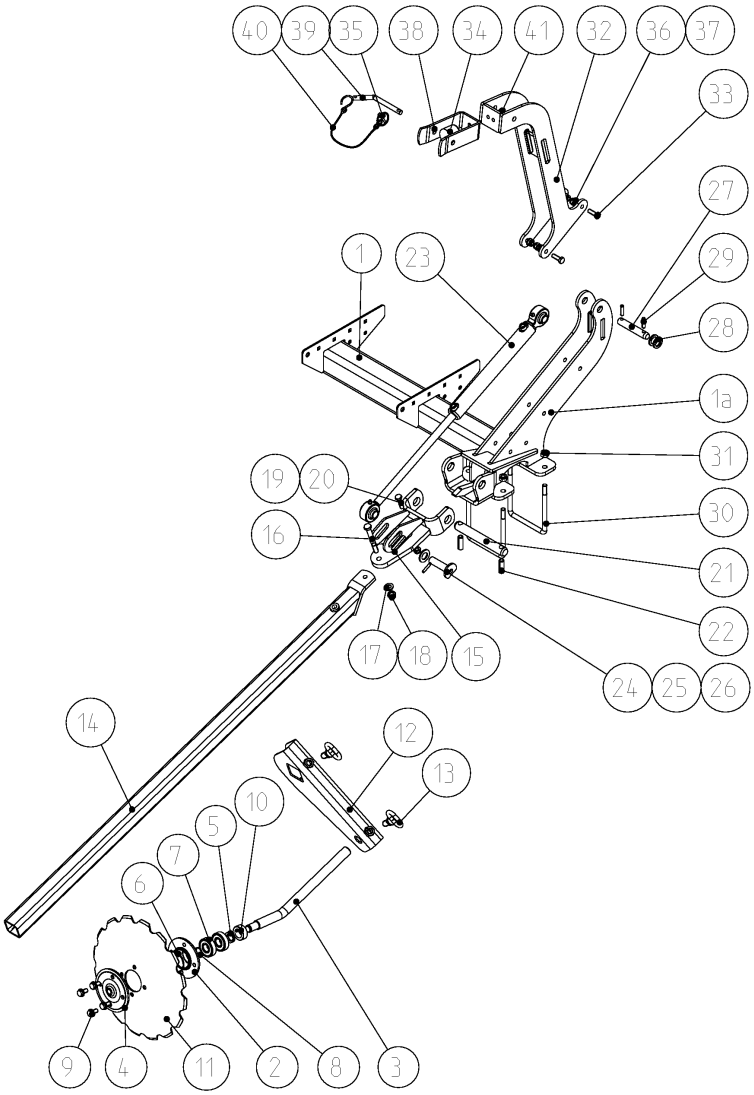

5607_R	Spuranreißer 3,0m Track marker 3,0m Traceurs 3,0m	Field Bird / Normandie KA, KAL Br.7

Bild Ref. Fig.	Bestellnr. Part-No. Rèférence	Stck. Qty. Qte.	**Bezeichnung**	Technische Angaben Technical data Données techniques	**Description**	**Désignation**
35	9108.97.02	2	Klappsplint		Lynch pin	Goupille
36	125DA10.5A	8	Scheibe	A10,5 DIN125 vz.	Washer	Rondelle
37	985D10PA	8	Sechskantmutter	M10 DIN985-8 vz.	Hex. nut	Ecrou 6 pans
38	9002.61.03	2	Führungstasche		Guide plate	Console de guidage
39	9001.70.20	2	Steckbolzen	verz.	Pin	Axe
40	8163.07.01	2	Sicherungsband		Safety strap	Caotchouc
41	985D8PA	2	Sechskantmutter	M8 DIN985-8 vz.	Hex. nut	Ecrou 6 pans

5607_R1	Spuranreißer 4,0m-6,0m Track marker 4,0m-6,0m Traceurs 4,0m-6,0m	Field Bird / Normandie KA, KAL Br.7

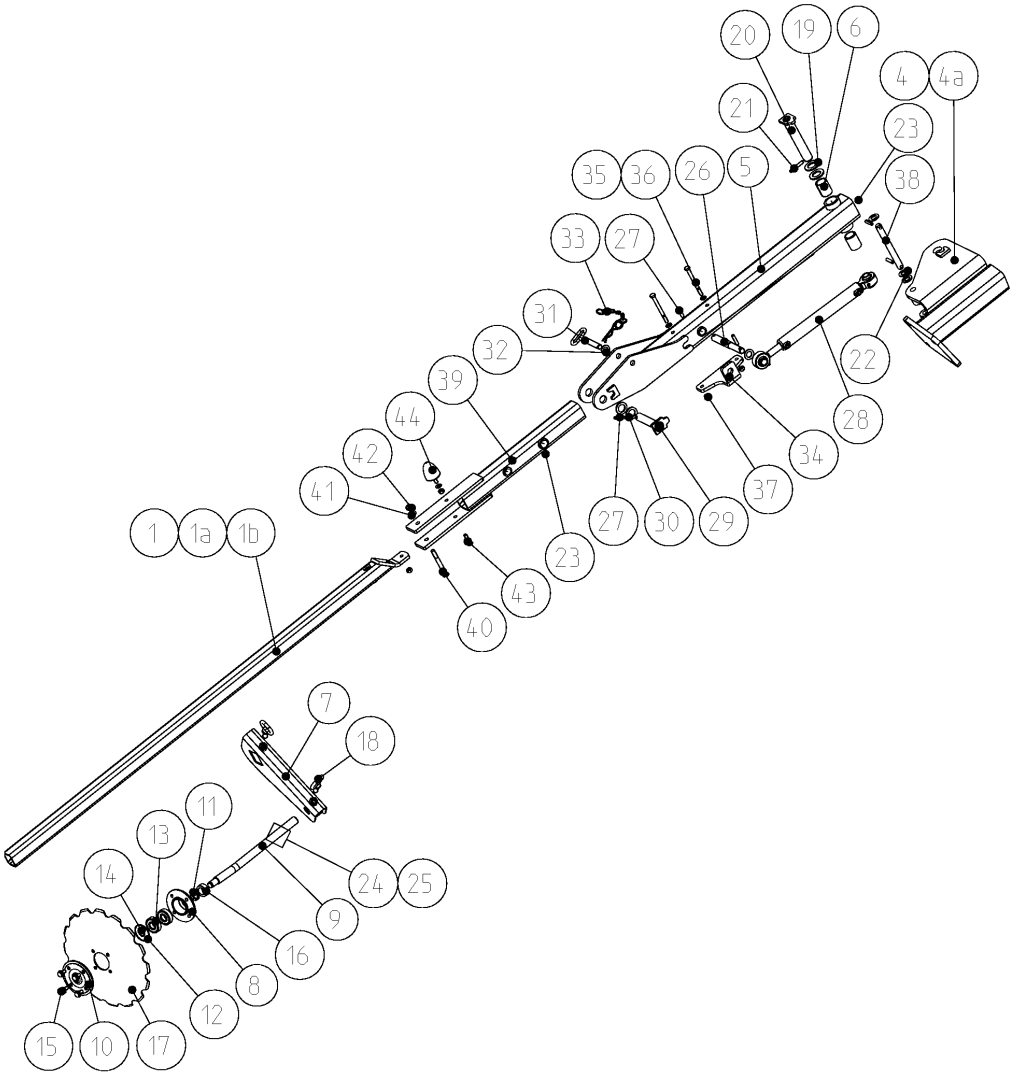

5607_R1	Spuranreißer 4,0m-6,0m Track marker 4,0m-6,0m Traceurs 4,0m-6,0m	Field Bird / Normandie KA, KAL Br.7

Bild Ref. Fig.	Bestellnr. Part-No. Rèférence	Stck. Qty. Qte.	**Bezeichnung**	Technische Angaben Technical data Données techniques	**Description**	**Désignation**
1-38	9032.64.14	1	SPURANREISSER LI.	4,0m	TRACK MARKER L.H.	TRACEURS GAUCHE
1-38	9032.64.15	1	SPURANREISSER RE.	4,0m	TRACK MARKER R.H.	TRACEURS DROIT
1a-44	9032.64.12	1	SPURANREISSER LI.	4,5m	TRACK MARKER L.H.	TRACEURS GAUCHE
1a-44	9032.64.13	1	SPURANREISSER RE.	4,5m	TRACK MARKER R.H.	TRACEURS DROIT
1b-44	9032.64.10	1	SPURANREISSER LI.	6,0m	TRACK MARKER L.H.	TRACEURS GAUCHE
1b-44	9032.64.11	1	SPURANREISSER RE.	6,0m	TRACK MARKER R.H.	TRACEURS DROIT
1	9032.65.03	1	Spuranreißerarm	4,0m	Marker arm	Bras
1a	9008.38.04	1	Spuranreißerarm		Marker arm	Bras
1b	9008.38.05	1	Spuranreißerarm	6,0m	Marker arm	Bras
4	9032.67.05	1	Spurreisseranlenkung, li.		Link arm l.h.	Bras gauche
4a	9032.67.06	1	Spurreisseranlenkung, re.		Link arm r.h.	Bras droit
5	9032.66.01	1	Schwenkarm		Arm	Flèche
6	1498D303850	2	Buchse	EG 30x38x50 DIN1498	Bush	Douille
7	9001.41.01	1	Spuranreißerhalter		Bracket	Support
8-17	9018.37.01	1	MARKIERER MONT.		MARKER CPL.	DISQUE CPL.
8	9008.56.10	1	Lagergehäuse		Bearing housing	Braquette
9	9018.37.11	1	Spuranreißerwelle		Cranked shaft	Arbre d'effaceur
10	9008.56.12	1	Lagerdeckel		Bearing cover	Couvercle
11	9008.03.13	1	Dichtring	V-Seal TWVA 00250	Seal ring	Joint
12	8404.26.25	1	O-Ring	55x2,5	O-seal	Joint torique
13	625D63042RS 1	2	Rillenkugellager	6304 2RS1 DIN625	Ball bearing	Roulement à billes
14	471D201.2	1	Sicherungsring	20x1,2 DIN471	Circlip	Circlip
15	8426.13.09	4	Verbus-Ripp 6ktschr.	M10x20-100	Bolt	Vis
16	9018.37.12	1	Anlaufring		Ring	Baque
17	9008.55.10	1	Räumscheibe gezackt		Disc notched	Rondelle crènelé
18	9001.39.01	2	Ösenschraube		Eyebolt	Piton
19	126D30A	2	Scheibe	30 DIN126 vz.	Washer	Rondelle
20	6454.24.02	1	Bolzen	Ø30 mm	Pin	Axe
21	1481D855A	1	Spannstift	8x55 DIN1481 vz.	Dowel Pin	Goupille serrage
22	126D20A	4	Scheibe	20 DIN126 vz.	Washer	Rondelle
23	4716.38.00	2	Schmiernippel	H1 8x1 KX-1	Grease nippel	Graisseur
24	9018.65.11	1	Zusatzgewicht		Weight	Poid
25	933D1230P	1	Sechskantschraube	M12x30 DIN933- 8.8	Hex. bolt	Vis 6 pans
26	1000.15.02	1	Bolzen	Ø22-162 vg.	Pin	Axe
27	1481D840A	5	Spannstift	8x40 DIN1481 vz.	Dowel Pin	Goupille serrage
28	8163.06.01	1	ZYLINDER	SM4910/40X281X450	CYLINDER CPL.	VERIN CPL.
29	4745.18.00	1	Sicherungsbolzen	ZB-25X137	Safety pin	Axe securité
30	1440D25	2	Scheibe	25 DIN1440	Washer	Rondelle

5607_R1	Spuranreißer 4,0m-6,0m Track marker 4,0m-6,0m Traceurs 4,0m-6,0m	Field Bird / Normandie KA, KAL Br.7

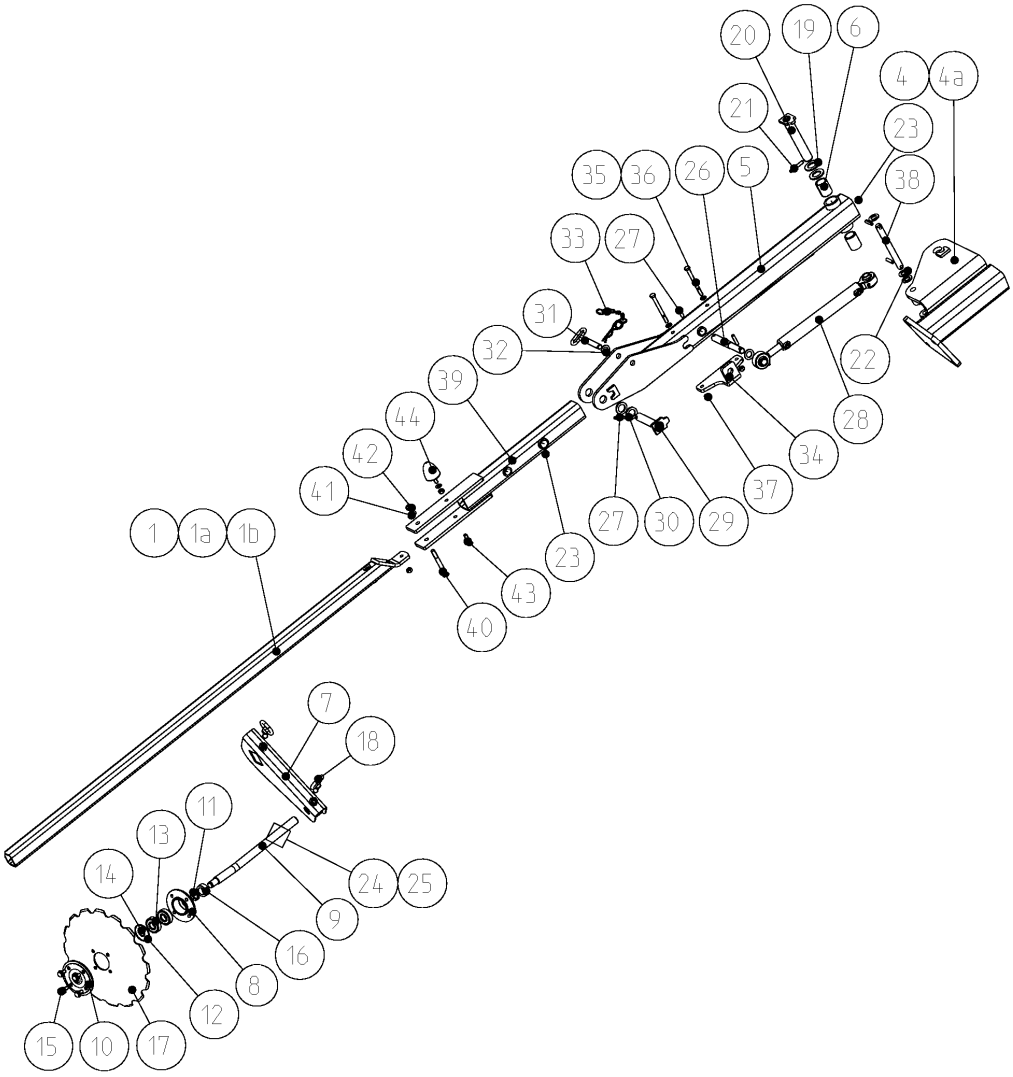

5607_R1	Spuranreißer 4,0m-6,0m Track marker 4,0m-6,0m Traceurs 4,0m-6,0m	Field Bird / Normandie KA, KAL Br.7

Bild Ref. Fig.	Bestellnr. Part-No. Rèférence	Stck. Qty. Qte.	**Bezeichnung**	Technische Angaben Technical data Données techniques	**Description**	**Désignation**
31	6248.14.00	1	Steckbolzen	Ø16 mm	Pin	Axe
32	126D17.5A	1	Scheibe	17,5 DIN126 vz.	Washer	Rondelle
33	6344.40.06	1	Sicherungskette kpl.		Safety chain cpl.	Chainette de securité cpl.
34	9032.67.68	1	Gegenlager		Bracket	Support
35	931D10110PA	2	Sechskantschraube	M10x110 DIN931-8.8 vz.	Hex. bolt	Vis 6 pans
36	126D11A	2	Scheibe	11 DIN126 vz.	Washer	Rondelle
37	980DV10PA	2	Sicherungsmutter	VM10 DIN980-8 vz.	Lock nut	Ecrou frein
38	1000.31.10	1	Bolzen	Ø19-164	Pin	Axe
39	9032.65.01	1	Scherarm		Arm	Bras
40	931D12100P	1	Sechskantschraube	M12x100 DIN931-8.8	Hex. bolt	Vis 6 pans
41	126D14A	1	Scheibe	14 DIN126 vz.	Washer	Rondelle
42	980DV12PA	1	Sicherungsmutter	VM12 DIN980-8 vz.	Lock nut	Ecrou frein
43	933D1035PA	1	Sechskantschraube	M10x35 DIN933-8.8 vz.	Hex. bolt	Vis 6 pans
44	9032.19.12	1	Parabelfeder	KP 50x58	Spring	Ressort

5607_T	Beleuchtung Rear light kit Kit d'éclairage	Field Bird / Normandie KA, KAL Br.7

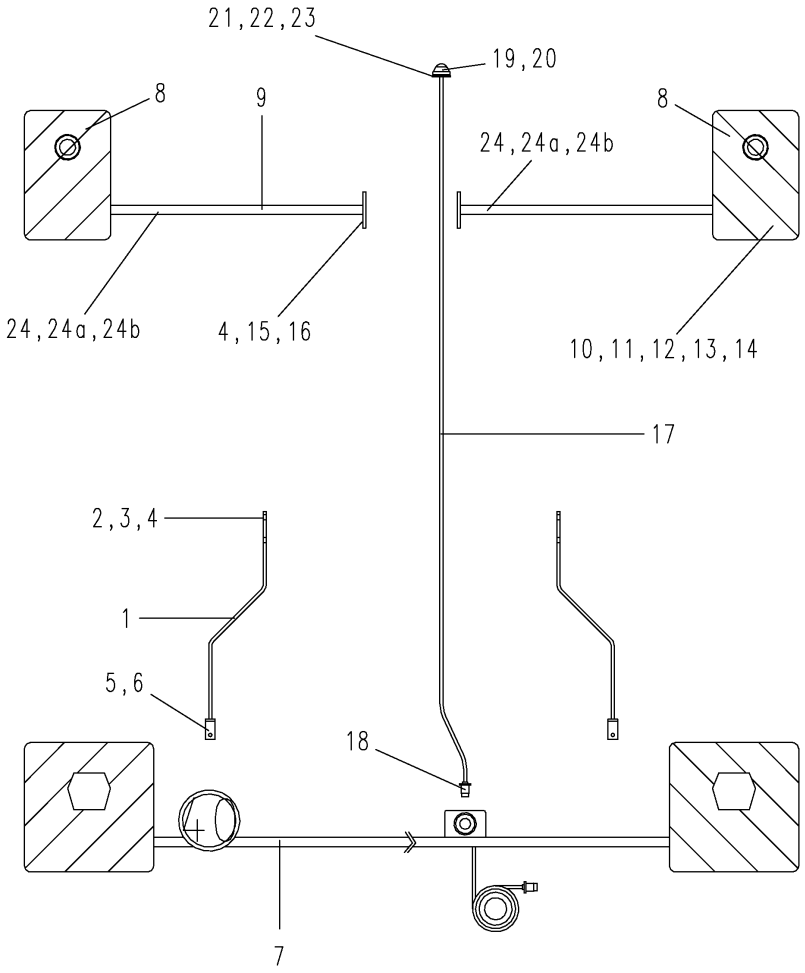

5607_T	Beleuchtung Rear light kit Kit d'éclairage	Field Bird / Normandie KA, KAL Br.7

Bild Ref. Fig.	Bestellnr. Part-No. Rèférence	Stck. Qty. Qte.	**Bezeichnung**	Technische Angaben Technical data Données techniques	**Description**	**Désignation**
1-24	9032.37.03	1	BELEUCHTUNG		REAR LIGHT KIT	KIT D'ECLAIRAGE
1-24a	9032.37.18	1	BELEUCHT./ STROHSTRIEGEL		LIGHT KIT / TRASH HARROW	KIT D'ECLAIRAGE / PEIGNE
1-24b	9032.37.19	1	BELEUCHT./ MULCHSCH.-SCHLEPPE		LIGHT KIT / DISC UNIT-LEVELLER	KIT D'ECLAIRAGE / DISQUE-TOLE NIVEL
1	6251.24.11	2	Halter für Stangenrü ckleuchte		Bracket	Support
2	933D1235PA	4	Sechskantschraube	M12x35 DIN933-8.8 vz.	Hex. bolt	Vis 6 pans
3	125DA13A	16	Scheibe	A13 DIN125 vz.	Washer	Rondelle
4	980DV12PA	8	Sicherungsmutter	VM12 DIN980-8 vz.	Lock nut	Ecrou frein
5	25193D850SA	2	Bogenschraube	M8x50 DIN 25193-4.8 vz.	Arched bolt	Vis arque
6	315D8RA	2	Flügelmutter	M8 DIN315-5 vz.	Wing nut	Ecrou à aillettes
7	6456.60.02	1	Stangenrückleuchte		Rear lights	Barre d'éclairage
8	6352.39.01	1	Warntafel, vorn li.		Front danger sign l.h.	Panneau de danger av.gauche
8	6352.39.02	1	Warntafel, vorn re.		Front danger sign r.h.	Panneau de danger av.droit
9	6352.40.12	2	Abstrebung Warntafel		Strut	Support
10	125DA8.4A	6	Scheibe	A8,4 DIN125 vz.	Washer	Rondelle
11	931D855PA	2	Sechskantschraube	M8x55 DIN931-8.8 vz.	Hex. bolt	Vis 6 pans
12	931D860PA	2	Sechskantschraube	M8X60 DIN931-8.8 vz.	Hex. bolt	Vis 6 pans
13	933D820PA	2	Sechskantschraube	M8x20 DIN933-8.8 vz.	Hex. bolt	Vis 6 pans
14	980DV8PA	6	Sicherungsmutter	VM8 DIN980-8 vz.	Lock nut	Ecrou frein
15	933D1250PA	4	Sechskantschraube	M12x50 DIN933-8.8 vz.	Hex. bolt	Vis 6 pans
16	125DA13	1	Scheibe	A13 DIN125	Washer	Rondelle
17	9032.37.30	1	Kabel	7-adr. 7,0x75x5500	Cable	Cable
18	9004.57.07	1	Stecker (Schlepper)		Plug (tractor)	Prise de courant (tracteur)
19	8416.65.01	1	Steckdose 7-pol.		Socket 7-pole	Prise 7-poles
20	9004.18.55	1	Schutzkappe für Steckdose		Protecting cap	Couvercle de protection
21	84D545PA	3	Zylinderschraube	M5x45 DIN84-8.8 vz.	Spline screw	Vis cylindrique
22	125DA5.3A	3	Scheibe	A 5,3 DIN125 vz.	Washer	Rondelle
23	985D5PA	3	Sechskantmutter	M5 DIN985-8 vz.	Hex. nut	Ecrou 6 pans
24	6352.21.07	1	Beleucht.-Träger, vorn li.		Front bracket l.h.	Support avant gauche
24	6352.21.06	1	Beleucht.-Träger, vorn re.		Front bracket r.h.	Support avant droit
24a	6352.21.31	1	Beleucht.-Träger, vorn li.		Front bracket l.h.	Support avant gauche
24a	6352.21.30	1	Beleucht.-Träger, vorn re.		Front bracket r.h.	Support avant droit
24b	6352.21.61	1	Beleucht.-Träger, vorn li.		Front bracket l.h.	Support avant gauche
24b	6352.21.60	1	Beleucht.-Träger, vorn re.		Front bracket r.h.	Support avant droit

5607_Z	Strohstriegel 3,0m Trash harrow 3,0m Peigne 3,0m	Field Bird / Normandie KA, KAL Br.7

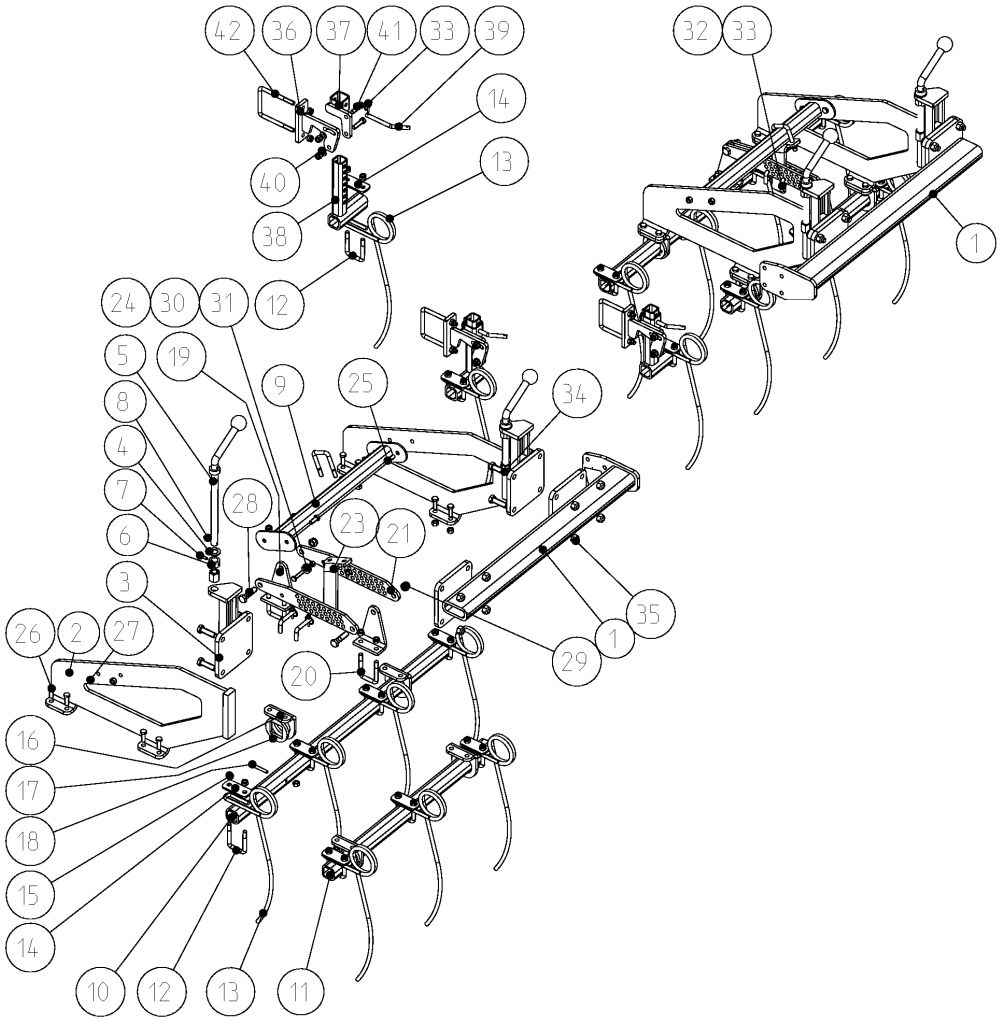

5607_Z	Strohstriegel 3,0m Trash harrow 3,0m Peigne 3,0m	Field Bird / Normandie KA, KAL Br.7

Bild Ref. Fig.	Bestellnr. Part-No. Rèférence	Stck. Qty. Qte.	**Bezeichnung**	Technische Angaben Technical data Données techniques	**Description**	**Désignation**
1	6464.07.20	1	Tragrahmen links	3,0m	Bracket l.h.	Support gauche
1	6464.07.21	1	Tragrahmen rechts	3,0m	Bracket r.h.	Support droit
2	6464.07.33	4	Halterung		Bracket	Support
3	6464.07.60	4	Führung		Guide	Guidage
4	126D22A	4	Scheibe	22 DIN126 vz.	Washer	Rondelle
5	6464.07.40	4	Tiefenstellspindel		Adjusting crank	Vis de réglage
6	7509.00.04	4	Stossring		Impact ring	Bague
7	1481D640A	4	Spannstift	6x40 DIN1481 vz.	Dowel Pin	Goupille serrage
8	1481D626A	4	Spannstift	6x26 DIN1481 vz.	Dowel Pin	Goupille serrage
9	6464.06.73	2	Stellrohr	3,0m	Adjusting pipe	Tube reglage
10	6464.07.77	2	Striegelrohr, vorn	3,0m	Front harrow pipe	Tube de herse avant
11	6464.07.78	2	Striegelrohr, hinten	3,0m	Rear harrow pipe	Tube de herse arrière
12	6464.05.10	11	Bügelschraube		Bolt	Vis
13	6464.06.52	11	Strohstriegelzinken		Trash harrow tine	Dent de peigne
14	9032.19.15	11	Halteplatte		Plate	Plaquette
15	985D12PA	46	Sechskantmutter	M12 DIN985-8 vz.	Hex. nut	Ecrou 6 pans
16	6464.06.28	4	Rohrhalter		Bracket	Support
17	6464.06.32	4	Fixierscheibe		Washer	Rondelle
18	1481D870A	4	Spannstift	8x70 DIN1481 vz.	Dowel Pin	Goupille serrage
19	6464.06.29	4	Verstellhalter		Adjuster	Piece de réglage
20	6464.05.10	6	Bügelschraube		Bolt	Vis
21	6464.06.30	4	Absteckbügel		Fastener	Support
23	6464.06.33	2	Verstellbügel		Adjusting fastener	Support réglage
24	6464.06.27	2	Verstellhülse		Sleeve	Douille
25	933D1230PA	8	Sechskantschraube	M12x30 DIN933- 8.8 vz.	Hex. bolt	Vis 6 pans
26	933D1235PA	16	Sechskantschraube	M12x35 DIN933-8.8 vz.	Hex. bolt	Vis 6 pans
27	934D12PA	24	Sechskantmutter	M12 DIN934-8 vz.	Hex. nut	Ecrou 6 pans
28	931D1660PA	4	Sechskantschraube	M16x60 DIN931-8.8 verz.	Hex. bolt	Vis 6 pans
29	985D16PA	4	Sechskantmutter	M16 DIN985-8 vz.	Hex. nut	Ecrou 6 pans
30	933D1045PA	2	Sechskantschraube	M10x45 DIN933-8.8 vz.	Hex. bolt	Vis 6 pans
31	934D10PA	2	Sechskantmutter	M10 DIN934-8 vz.	Hex. nut	Ecrou 6 pans
32	6241.29.02	4	Steckstock	TB-12x50	Pin	Axe
33	8405.12.09	7	Klappstecker	STB-4,5x340	Linch-pin	Goupille auto.
34	933D1655PA	16	Sechskantschraube	M16X55 DIN933-8.8 verz.	Hex. bolt	Vis 6 pans
35	980DV16PA	16	Sicherungsmutter	VM16 DIN980-8 vz.	Lock nut	Ecrou frein
36	6464.07.53	3	Anlenkung, versetzt		Link arm	Bras réglable
37	6464.07.70	3	Halterung		Bracket	Support
38	6464.07.52	3	Verstellung		Adjuster	Réglage

5607_Z	Strohstriegel 3,0m Trash harrow 3,0m Peigne 3,0m	Field Bird / Normandie KA, KAL Br.7

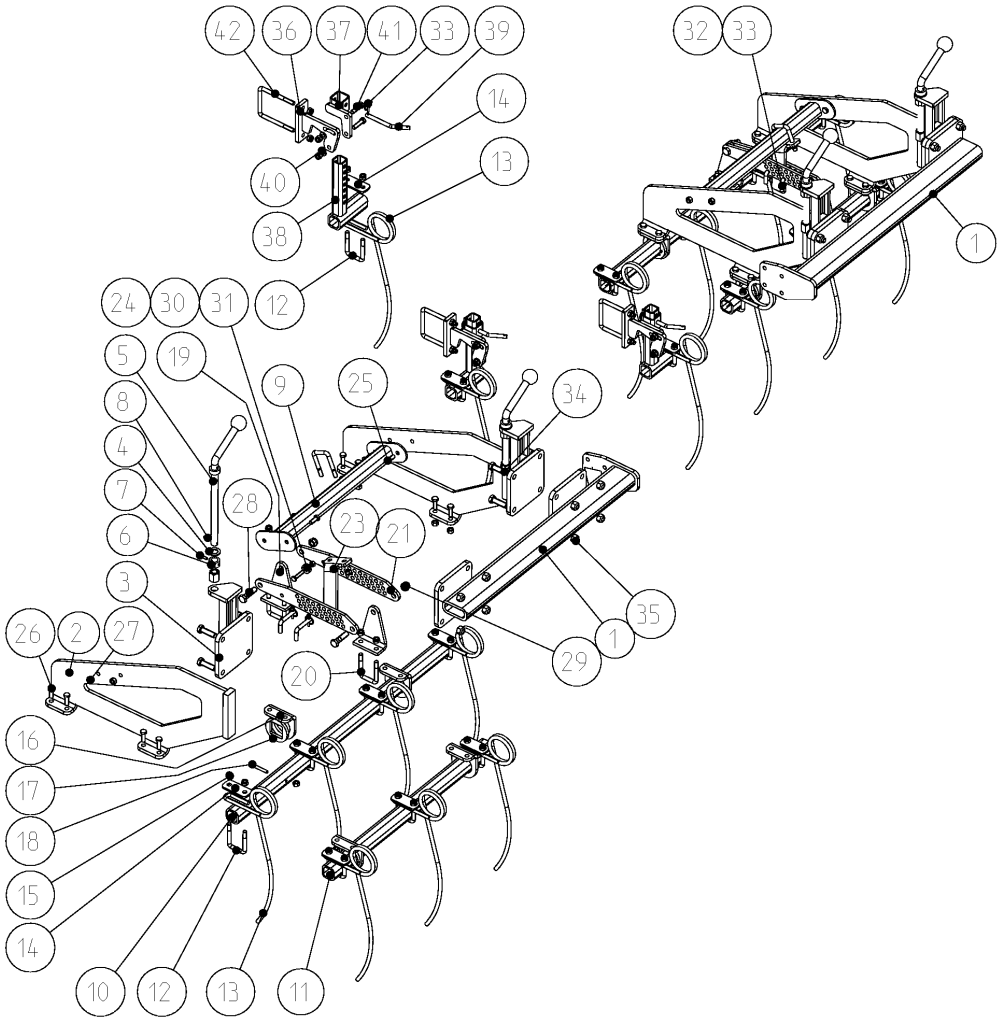

5607_Z	Strohstriegel 3,0m Trash harrow 3,0m Peigne 3,0m	Field Bird / Normandie KA, KAL Br.7

Bild Ref. Fig.	Bestellnr. Part-No. Rèférence	Stck. Qty. Qte.	**Bezeichnung**	Technische Angaben Technical data Données techniques	**Description**	**Désignation**
39	9001.70.20	3	Steckbolzen	verz.	Pin	Axe
40	125DA13A	6	Scheibe	A13 DIN125 vz.	Washer	Rondelle
41	933D1245PA	6	Sechskantschraube	M12x45 DIN933-8.8 vz.	Hex. bolt	Vis 6 pans
42	6464.11.03	3	Schraubband	MC-12x113x130	Cross section	Bride

5607_Z1	Strohstriegel ab 4,0m Trash harrow since 4,0m Peigne à partir de 4,0m	Field Bird / Normandie KA, KAL Br.7

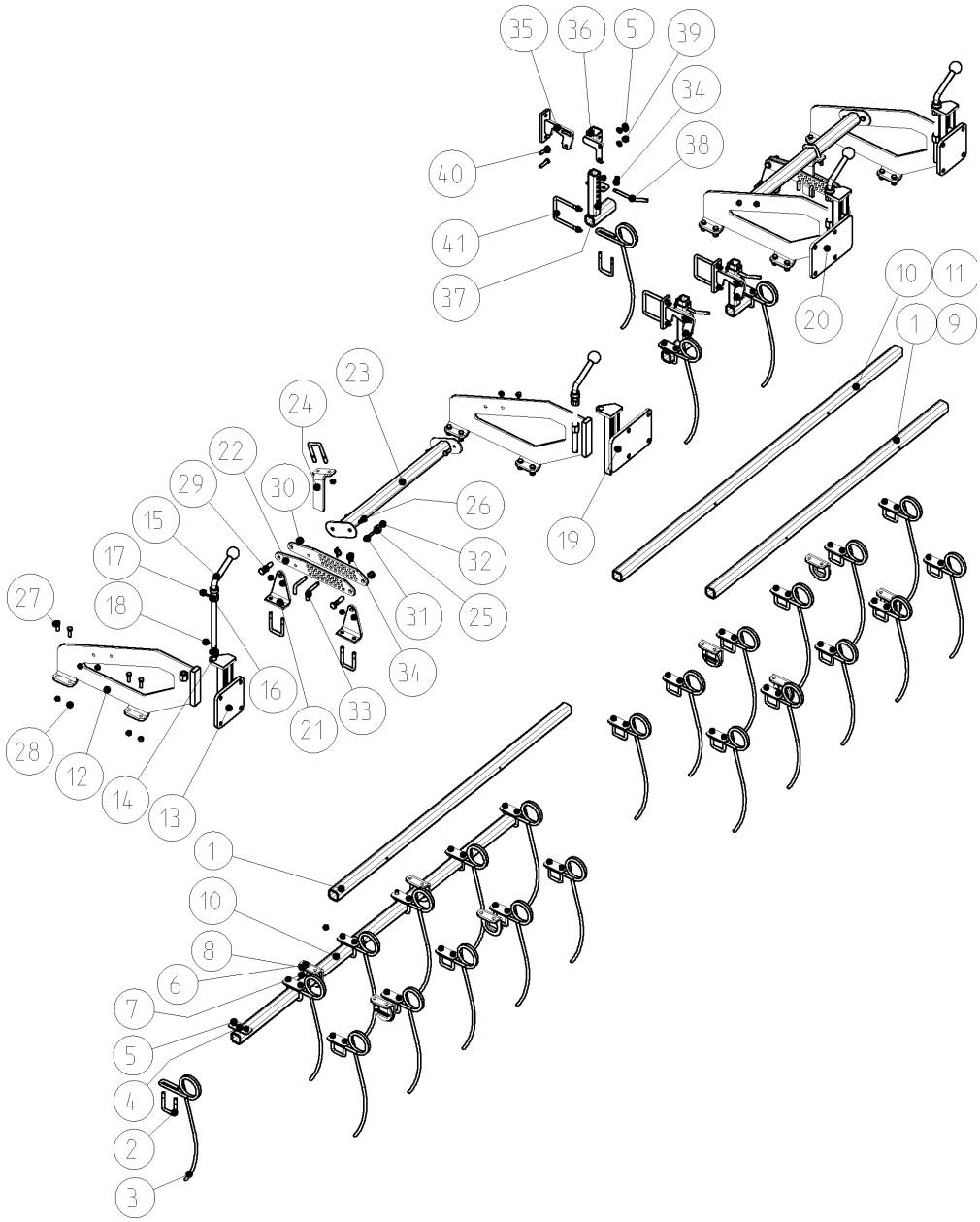

5607_Z1	Strohstriegel ab 4,0m Trash harrow since 4,0m Peigne à partir de 4,0m	Field Bird / Normandie KA, KAL Br.7				
Bild Ref. Fig.	Bestellnr. Part-No. Rèférence	Stck. Qty. Qte.	**Bezeichnung**	Technische Angaben Technical data Données techniques	**Description**	**Désignation**
1	6464.06.90	2	Rohr B	4,0m-4,5m	Pipe	Tube
1	6464.07.90	2	Rohr B	5,0m	Pipe	Tube
1	6464.06.57	1	Rohr C	6,0m	Pipe	Tube
1	6464.06.88	2	Rohr B	8,0m	Pipe	Tube
2	6464.05.10		Bügelschraube		Bolt	Vis
3	6464.06.52		Strohstriegelzinken		Trash harrow tine	Dent de peigne
4	9032.19.15		Halteplatte		Plate	Plaquette
5	985D12PA		Sechskantmutter	M12 DIN985-8 vz.	Hex. nut	Ecrou 6 pans
6	6464.06.28	2	Rohrhalter		Bracket	Support
7	6464.06.32	2	Fixierscheibe		Washer	Rondelle
8	1481D870A	2	Spannstift	8x70 DIN1481 vz.	Dowel Pin	Goupille serrage
9	6464.06.59	1	Rohr B	6,0m	Pipe	Tube
10	6464.06.97	2	Rohr A	4,0m	Pipe	Tube
10	6464.06.89	2	Rohr A	4,5m-5,0m	Pipe	Tube
10	6464.06.58	1	Rohr A	6,0m	Pipe	Tube
10	6464.06.96	2	Rohr A	8,0m	Pipe	Tube
11	6464.06.61	1	Rohr D	6,0m	Pipe	Tube
12	6464.07.33		Halterung		Bracket	Support
13	6464.07.60		Führung		Guide	Guidage
13	6464.07.59	4	Führung	8,0m	Guide	Guidage
14	126D22		Scheibe	22 DIN126	Washer	Rondelle
15	6464.07.40		Tiefenstellspindel		Adjusting crank	Vis de réglage
16	7509.00.04		Stossring		Impact ring	Bague
17	1481D640A		Spannstift	6x40 DIN1481 vz.	Dowel Pin	Goupille serrage
18	1481D626A		Spannstift	6x26 DIN1481 vz.	Dowel Pin	Goupille serrage
19	6464.07.61	1	Führung, links	4,0m-6,0m	Guide l.h.	Guidage gauche
20	6464.07.62	1	Führung, rechts	4,0m-6,0m	Guide r.h.	Guidage droit
21	6464.06.29	4,8	Verstellhalter		Adjuster	Piece de réglage
22	6464.06.30	4,8	Absteckbügel		Fastener	Support
23	6464.06.79	2	Stellrohr	4,0-5,0m	Adjusting pipe	Tube reglage
23	6464.06.70	2	Stellrohr	6,0m	Adjusting pipe	Tube reglage
23	6464.06.93	2	Stellrohr	8,0m	Adjusting pipe	Tube reglage
24	6464.06.33	2,4	Verstellbügel		Adjusting fastener	Support réglage
25	6464.06.27	2,4	Verstellhülse		Sleeve	Douille
26	933D1230PA	8	Sechskantschraube	M12x30 DIN933- 8.8 vz.	Hex. bolt	Vis 6 pans
27	933D1235PA	16	Sechskantschraube	M12x35 DIN933-8.8 vz.	Hex. bolt	Vis 6 pans
28	934D12PA	24	Sechskantmutter	M12 DIN934-8 vz.	Hex. nut	Ecrou 6 pans
29	931D1660PA	4,8	Sechskantschraube	M16x60 DIN931-8.8 verz.	Hex. bolt	Vis 6 pans

5607_Z1	Strohstriegel ab 4,0m Trash harrow since 4,0m Peigne à partir de 4,0m	Field Bird / Normandie KA, KAL Br.7

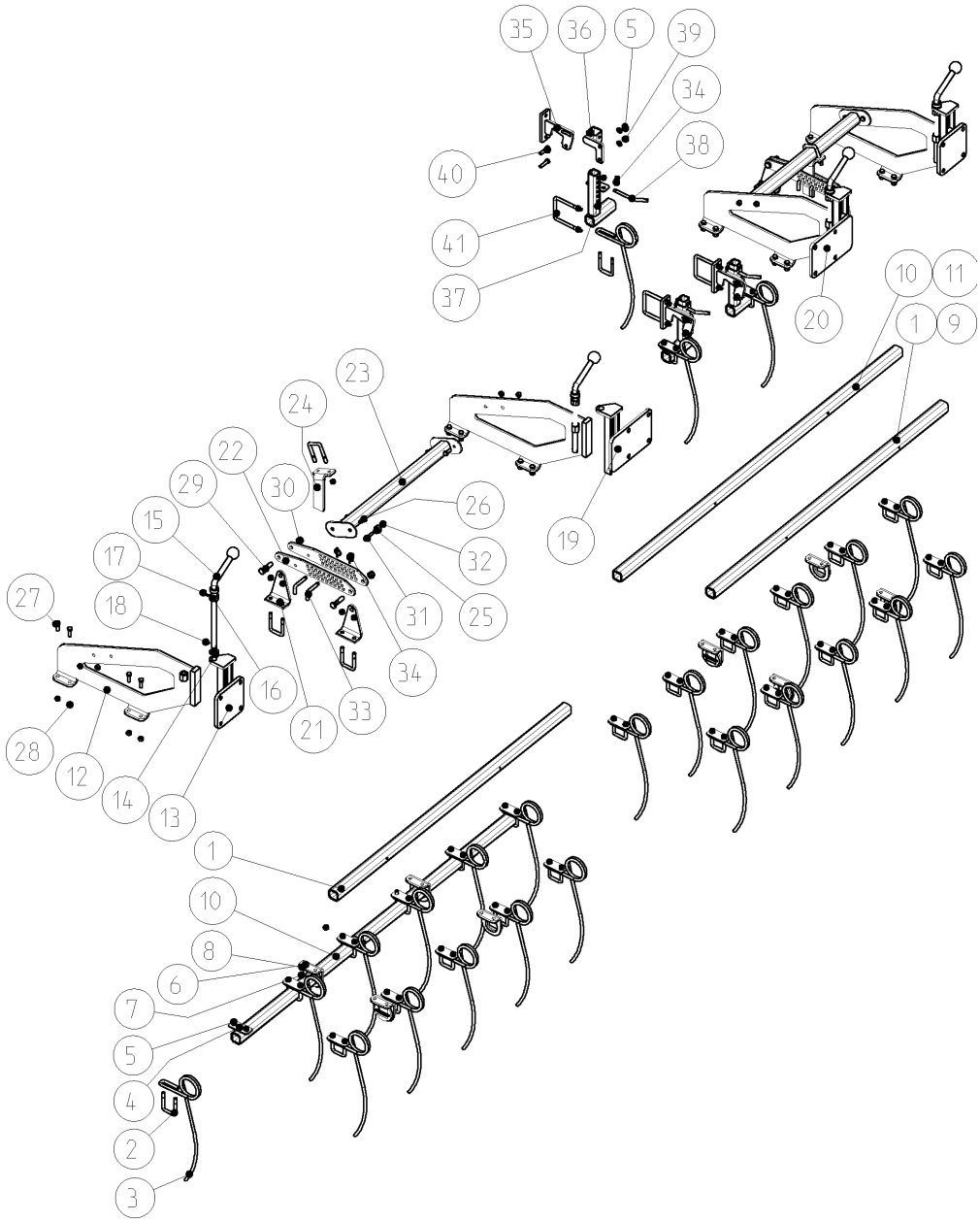

5607_Z1	Strohstriegel ab 4,0m Trash harrow since 4,0m Peigne à partir de 4,0m	Field Bird / Normandie KA, KAL Br.7

Bild Ref. Fig.	Bestellnr. Part-No. Rèférence	Stck. Qty. Qte.	**Bezeichnung**	Technische Angaben Technical data Données techniques	**Description**	**Désignation**
30	933D1045PA	2,4	Sechskantschraube	M10x45 DIN933-8.8 vz.	Hex. bolt	Vis 6 pans
31	985D16PA	4,8	Sechskantmutter	M16 DIN985-8 vz.	Hex. nut	Ecrou 6 pans
32	934D10PA	2,4	Sechskantmutter	M10 DIN934-8 vz.	Hex. nut	Ecrou 6 pans
33	6241.29.02	4,8	Steckstock	TB-12x50	Pin	Axe
34	8405.12.09	4,8	Klappstecker	STB-4,5x340	Linch-pin	Goupille auto.
35	6464.07.53	3	Anlenkung, versetzt		Link arm	Bras réglable
36	6464.07.70	3	Halterung		Bracket	Support
37	6464.07.52	3	Verstellung		Adjuster	Réglage
38	9001.70.20	3	Steckbolzen	verz.	Pin	Axe
39	125DA13A	6	Scheibe	A13 DIN125 vz.	Washer	Rondelle
40	933D1245PA	6	Sechskantschraube	M12x45 DIN933-8.8 vz.	Hex. bolt	Vis 6 pans
41	6464.11.03	3	Schraubband	MC-12x113x130	Cross section	Bride

99020016RU01GB / 03.2014

GRÉGOIRE-BESSON FRANCE

49230 Montfaucon / Montigné-sur-Moine
France
Tél. (+33) 2 41 64 72 67
Fax (+33) 2 41 64 67 73
contactfr@gregoirebesson.fr
www.gregoire-besson.com

Grégoire-Besson GmbH

Am Rabewerk 1, 49152 Bad Essen
Deutschland
Tél. +49 (0) 54 72 771 - 0
Fax +49 (0) 54 72 771 -195
info@rabe-agri.eu
www.rabe-gb.de

GREGOIRE-BESSON UK LIMITED

Spalding Road - Bourne - Lincs. PE10 0AU.
England
Phone : +441778423787
Fax : +441778394431
email
www.gregoire-besson.co.uk

GRÉGOIRE-BESSON CANADA INC

4480, Rue Martineau - St Hyacinthe (P. Québec) - J2R 1V1
Canada
Tel : (1) 450 799 56 15
Fax : (1) 450 799 56 29
info@gregoirebesson.ca
www.gregoire-besson.com

GREGOIRE-BESSON POLSKA Sp.zo.o.

Kowanówko
ul. Obornicka 1a - 64-600 Oborniki
Polska
Tel: (+48) 61 297 75 30
fax: (+48) 61 297 22 62
gbesson@poczta.onet.pl
www.gregoire-besson.pl

Представительство Rabe по России и Беларуси

308006, г.Белгород, ул. Корочанская 132 А,
Россия (RUSSIA)
тел./факс: +7(4722)58-70-35,58-70-36
rabe.russia@gmail.ru, rabe.belarus@gmail.com
www.gregoire-besson.com

ТОВ «ГРЕГУАР-БЕССОН УКРАЇНА»

18028, Україна, Черкаська обл.
м. Черкаси, вул. Рози Люксембург, буд. 202.
Украина (UKRAINE)
тел. / факс : +38 (0472) 71-28-23
rabe.ukraina@yandex.ua
www.gregoire-besson.com

GREGOIRE-BESSON BEIJING OFFICE

法国格力格尔-贝松公司 北京代表处
100025北京市朝阳区延静里中街3号长信大厦220室
China
电话 : 0086-10-65 08 06 40
传真 : 0086-10-65 08 06 41
www.gregoire-besson.com