СЕЛЬСКОХОЗЯЙСТВЕННАЯ линия
AGRICULTURAL line

TJL
TJ
TJS
TJG
TJP
TJR

TMC CANCELA®

MULCHING SOLUTIONS

TJL
TJ
TJS
TJG
TJP
TJR

Мульчеры
Mulchers

Настоящая линейка мульчирующих машин была разработана для обеспечения максимальной производительности и качества фермерам, которые нацелены на получение максимальной эффективности в повседневной работе. Линейка этих машин показала наивысшие результаты в мульчировании сельскохозяйственных остатков растений и образовании поверхностного слоя в поле. Машины данного модельного ряда имеют различную мощность и рабочую ширину. Мульчователи серии TJL специально разработаны для травы, пожнивных остатков (кукурузы...) и риса, а модели TJ, TJS, TJG, TJP и TJR в большей степени направленны для мульчирования пожнивных остатков на полях с пшеницей, кукурузой, соей, соломы, подсолнечника, риса и других злаковых культур.

Эти машины известны своей бесперебойностью в работе, а также высокой степенью разносторонности применения и надежности в работе благодаря всем внедренным компанией TMC CANCELA технологиям и возможности различных конфигураций и комплектаций.

This line of mulchers have been engineered to provide a maximum performance to the farmer who searches the maximum efficiency on his daily work. This line of machines give the best results in the mulching of agricultural residues for making a good spread over the field. With this line we cover a wide range of powers and working widths. The mulcher TJL is specially designed for grass, fallow stems residues (corn.....) and rice and TJ, TJS, TJG, TJP and TJR are more directed to work with wheat, corn, soybean, straw, sunflowers, rice and cereals stubble.

These machines are known for their robustness and its high degree of versatility to tackling any kind of work, thanks to all the incorporated **TMC CANCELA** technologies and to its various posibilities of configuration.

ОПЦИИ | OPTIONS	TJL	TJ	TJS	TJG	TJR	TJP
Ротор в сборе с ножами A03 + контрножами C01 Rotor assembled with blades A03 + counterblades C01	•					
Комплектация с колесами без катка Assembled with wheels without roller	•	•	•	•		•
Комплектация с задними колесами и катком Assembled with rear wheels and roller		•	•	•		
Комплектация с задними катками без колес Assembled with rear rollers without wheels						•
Съемная световая панель Removable light panels	•	•	•	•	•	•
Конфигурация с мощностью на входном валу коробки скоростей 1.000 об/мин Configuration for input to 1.000 rpm	•					
Фронтальная защита из металлических пластин Protection at front with metallic plates			•	•		
Фронтальная комбинированная защита из металлических пластин и цепей Front protection combining metallic plates and chains			•	•		
Ротор в сборе с ножами A07 + контрножами C01 Rotor assembled with blades A07 + counterblades C01		•	•	•		
Ротор в сборе с ножами A07 + контрножами C01 Rotor assembled with blades A07 + counterblades C10					•	•
Плавники на заднем капоте для разбрасывания измельченных материалов Fins on rear hood for the spreading of the shredded material			•	•	•	•
Задний гидравлический капот Hydraulic rear hood			•	•		
Боковые крепления для кантования Side carrying hitch				•		
Комплект для обеспечения транспортировки в продольном положении (буксировочная штанга + гидравлические цилиндры) Kit for configuration of trailing work (drawbar + hydarulic cylinders)					•	

TJL

90-200

TJ

80-200

TJS

150-250

Л/с (мин - макс)
HP (min-max)

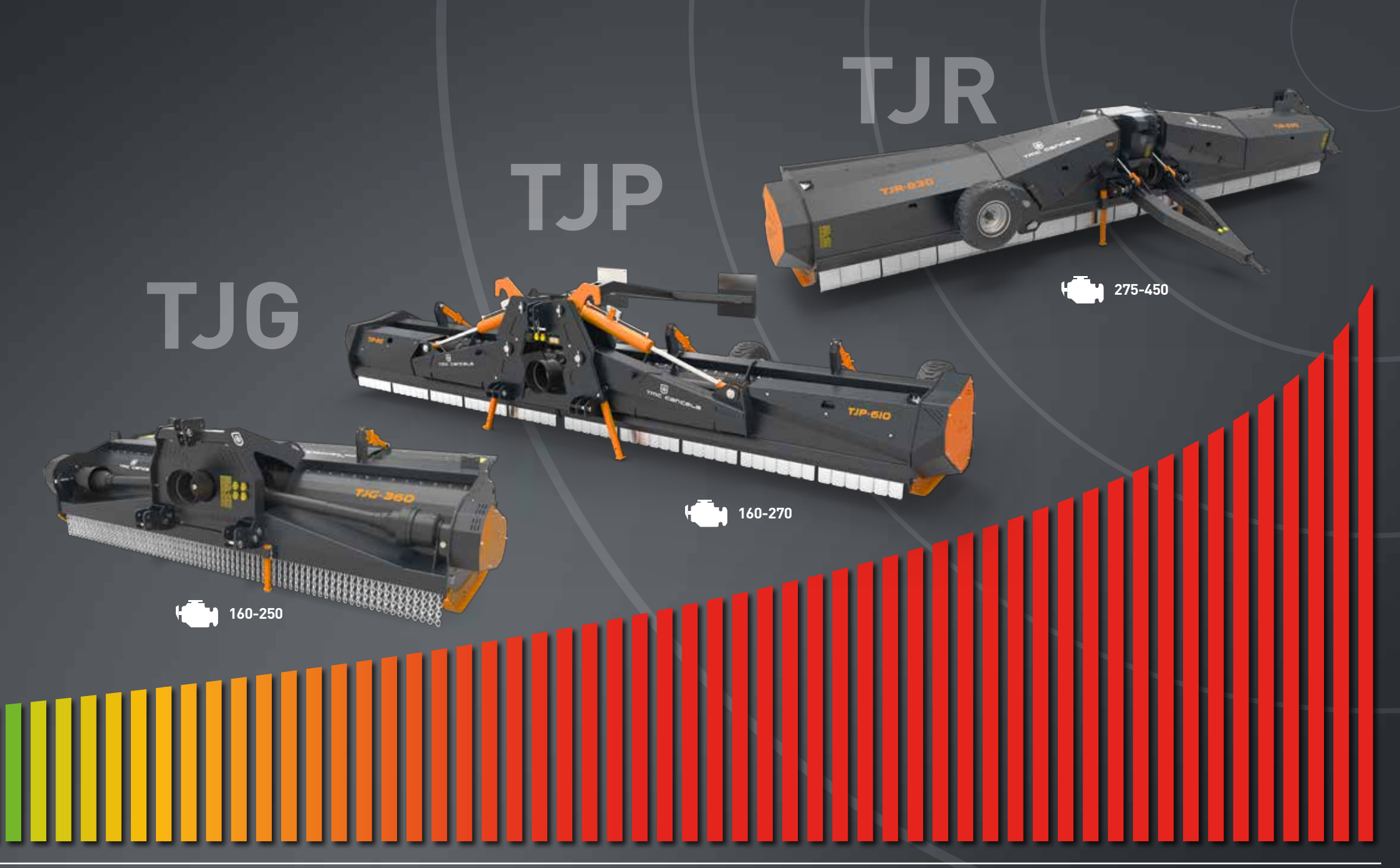

Л/с (мин - макс)
HP (min-max)

TJL

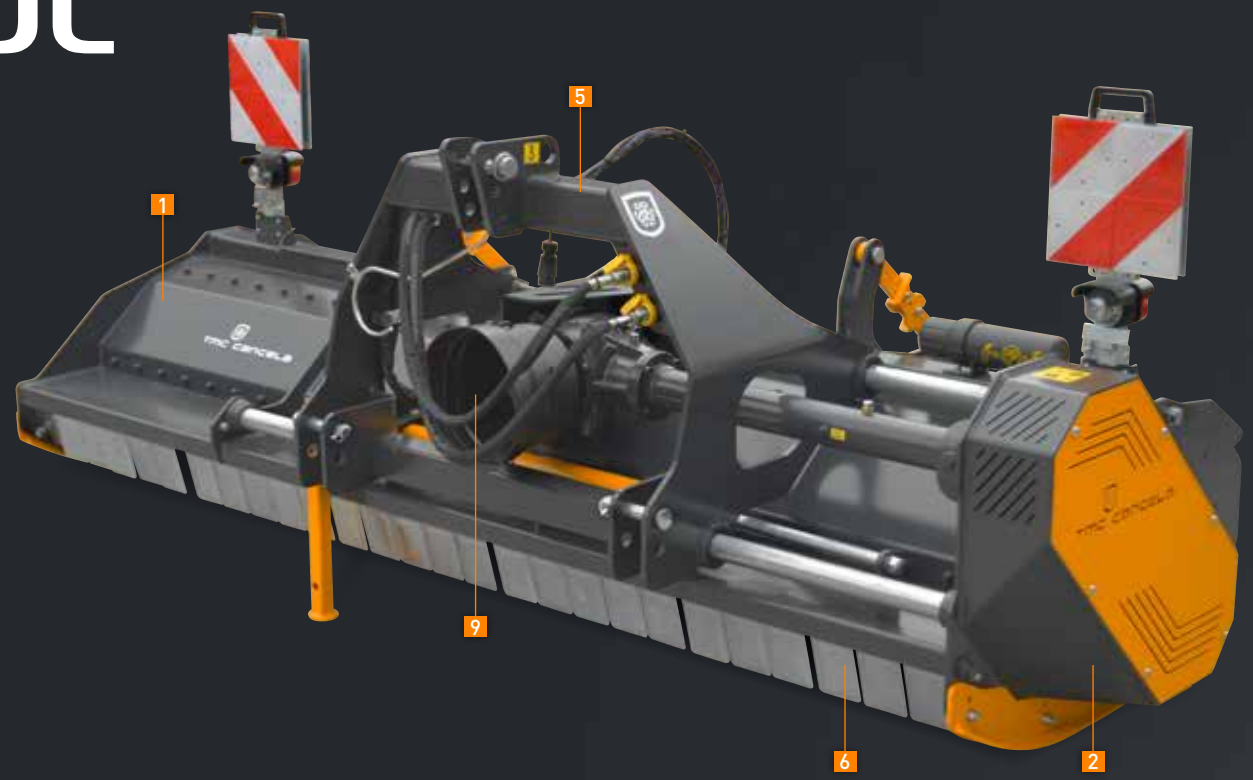

МОД /MOD.	м/дюйм m/in	A01	A03	Л/с-HP
TJL-220 / D	2,20 / 87	34	102	90-200
TJL-250 / D	2,50 / 98	40	120	100-200
TJL-280 / D	2,80 / 110	44	132	120-200
TJL-300 / D	3,00 / 118	48	144	150-200
TJL-320 / D	3,20 / 126	52	156	160-200
TJL2-300 / D	3,00 / 118	48	144	150-200
TJL2-320 / D	3,20 / 126	52	156	160-200

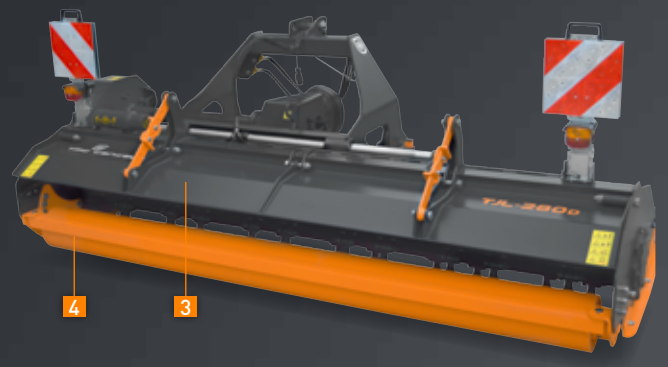

A01 A03

ESB SIDESTEP ALE FTS DS

x6 ремней BELTS / x4 ремней BELTS + x4 ремней BELTS

STRENX PERFORMANCE STEEL

ТЕХНИЧЕСКИЕ ХАРАКТЕРИСТИКИ

1 Корпус из высокопрочной стали с фиксированной трехточечной навеской (2 положения).
2 Задний капот с двойной механической регулировкой.
3 Внутренний задний каток с регулировкой по высоте над поверхностью почвы.
4 Трехточечная навеска со смещением с гидравлическим цилиндром (модель со смещением).
5 Фронтальная защита из металлических пластин.
6 Ротор в сборе с плавающими молотками, закрепленными на роторе болтами диам. 20 мм.
7 Трансмиссия с 6-ю ремнями (4 + 4 ремня на мод. TJL2).
8 Редуктор с муфтой свободного хода, приводной вал 1"3/8 Z6.
9 Мощность на входе 540 об./мин. Доп. опция 1000 об./мин. за счет переворачивания шкивов (Система DS).
10 Сменные контржожи TMC Cancela модель C01.

TECHNICAL FEATURES

1 Body built in high strength steel with fixed three point linkage (2 positions).
2 Rear hood with double mechanical adjustment.
3 Internal rear roller with height adjustment for ground adjustment.
4 Shifting three point linkage with an hydraulic cylinder (shifting model).
5 Protection at front with metallic plates.
6 Rotor with floating hammers assembled to the rotor with bolts of a diameter of 20 mm.
7 Transmission with 6 belts (4 + 4 belts on TJL2).
8 Gearbox with free wheel with a drive shaft of 1"3/4 Z6.
9 Input of 540 rpm. In option 1.000 rpm by inversion of pulleys (DS system).
10 Replaceable counterblades TMC Cancela model C01.

TJ

МОД /MOD.	м/дюйм m/in	A10	A07	Л/с-HP
TJ-200	2,00 / 79	26	52+26	80-200
TJ-250	2,50 / 98	32	64+32	120-200
TJ-280	2,80 / 110	36	72+36	135-200
TJ-300	3,00 / 118	38	76+38	150-200
TJ-320	3,20 / 126	40	80+40	160-200
TJ2-300	3,00 / 118	38	76+38	150-200
TJ2-320	3,20 / 126	40	80+40	160-200

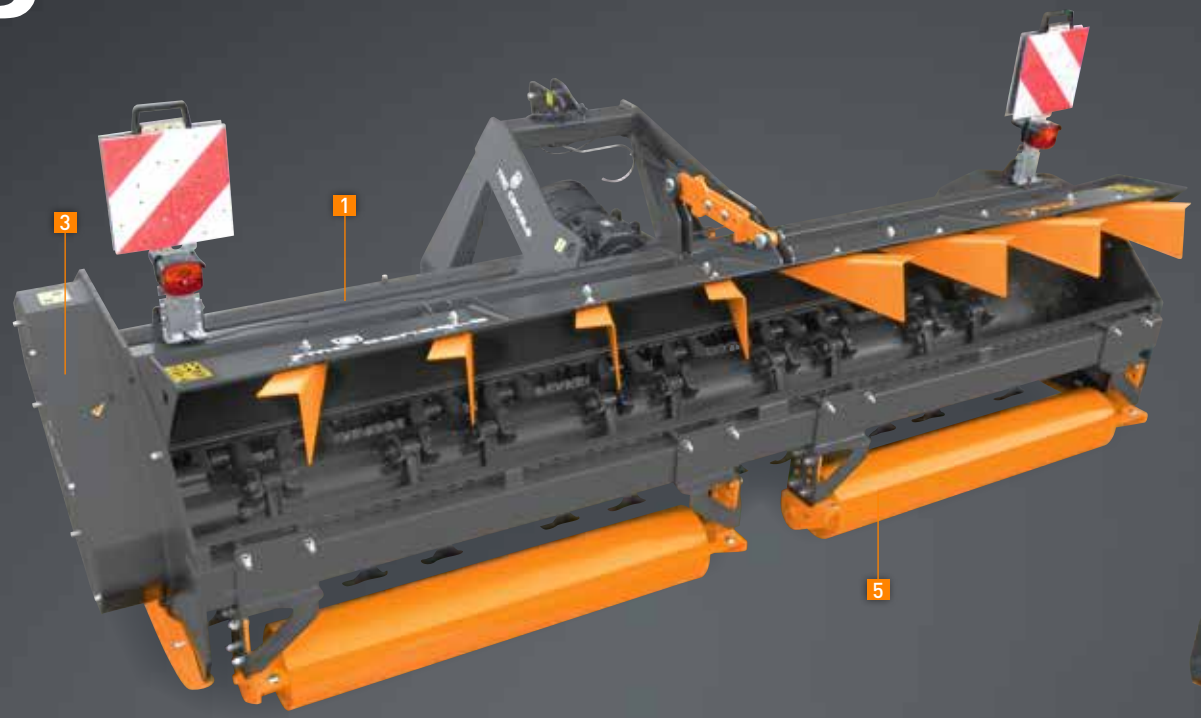

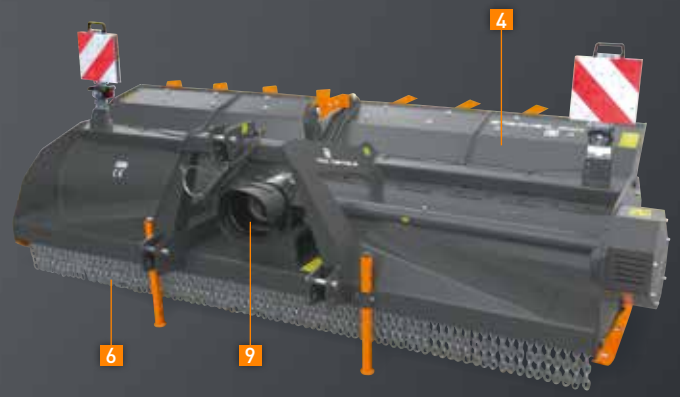

ESB FTS ALE

x6 ремней BELTS / x4 ремней BELTS + x4 ремней BELTS

STRENX™ PERFORMANCE STEEL

ТЕХНИЧЕСКИЕ ХАРАКТЕРИСТИКИ

1 Корпус из высокопрочной стали с фиксированной трехточечной навеской.
2 Задний капот с двойной механической регулировкой.
3 Двойной внешний задний каток с регулировкой по высоте над поверхностью почвы.
4 Фронтальная защита из цепей.
5 Ротор в сборе с плавающими молотками, закрепленными на роторе болтами диам. 24 мм.
6 Трансмиссия с 6-ю ремнями (4 + 4 ремня на мод. TJ2).
7 Мощность на входе 540 об./мин. Доп. опция 1000 об./мин. за счет переворачивания шкивов (Система DS).
8 Редуктор с муфтой свободного хода, приводной вал 1"3/8 Z6.
9 Сменные контрножи TMC Cancela модель C02.

TECHNICAL FEATURES

1 Body built in high strength steel with fixed three point linkage.
2 Rear hood with double mechanical adjustment.
3 Double external rear roller with height adjustment for ground adjustment.
4 Protection at front with chains.
5 Rotor with floating hammers assembled to the rotor with bolts of a diameter of 24 mm.
6 Transmission with 6 belts (4 + 4 belts on TJ2).
7 Input of 540 rpm. In option 1.000 rpm by inversion of pulleys (DS system).
8 Gearbox with free wheel with a drive shaft of 1"3/4 Z6.
9 Replaceable counterblades TMC Cancela model C01.

TJS

МОД /MOD.	м/дюйм m/in	A10	A07	Л/с-HP
TJS-300	3,00 / 118	38	76+38	150-250
TJS-320	3,20 / 126	40	80+40	170-250

ESB SIDESTEP ALE FTS

x4 ремней BELTS + x4 ремней BELTS

STRENX™ PERFORMANCE STEEL

ТЕХНИЧЕСКИЕ ХАРАКТЕРИСТИКИ

1. Корпус из высокопрочной стали с фиксированной трехточечной навеской.
2. Задний капот с двойной механической регулировкой (гидравлическая регулировка на выбор).
3. Двойной внешний задний каток с регулировкой по высоте над поверхностью почвы.
4. Фронтальная защита из металлических пластин или цепей (на выбор).
5. Ротор в сборе с плавающими молотками, закрепленными на роторе болтами диам. 24 мм.
6. Трансмиссия с ремнями 4 + 4.
7. Редуктор с муфтой свободного хода, скорость вращения 1000 об./мин., приводной вал 1"3/4 Z6.
8. Сменные контрножи TMC Cancela модель C02.

TECHNICAL FEATURES

1. Body built in high strength steel with fixed three point linkage.
2. Rear hood with double mechanical adjustment (hydraulic in option).
3. Double external rear roller with height adjustment for ground adjustment.
4. Protection at front with metallic plates or chains (in option).
5. Rotor with floating hammers assembled to the rotor with bolts of a diameter of 24 mm.
6. Transmission with 4 + 4 belts.
7. Gearbox with free wheel with an input of 1.000 rpm and a drive shaft of 1"3/4 Z6.
8. Replaceable counterblades TMC Cancela model C01.

TJG

МОД /MOD.	м/дюйм m/in	A10	A07	Л/с-HP
TJG-360	3,60 / 142	38	76+38	160-250
TJG-400	4,00 / 157	40	80+40	180-250

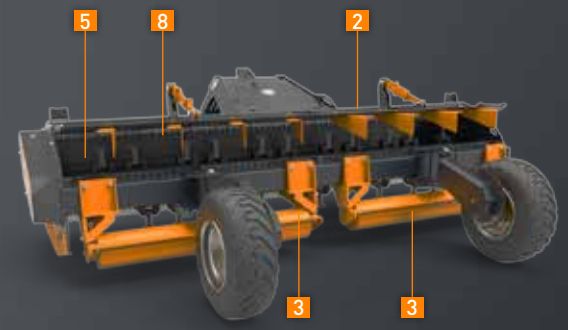

ESB ALE FTS x6 ремней BELTS + x6 ремней BELTS STRENX PERFORMANCE STEEL

ТЕХНИЧЕСКИЕ ХАРАКТЕРИСТИКИ

1. Корпус из высокопрочной стали с фиксированной трехточечной навеской.
2. Задний капот с двойной механической регулировкой.
3. Двойной внешний задний каток с регулировкой по высоте для выравнивания почвы.
4. Фронтальная защита из металлических пластин или цепей (опционально)
5. Ротор в сборе с плавающими молотками, закрепленными на роторе болтами диам. 24 мм.
6. Трансмиссионная система с ремнями 6+6.
7. Редуктор с муфтой свободного хода, приводной вал 1"3/4 Z6 со скоростью вращения 1000 об/мин.
8. Сменные контрножи TMC Cancela модель C01.

TECHNICAL FEATURES

1. Body built in high strength steel with fixed three point linkage.
2. Rear hood with double mechanical adjustment (hydraulic in option).
3. Double external rear roller with height adjustment for ground adjustment.
4. Protection at front with metallic plates or chains (in option).
5. Rotor with floating hammers assembled to the rotor with bolts of a diameter of 24 mm.
6. Transmission with 6 + 6 belts.
7. Gearbox with free wheel with an input of 1.000 rpm and a drive shaft of 1"3/4 Z6.
8. Replaceable counterblades TMC Cancela model C01.

TJP

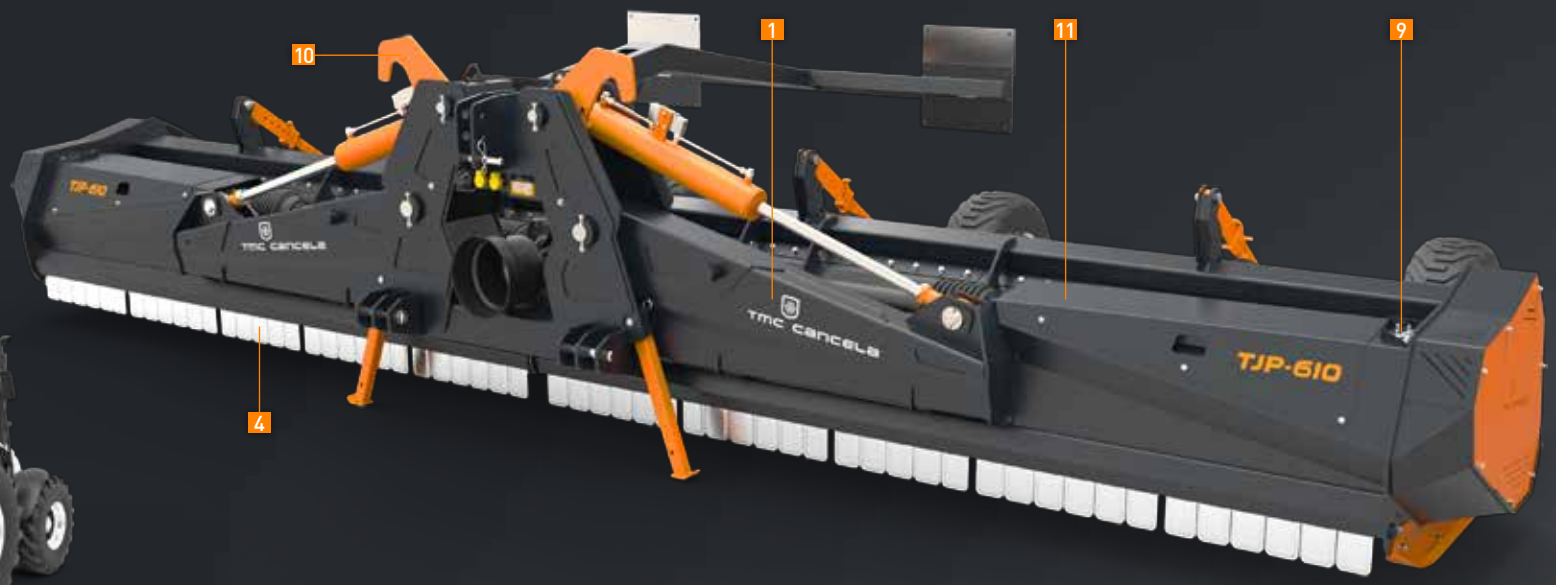

МОД /MOD.	м/дюйм m/in	A10 + A13	A07 + A13	Л/с-HP
TJP-480	4,80 / 189	60+2	(120 + 60) + 2	160-250
TJP-610	6,10 / 240	72+2	(152 + 76) + 2	180-250

x6 ремней BELTS + x6 ремней BELTS

STRENX™ PERFORMANCE STEEL

ТЕХНИЧЕСКИЕ ХАРАКТЕРИСТИКИ

1 Корпус с креплениями, гидравлически складываемый, с трехточечной навеской, произведенной из высокопрочной стали.
2 Индивидуальные задние капоты с возможностью механического открывания и регулирования в двух положениях.
3 Регулировка высоты над поверхностью поля либо за счет катков, либо за счет плавающих колес.
4 Фронтальная защита из металлических пластин.
5 Ротор в сборе с плавающими молотками, закрепленными на роторе болтами диам. 24 мм.
6 Трансмиссионная система с ремнями XPB 6+6 с простой системой регулировки и натяжения.
7 Редуктор с муфтой свободного хода, приводной вал 1"3/4 Z6 со скоростью вращения 1000 об/мин.
8 Сменные контрножи TMC Cancela модель C10.
9 Централизованная система смазки.
10 Гидравлическая система блокировки при транспортировке.
11 Боковая трансмиссия полностью защищенная.
12 Съемный внутренний корпус.

TECHNICAL FEATURES

1 Supporting body with hydraulic folding and three point linkages made in high strength steel.
2 Individual rear hoods with double mechanical opening and adjustment.
3 Height adjustment to the field with either rollers or swinging wheels.
4 Protection at front with metallic plates.
5 Rotor with floating hammers assembled to the rotor with bolts of a diameter of 24 mm.
6 Transmission with 6 + 6 belts XPB with an easy maintenance tensioning system.
7 Gearbox with free wheel, with an input speed of 1.000 rpm and with a drive shaft of 1"3/4 Z6.
8 Replaceable counterblades TMC Cancela model C10.
9 Centralized greasement.
10 Hydraulic transport safety lock.
11 Side transmission fully protected.
12 Replaceable internal shell.

TJR

x6 ремней BELTS + x6 ремней BELTS

STRENX™ PERFORMANCE STEEL

МОД /MOD.	м/дюйм m/in	A10 + A13	A07 + A13	Л/с-HP
TJR-830	8,30 / 327	104 + 2	(210+104)+2	275-450

ТЕХНИЧЕСКИЕ ХАРАКТЕРИСТИКИ

1 Корпус из высокопрочной стали.
2 4 индивидуальных задних капота с возможностью механического открывания и регулирования.
3 Фронтальная защита из металлических пластин.
4 Ротор в сборе с плавающими молотками, закрепленными на роторе болтами диам. 24 мм.
5 Трансмиссионная система с ремнями XPB 6+6 с простой системой регулировки и натяжения.
6 Редуктор с муфтой свободного хода, приводной вал 1"3/4 Z20 со скоростью вращения 1000 об/мин.
7 Сменные контрножи TMC Cancela модель C10.
8 Возможность монтирования комбинированной буксировочной штанги с гидравлической регулировкой для буксировки (опционально) и трехточечной навеской.
9 Съемный внутренний корпус.
10 Комплект для обеспечения транспортировки в продольном положении, состоящий из буксировочной штанги и гидравлически складывающихся колес.

TECHNICAL FEATURES

1 Body built in high strength steel.
2 4 individual rear hoods with mechanical opening and adjustment.
3 Protection at front with metallic plates.
4 Rotor with floating hammers assembled to the rotor with bolts of a diameter of 24 mm.
5 Transmission with 6 + 6 belts XPC with an easy maintenance tensioning system.
6 Gearbox with free wheel, with an input speed of 1.000 rpm and with a drive shaft of 1''3/4 Z20.
7 Replaceable counterblades TMC Cancela model C10.
8 Possibility of incorporating a combined drawbar with an hydraulic adjustment for trailing work (in option) and three point linkage.
9 Replaceable internal shell.
10 Longitudinal position road trucking kit compound of a drawbar and wheels with an hydraulic folding.

Всегда используйте только
оригинальные части
Гарантированное качество
Use always original parts
Quality Assurance

TMC CANCELA®

Pedra Salgueira, s/n | Anxeriz
15684 TORDOIA | A Coruña (SPAIN)
Tlf. +34 981 695 074 | Fax +34 981 695 232
info@tmccancela.com

www.tmccancela.com

Продавец · *Reseller*

Las características, fotos y esquemas de los modelos representados en este folleto tienen carácter meramente informativo y no tienen validez ante posibles reclamaciones. TMC CANCELA se reserva el derecho de modificarlas en cualquier momento sin previo aviso. TMC CANCELA 2016 ©
The features, photos and diagrams of the models described in this brochure are for information purposes only and have no validity against any possible complaints. TMC CANCELA reserves the right of changing them at any time with any prior notice. TMC CANCELA 2016 ©
Les caractéristiques, photos et schémas décrits dans cette brochure ont un caracter purement informatif et n'ont aucune validité pour d'éventuelles réclamations. TMC CANCELA se réserve le droit de les modifier à tout moment sans aucun préavis. TMC CANCELA 2016 ©